KOMPONENTY PRO BRÁNY

KOMPONENTY PRO VJEZDOVÉ BRÁNY

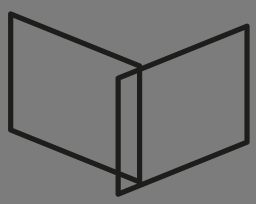
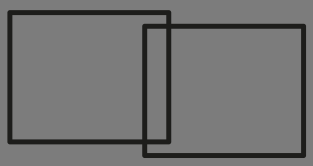
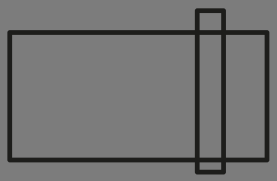

FAC

FAC
KOMPONENTY PRO BRÁNY
VAŠE ŘEŠENÍ

Společnost FAC byla vždy spolehlivou značkou, která nikdy nerezignovala na kvalitu svých komponentů. 45 let historie je potvrzením naší síly, která je tvořena **vášní** pro každé jednotlivé příslušenství, jež vyrábíme, **kreativitou a výzkumem** inovativních řešení a **lidmi**, kteří ve všech oblastech dělají vše pro to, aby uspokojovali potřeby našich klientů; to vše s postojem jedince, jehož snahou je neustálé zlepšování.

Aby společnost FAC mohla garantovat vše, co je uvedeno, je kromě vysokého kvalitativního standardu a větší efektivity interních firemních procesů certifikována dle normy **UNI EN ISO 9001**.

QUALITY SYSTEM CERTIFICATION
DNV·GL
ISO 9001

FAC
facsrl.com
NUOVA SERIE GUARDIAN
NEW GUARDIAN SERIES

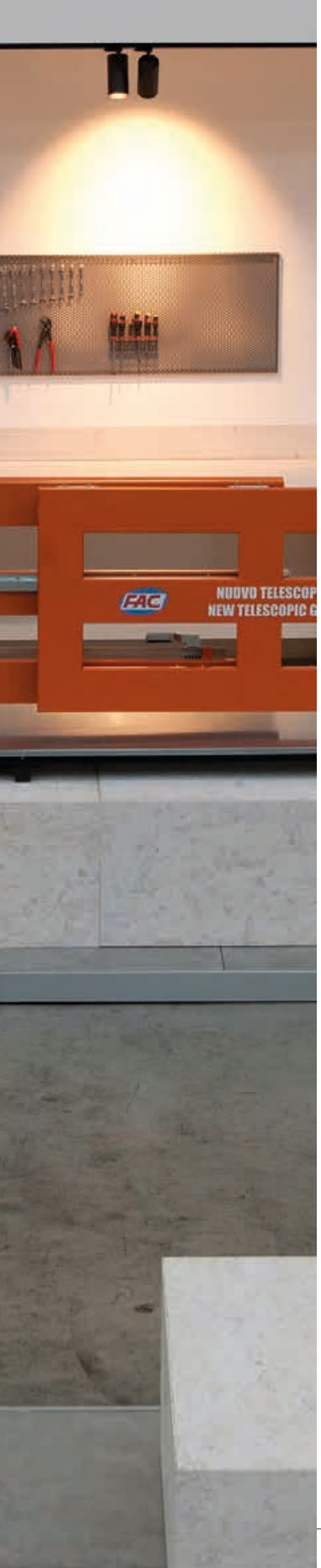

NOVÉ KNOW-HOW PRO INOVATIVNÍ ŘEŠENÍ FAC LAB

NOVÉ KNOW-HOW PRO INOVATIVNÍ ŘEŠENÍ - FAC LAB

V rámci našeho podniku jsme zprovoznili nový showroom s výcvikovým prostorem pro zákazníky, projektanty a techniky, kteří ocení zejména možnost osobně si vyzkoušet příslušenství a řešení v podobě sad.

FAC Lab je operativní, pořádá informační a vzdělávací setkání, naši technici vám rádi předvedou různá řešení, předají informace o jejich vlastnostech a poskytnou veškerou možnou podporu. FAC Lab nabízí podporu při certifikaci bran CE v souladu s normou UNI EN 13241, naše přímá spolupráce se spolehlivým partnerem vám umožňuje snadno vyřídit nezbytné formality a získávat nejnovější informace díky vzdělávacím kurzům.

POKYNY PRO ORIENTACI V KATALOGU

Společnost FAC zavedla několik novinek pro jednodušší a uživatelsky přívětivější orientaci v technických tabulkách: jednotlivé artikly jsou nyní rozděleny podle materiálu, aby se daly ihned identifikovat, příslušná ikona v úvodu tabulky pak poskytuje informaci o počtu nainstalovaných ložisek. U každého artiklu jsou doplněny informace o balení, počtu kusů a hmotnosti krabice.

Další užitečnou novinkou, která byla nově zavedena, je QR kód: stačí si do smartphonu nainstalovat jednu z mnoha aplikací umožňujících čtení tohoto kódu, jež jsou k dispozici zdarma, nebo použít fotoaparát smartphonu pro přímý přístup k technickým listům.

Naše listy obsahují veškeré informace, snadno se čtou a jsou vícejazyčné. Veškeré technické informace potřebné ke správné montáži a údržbě tak získáte jednoduše tak, že naskenujete QR kód a projdete si příslušný soubor.

Kódování výrobků bylo provedeno podle logiky, která postupuje od obecných aspektů k detailnějším vlastnostem, vychází z nejobecnějších kategorií výrobků a postupuje k detailům a jednotlivým výrobkům podle jejich vlastností (typ, rozměr, materiál). Vyhledávání je tedy velmi jednoduché a intuitivní; kódy jsou uspořádány podle tříd výrobku a číslování má pro uživatele jasný význam.

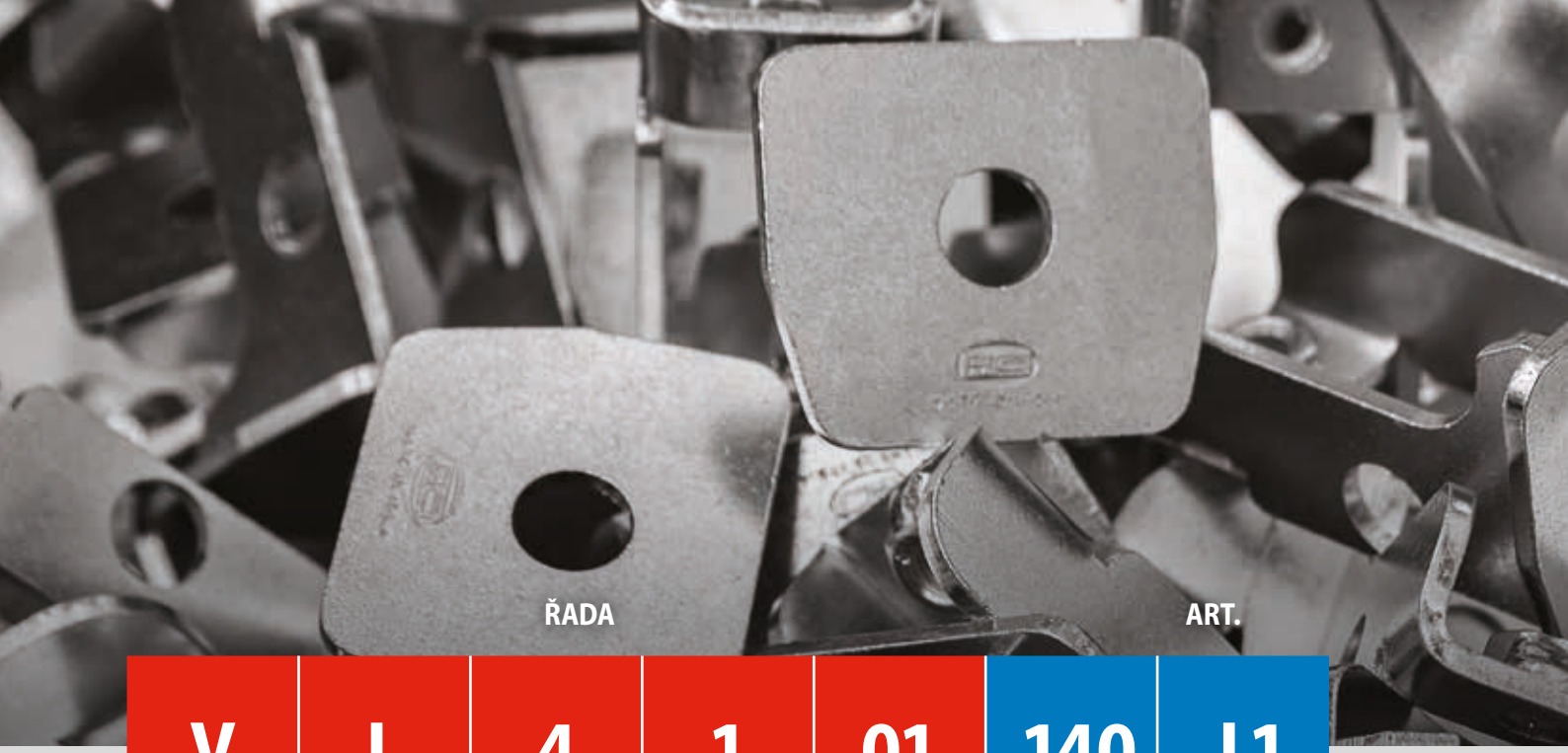

ŘADA					ART.	
V	L	4	1	01	.140	.L1

V	První písmeno označuje obecný typ výrobku: **V** Prodávaný artikl **K** Sada **R** Náhradní díl
L	Druhé písmeno udává sekci: **A** Posuvné brány **B** Zavěšená vrata **C** Rotační křídlové brány **D** Samonosné brány **L** Příslušenství
4	První číslo označuje typ artiklu (ukotvení, pant atd.).
1	Další číslo udává hlavní a určující vlastnost artiklu.
01	Jedno nebo dvě čísla udávají další, detailnější vlastnost.
.140	Po zvolení artiklu následuje výběr rozměru a tvaru: kód tvořený tečkou a trojciferným číslem (.111) nebo písmenem a dvěma čísly (.A18).
.L1	Podrobnosti o materiálu či jiných variantách: kód tvořený tečkou a řadou znaků, písmen a číslic (.i2). **A** Hliník **C** Chrom **i** Nerez **L** Leštěná úprava **N** Nylon **O** Mosaz **V** Černý lak **Y** Zinek (pozinkování)

LEGENDA

Počet ložisek

Pro přístup k technickým listům naskenujte QR kódy

INFORMACE O BALENÍ

Počet kusů v balení

Hmotnost balení

OBSAH

Sady 18

Komponenty pro posuvné brány 88

Komponenty pro zavěšená vrata 128

Komponenty pro rotační křídlové brány 142

Komponenty pro samonosné brány 195

Příslušenství 218

Náhradní díly 256

Tabulka pro převod a seznam podle artiklů / původního značení 276

SADY

KÓD	STR.
Sada pro dvoukřídlé skládací brány	
KC7101	20
Sada pro dvoukřídlé skládací brány - ND	
VC7101	22
VC7102	22
VC7105	23
VC7106	23
VL4500	23
VC4111	24
VC4171	24
VC4212	24
VC4271	25
VC4272	25
VA5401	25
Sada pro dvoukřídlé skládací brány HD	
KC7110.180	28
Sada pro teleskopické dvoukřídlé brány	
KA5100.1	32
KA5100.4	34
Sada pro teleskop. dvoukřídlé brány - ND	
VA3501	37
VA3502	37
VA5101	38
VA5201	38
VA5301	39
VA4101	39
VA1104	40
VA1404	40
VA5411	41
VA5401	41
VA2402	41

KÓD	STR.
Sada pro posuvné teleskopické vícekřídlé brány	
KA5102	44
Sada pro posuv. teleskop. vícekřídlé brány - ND	
VA3502	46
VA5102	46
VA5203	47
VA5302	47
Sada pro samonosné brány Guardian	
KD2100	50
Sada pro samonosné brány Guardian - ND	
VD2100	52
VD2200	52
VD2300	53
VD2400	53
VD2500	54
VD2501	54
VD2350	55
VA4101	55

KÓD	STR.
Sada pro samonosné teleskopické brány Guardian	
KD2150	58
Sada pro samonos. teleskop. brány Guardian - ND	
VA3502	60
VA5102	60
VA5203	61
VA5302	61
VD2100	62
VD2200	62
VD2500	62
VD2501	63
VD3100	63
VD3200	63
VD3300	64
VD3400	64
VA4101	65
VA5411	65
VD2350	65
Sada Radius – posuvná rohová brána	
KA8103	68
Sada pro posuvné samonosné brány	
KD1100.044	72
KD1101.044	74
KD1100.053	76
KD1101.053	78
KD1100.075	80
KD1101.075	82
KD1100.100	84
KD1101.100	86

KOMPONENTY PRO POSUVNÉ BRÁNY

KÓD	STR.
Pojezdová kolečka, V profil	
VA1101	89
VA1102	90
VA1103	90
VA1104	91
VA1105	91
VA1106	92
VA1107	92
VA1108	93
Pojezdová kolečka, U profil	
VA1201	94
VA1202	94
VA1203	95
VA1204	95
VA1205	96
VA1206	96
VA1207	97
VA1208	97
Poj. kolečka s kruh. prof., prům. 16 mm a 6 mm	
VA1301	98
VA1302	98
VA1303	99
VA1304	99
VA1305	100
VA1307	100
VA1308	101
Poj. kolečka s kruh. prof., prům. 20 mm a 8 mm	
VA1401	102
VA1402	102
VA1403	103
VA1404	103
VA1405	104
VA1406	104
VA1407	105
VA1408	105

KÓD	STR.
Kotouče pro lanko o prům. 16 mm a 6 mm	
VA1310	106
VA1410	106
Příslušenství vodicí kolejnice	
VA2902	107
Vodicí kolejnice, "V" profil	
VA2102	107
Vodicí kolejnice o průměru 16 mm a 20 mm	
VA2302	108
VA2402	108
VA2304	109
VA2404	109
VA2801	110
VA2903	110
Sada vodicí kolejnice pojezdové brány k instalaci do úrovně terénu	
KA2404	111
Horní vodicí kladky v provedení nylon	
VA3101	112
VA3102	112
VA3103	113
VA3104	113
VA3105	113
VA3106	114
VA3107	114
VA3121	115
VA3131	115
Horní vedení brány	
VA3201	116
VA3202	116
VA3203	116
VA3204	117
VA3205	117
VA3206	117
VA3207	118
VA3302	118
VA3401	118

KÓD	STR.
VA3402	119
VA3502	119
Vodicí kladky	
VA3601	120
VA3602	120
Spodní dorazy	
VA4101	121
VA4102	121
VA4103	122
VA4104	122
VA4112	122
Dojezdové kapsy	
VA4201	123
VA4202	123
VA4203	123
Ozubené hřebeny	
VA6101	124
VA6102	124
Ozubené hřebeny a čepy k připevnění	
VA6200	125
VA6201	125
VA6202	125
VA6211	126
VA6212	126
Ozubené hřebeny – plastové s ocelovým jádrem	
ACRV6	127
ACRS6	127
V6-1200	127

KOMPONENTY PRO ZAVĚŠENÁ VRATA

KÓD	STR.
Zapuštěná madla	
VB1101	129
VB1102	129
Trubková madla	
VB1201	130
VB1202	130
VB1203	130
VB1204	131
VB1205	131
VB1206	131
VB1207	132
VB1225	132
VB1226	133
VB1301	133
Vodicí profily	
VB2103	134
VB2106	134
Držáky profilu	
VB2201	135
VB2202	135
Vozíky	
VB3101	136
VB3102	136
VB3103	136
VB3111	137
VB3112	137
Vozíky kuličkové/ložiskové	
VB3201	138
VB3202	138
VB3211	139
VB3212	139
Desky	
VB3901	140
VB3902	140

KOMPONENTY PRO ROT. KŘÍDL. BRÁNY

KÓD	STR.
Panty s antirotačním čepem	
VC1101	143
VC1102	143
VC1103	144
VC1104	144
VC1106	145
VC1108	145
VC1110	146
VC1111	146
VC1112	147
VC1120	147
panty s "U" podpěrou	
VC1201	148
VC1202	148
VC1203	149
VC1204	149
VC1206	150
VC1207	150
VC1208	151
VC1210	151
VC1211	152
VC1212	152
VC1213	153
VC1214	153
VC1220	154
Panty pro kované brány	
VC1301	155
VC1302	155
VC1304	155
VC1306	156
VC1308	156
VC1311	157
VC1312	157
VC1330	158
VC1520	158
VC1620	159

KÓD	STR.
Čepy k pantům	
VC2101	160
VC2111	161
VC2112	161
Desky k pantům	
VC2201	162
VC2202	162
VC2203	163
VC2204	163
VC2211	164
VC2212	164
VC2213	165
VC2214	165
Panty regulovatelné ve 2 směrech	
VC3101	166
VC3102	166
VC3201	167
Panty regulovatelné s možností otevření až 180°	
VC3301	168
VC3302	168
Horní panty s ložiskem	
VC4101	169
VC4103	169
VC4111	170
VC4113	170
VC4161	171
VC4171	171

KÓD	STR.
Spodní panty s ložiskem	
VC4201	172
VC4202	172
VC4203	172
VC4211	173
VC4212	173
VC4213	174
VC4221	174
VC4222	175
VC4223	175
VC4241	176
VC4261	176
VC4262	176
VC4271	177
VC4272	177
VC4301	178
VC4302	178
VC4311	179
VC4312	179
VC4351	180
VC4352	180
Sady pantů	
KC4411	181
KC4601	181
Spodní dorazy	
VC5101	182
VC5102	182
VC5103	183
VC5122	183
VC5123	183
Kapsy pro elektrické zámky	
VC5200	184
VC5201	184
VC5203	184
VC5210	185
VC5211	185

KÓD	STR.
Dorazy	
VC5300	186
VC5301	186
VC5302	187
VC5303	187
Horní spojovací čepy s otvorem	
VC6101	188
VC6102	188
Horní spojovací čepy	
VC6201	189
VC6202	189
VC6211	190
VC6212	190
Bezpečnostní lanka	
VC9101	191
VC9111	191
Teleskopická kolečka	
VC9201	192
VC9202	192
Desky	
VC9301	193
VC9302	193

KOMPONENTY PRO SAMONOSNÉ BRÁNY

KÓD	STR.
Řada 800	199
Řada 900S	200
Řada 900S Nerez	201
Řada 1000S	202
Řada 1000S Nerez	203
Řada 2000S	204
Řada 3000/3000L	205
Řada 2000H	206
Řada 3000H	207
Vozíky pro samonosné brány	
VD1100	208
VD1101	208
VD1102	208
VD1110	209
VD1111	209
Dojezdové kladky	
VD1200	210
VD1201	210
VD1202	211
VD1203	211
Dojezdové kapsy	
VD1300	212
VD1301	212
VD1303	213
Podpěry dojezdové kapsy	
VD1600	213
Přední dorazy	
VD2350	214
VD1204	214

KÓD	STR.
Vodicí profily	
VD1403	215
VD1406	215
Kotevní podkladové desky	
VD1501	216
VD1502	216
Spojovací tyče	
VD1700	217
VD1701	217
VD1702	217

PŘÍSLUŠENSTVÍ

KÓD	STR.
Posuvné zástrčky	
VL0100	219
VL0101	219
Automatické zástrčky	
VL0200	220
VL0201	220
VL0202	220
Posuvné zástrčky s možností uzamčení	
VL0300	221
VL0301	221
VL0302	222
VL0303	222
VL0304	223
VL0305	223
VL0306	224
VL0307	224
VL0310	225
VL0312	225
VL0314	226
VL0316	226
VL0320	227
VL0322	227
VL0324	228
VL0326	228
VL0330	229
VL0331	229
VL0334	229
VL0335	229
VL0380	225
VL0382	227
VL0384	229

KÓD	STR.
Zástrčky	
VL0400	230
VL0401	230
VL0410	230
VL0412	231
VL0413	231
VL0420	231
VL0430	232
VL0431	232
Malé zástrčky a pojistky	
VL0500	233
VL0510	233
VL0511	233
VL0520	234
VL0521	234
VL0530	234
VL0540	235
VL0543	235
VL0550	236
VL0551	236
VL0552	237
VL0560	237
Regulovatelné distanční vložky	
VL1100	238
VL1110	238
VL1120	239
VL1130	239
VL1140	239

KÓD	STR.
Víka sloupků	
VL2100	241
VL2101	240
VL2102	241
VL2103	242
VL2104	242
VL2111	243
Polyetylenová víka	
VL2201	244
VL2203	244
Hákové zámky	
VL3100	245
VL3101	245
VL3111	245
Zadlabávací zámky	
VL3200	246
Vložky	
VL3300	246
Panty s výsuvným čepem	
VL4100	247
VL4101	247
VL4112	248
VL4120	248
VL4130	248
VL4132	249
VL4134	249
VL4142	249

KÓD	STR.
Panty s krytem	
VL4200	250
VL4210	250
Profilové panty	
VL4302	251
VL4304	251
Lisované panty	
VL4400	252
VL4500	252
Speciální panty	
VL4900	252
Aretace rotačních křídel	
VL5100	253
VL5101	253
Zavírače	
VL6100	254
Dekorační prvky	
VL9010	254
VL9011	254
Speciální artikly pro křídlové brány	
VL9301	255

SADY

Dvoukřídlé skládací brány jsou ideálním řešením v případě omezené možnosti pohybu v prostoru. Tento systém nevyžaduje kolejnice, jeho instalace je rychlá a snadná a pohyb brány je díky skládacím křídlům kompaktní a plynulý.

TECH. INFO

Společnost FAC nabízí sadu příslušenství pro brány do max. 5 m. Systém lze použít u branek pro pěší, jednotlivě či v dvojitém provedení, je ideální pro rezidenční, komerční a průmyslové použití a ve všech případech, kdy neexistuje
možnost bočního posunu brány.

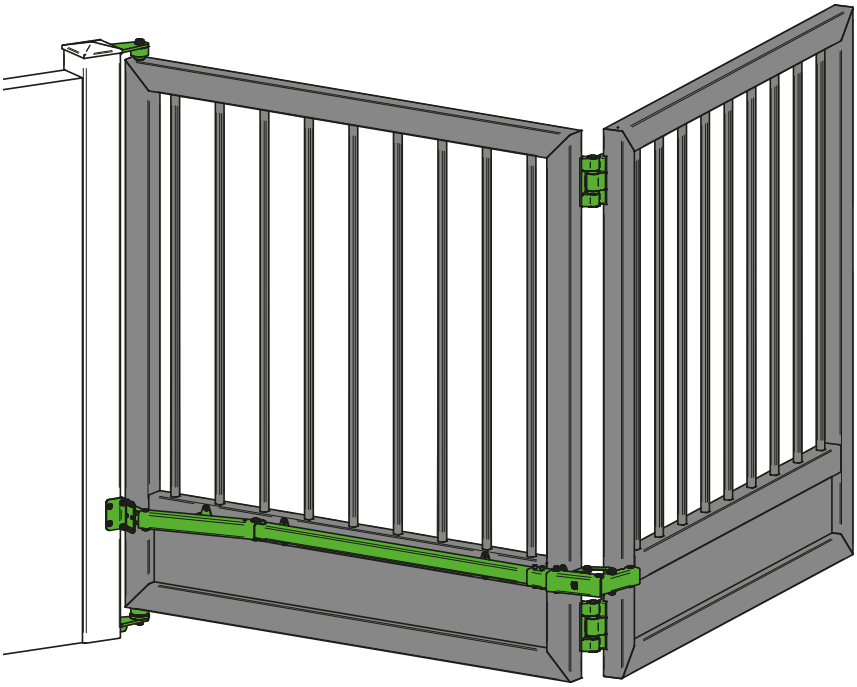

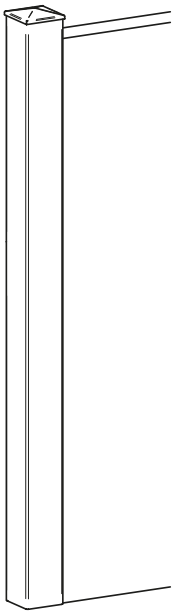

KC7101 DO 5 m

VC7101.060

VC7102.060

VL4500.140.V

VC7105.060

VA5401.002.L

KC7101.160 S REGULOVATELNÝM PANTEM K PŘIVAŘENÍ

KÓD	POPIS	MNOŽSTVÍ
VC4111.B50	**Horní regulovatelný pant**	**1**
VC4212.B50	**Spodní regulovatelný pant**	**1**
VC7101.060	Kloub sloupku pro dvoukřídlé skládací brány	**1**
VC7102.060	Kloub křídla pro dvoukřídlé skládací brány	**1**
VL4500.140.V	Dvoudílný hliníkový pant s dorazem	**2**
VC7105.060	Ochranný kryt	**1**
VA5401.002.L	Vodicí profil	**1**

KC7101.260 S REGULOVATELNÝM PANTEM DO JEKLU SE ČTVERCOVÝM PROFILEM 40

KÓD	POPIS	MNOŽSTVÍ
VC4171.B40	**Horní regulovatelný pant k připevnění do jeklu se čtvercovým profilem 40 mm**	**1**
VC4271.B40	**Spodní regulovatelný pant k připevnění do jeklu se čtvercovým profilem 40 mm**	**1**
VC7101.060	Kloub sloupku pro dvoukřídlé skládací brány	**1**
VC7102.060	Kloub křídla pro dvoukřídlé skládací brány	**1**
VL4500.140.V	Dvoudílný hliníkový pant s dorazem	**2**
VC7105.060	Ochranný kryt	**1**
VA5401.002.L	Vodicí profil	**1**

KC7101.360 S REGULOVATELNÝM PANTEM DO JEKLU SE ČTVERCOVÝM PROFILEM 50

KÓD	POPIS	MNOŽSTVÍ
VC4171.B50	**Horní regulovatelný pant k připevnění do jeklu se čtvercovým profilem 50 mm**	**1**
VC4272.B50	**Spodní regulovatelný pant k připevnění do jeklu se čtvercovým profilem 50 mm**	**1**
VC7101.060	Kloub sloupku pro dvoukřídlé skládací brány	**1**
VC7102.060	Kloub křídla pro dvoukřídlé skládací brány	**1**
VL4500.140.V	Dvoudílný hliníkový pant s dorazem	**2**
VC7105.060	Ochranný kryt	**1**
VA5401.002.L	Vodicí profil	**1**

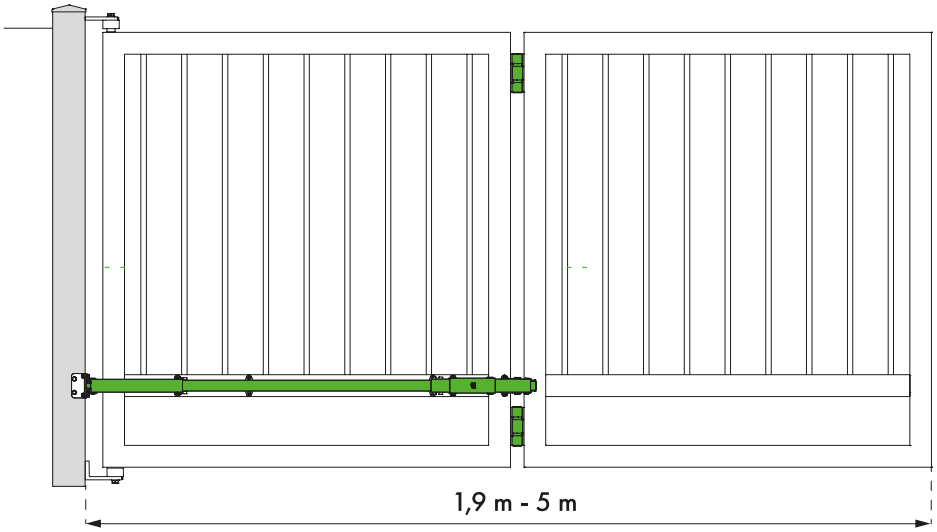

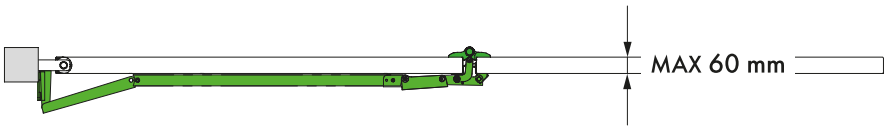

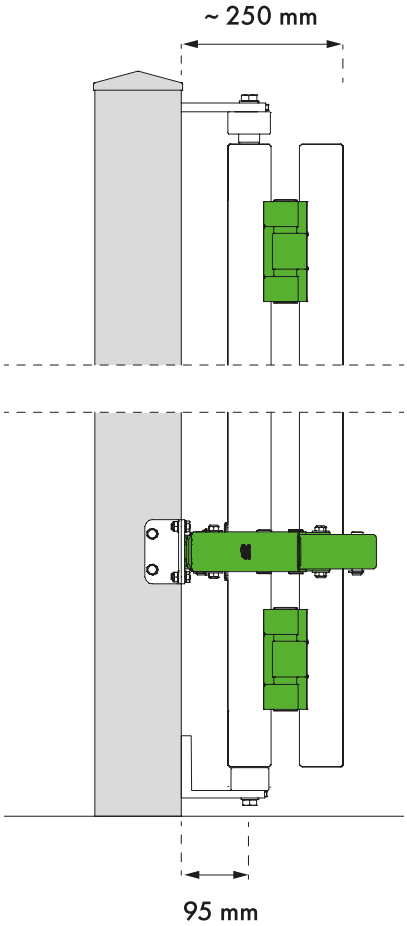

Osa otáčení

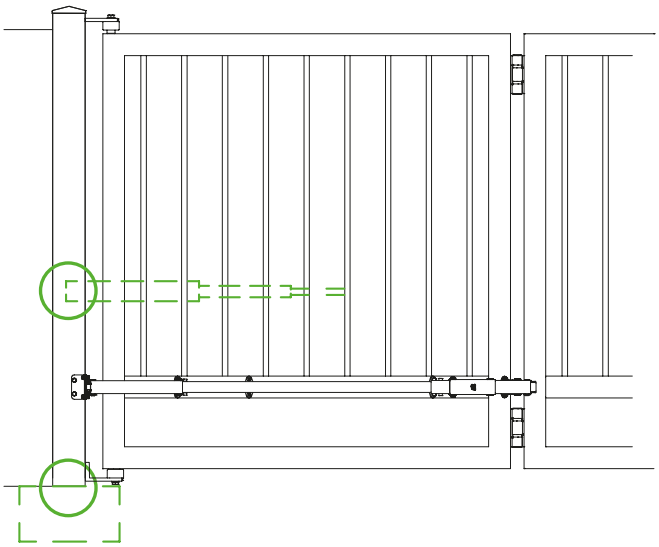

Lze zpohonovat buď pohonem s pístem na křídle, nebo podzemním pohonem

1 sada
pro jedno křídlo

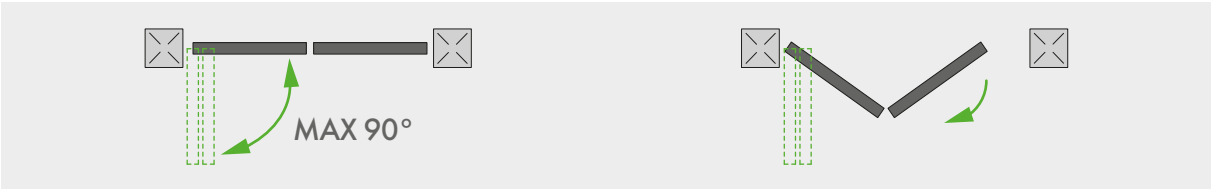

2 sada
pro dvě křídla

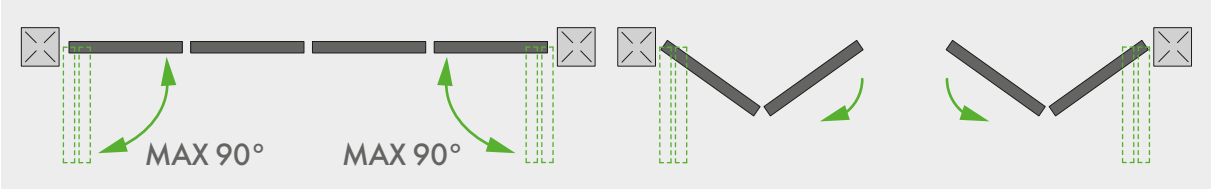

TECH. INFO

Ohledně rozměrů křídel a konstrukčních specifik odkazujeme na technické listy

VC7101

Kloub sloupku

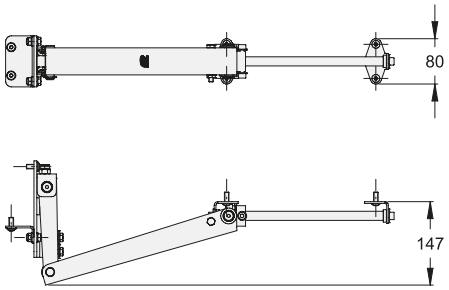

KÓD	ART./P.	BAL. INFO	
ZINEK			
VC7101.060	-	1	3,7

VC7102

Kloub křídla

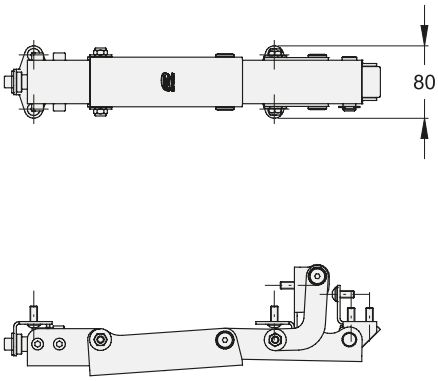

KÓD	ART./P.	BAL. INFO	
ZINEK			
VC7102.060	-	1	2,9

VC7105

Ochranný kryt

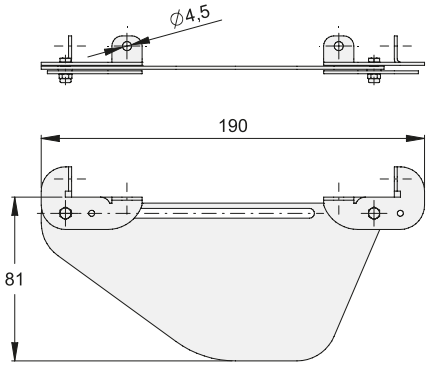

KÓD	ART./P.	BAL. INFO	
ZINEK			
VC7105.060	-	1	0,2

TECH. INFO

VC7106

Sada vymezovacích podložek 10 mm

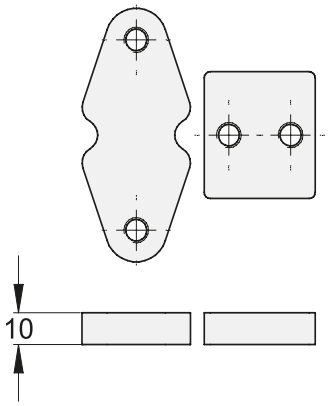

KÓD	ART./P.	BAL. INFO	
ZINEK			
VC7106.050	-	1	0,8

VL4500

Dvoudílný hliníkový pant s dorazem

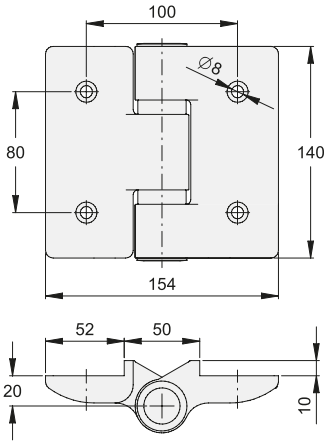

KÓD	ART./P.	BAL. INFO	
HLÍNÍK			
VL4500.140.V	-	2	2,1

POZN.: lakováno

SADY

VC4111

Horní regulovatelný pant s ložiskem a kotevní deskou

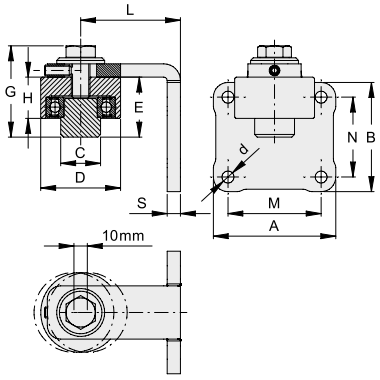

KÓD	ART./P.	A	B	C	D	E	G	H	L	M	N	S	d	BAL. INFO	
ZINEK															
VC4111.B50	-	82	72	30	50	37	55	26	90-100	60	50	8	9	1	1,2

TECH. INFO

VC4171

Horní regulovatelný pant k připevnění do jeklu se čtvercovým profilem

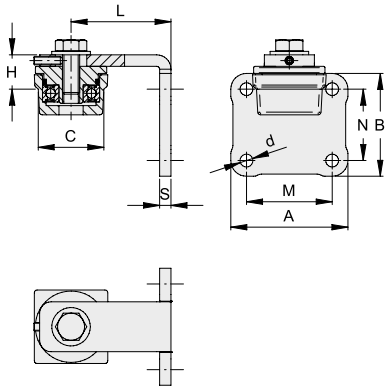

KÓD	ART./P.	A	B	C	H	L	M	N	S	d	BAL. INFO	
ZINEK												
VC4171.B40	-	82	72	36x36	25	90-100	60	50	8	9	1	1,1
VC4171.B50	-	82	72	46x46	24	90-100	60	50	8	9	1	1,3

TECH. INFO

VC4212

Spodní regulovatelný pant s kuželíkovým ložiskem a kotevní deskou

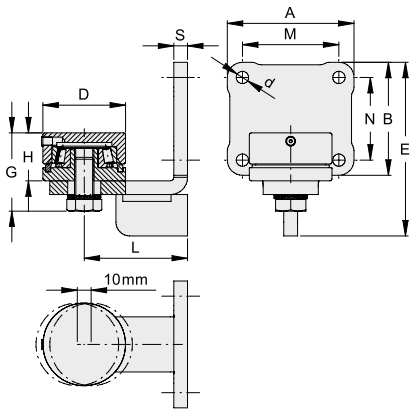

KÓD	ART./P.	A	B	D	E	G	H	L	M	N	S	d	BAL. INFO	
ZINEK														
VC4212.B50	-	82	85	50	110	50	32	90-100	60	50	8	9	1	1,3

TECH. INFO

VC4271

Spodní regulovatelný pant k připevnění do jeklu se čtvercovým profilem

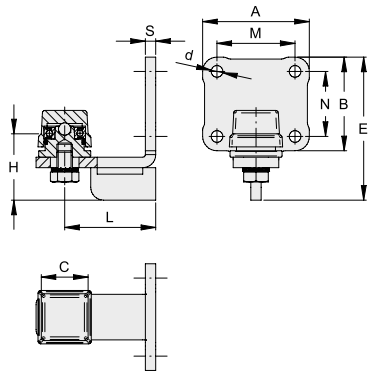

KÓD	ART./P.	A	B	C	E	H	L	M	N	S	d	BAL.	INFO Kg
ZINEK													
VC4271.B40	-	82	85	36x36	110	51	90-100	60	50	8	9	1	1,2

TECH. INFO

VC4272

Spodní pant s kuželíkovým ložiskem pro čtvercový profil a s kotevní deskou

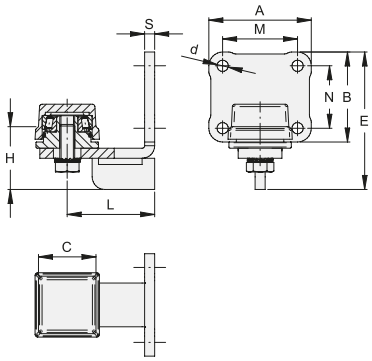

KÓD	ART./P.	A	B	C	E	H	L	M	N	S	d	BAL.	INFO Kg
ZINEK													
VC4272.B50	-	82	85	46x46	110	50	90-100	60	50	8	9	1	1,4

TECH. INFO

VA5401

Vodicí profil

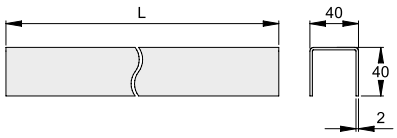

KÓD	ART./P.	L	BAL.	INFO Kg
NATURAL				
VA5401.002.L	-	1,9	1	3,6

PATENTED
PATENTOVÁNO
PATENTED

Sady pro dvoukřídlé skládací brány od společnosti FAC jsou ideálním řešením pro optimální využití prostoru, který je k dispozici k realizaci brány. Naše sady jsou velmi kompaktní a zaručují dokonalé dosednutí brány při jejím zavírání. Instalace je velmi snadná a rovněž údržba těchto bran je rychlá a jednoduchá. Aby byla činnost brány optimální a síla vyvíjená na křídla co nejnižší, společnost FAC doporučuje zpohonovat bránu v blízkosti kloubu sloupku.

Sady pro dvoukřídlé skládací brány jsou vhodné k realizaci těžkých bran v průmyslovém a komerčním využití, zvláštní pozornost byla věnována požadavkům na OCHRANU, BEZPEČNOST a VÝKON.

- Vyztužené rameno pro šíři otevření až 8 m
- Hmotnost brány více než 350 kg
- Výjimečná pevnost
- Rychlý a přesný pohyb
- Vhodné i ve velmi komplikovaných případech
- Systém nevyžaduje kolejnice
- Prostor nezbytný k otevírání a zavírání brány je omezen na minimum

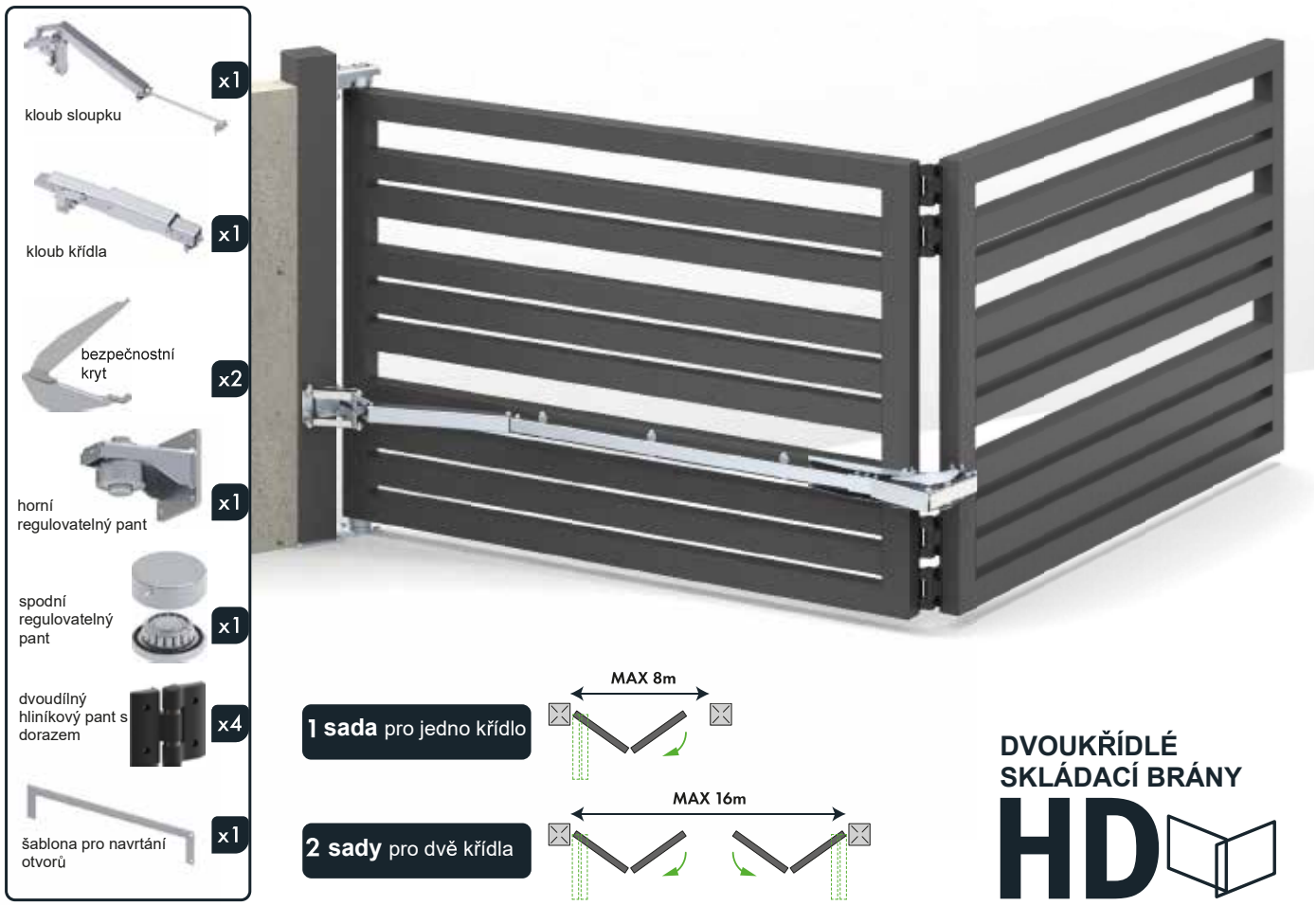

KC7110.180 S REGULOVATELNÝM PANTEM K PŘIVAŘENÍ

KC7110.180 S REGULOVATELNÝM PANTEM K PŘIVAŘENÍ

KÓD	POPIS	MNOŽSTVÍ
VC4114.090	**Horní regulovatelný pant**	**1**
VC4202.090	**Spodní regulovatelný pant**	**1**
VC7101.080	Kloub sloupku pro dvoukřídlé skládací brány	**1**
VC7102.080	Kloub křídla pro dvoukřídlé skládací brány	**1**
VL4500.140.V	Dvoudílný hliníkový pant s dorazem	**4**
VC7105	Ochranný kryt	**2**
-	Šablona pro navrtání otvorů	**1**

VODICÍ PROFIL

VA5402.003

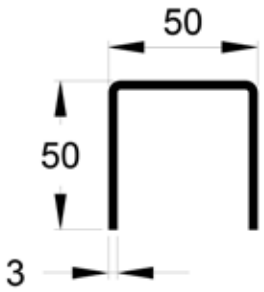

Materiál
S235JR-Fe360.B

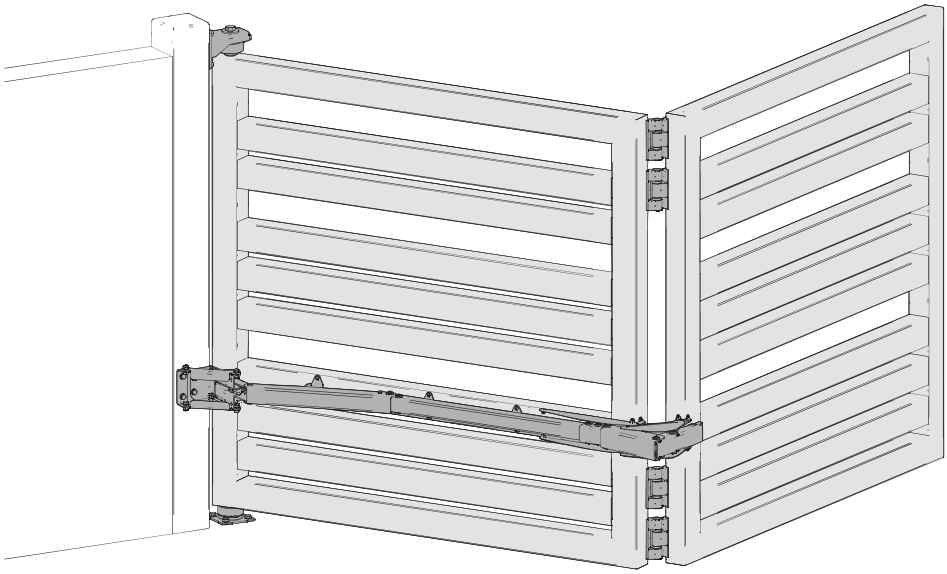

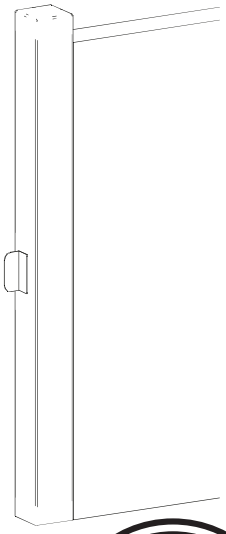

PATENTED
PATENTOVÁNO
PATENTED

1 sada
pro jedno křídlo

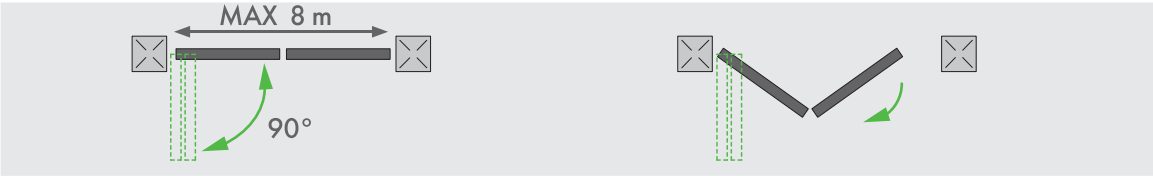

2 sady
pro dvě křídla

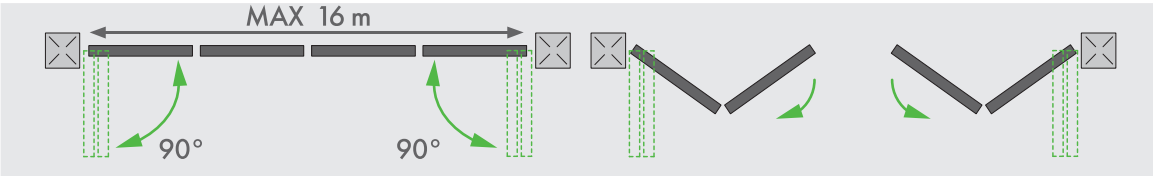

KC7110.180 S REGULOVATELNÝM PANTEM K PŘIVAŘENÍ

KÓD	POPIS	MNOŽSTVÍ	
VC4114.090	**Horní regulovatelný pant**	1	
VC4202.090	**Spodní regulovatelný pant**	1	

Systém teleskopických dvoukřídlých bran FAC je ideálním řešením v případě omezené možnosti pohybu křídel v prostoru ve fázi otevření. Dodávaná sada obsahuje veškeré příslušenství k realizaci bran s rozsahem otevření 4, 8, 11 a 15 m. Díky sadám FAC můžeme našim klientům nabídnout rychlá řešení s možností snadné instalace.

TECH. INFO

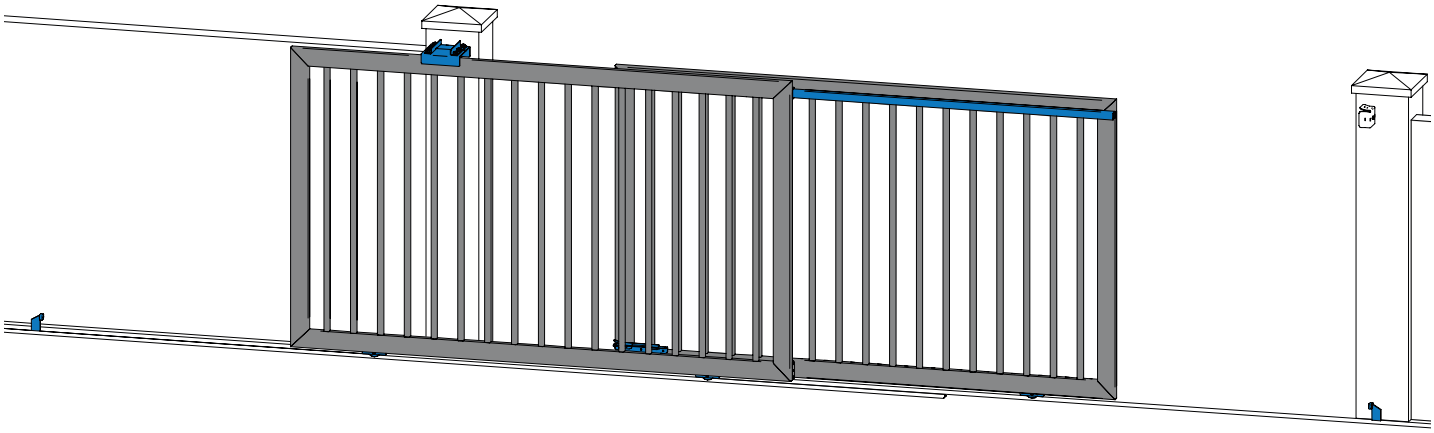

KA5100.1... DO 15 m
S POJEZDOVÝM KOLEČKEM PROFILU "V"

VA3501	VA3502	VA5101
VA5201	VA5301	VA4101
VA1104	VA5411	

SOUVISEJÍCÍ ARTIKLY

VA5401

VA2102

VA4203

pro vjezdy do 4 m

KA5100.104 S POJEZDOVÝMI KOLEČKY D.90 PROFILU "V"

KÓD	POPIS	MNOŽSTVÍ
VA1104.090	**Pojezdové kolečko s vnitřní podpěrou k přišroubování, V profil**	**4**
VA3501.A30	Komplet horního vedení vnitřního křídla	1
VA3502.N34	Vedení se 4 vodicími kladkami pro teleskopické brány	1
VA5101.004	Převodový mechanismus	1
VA5201.004	Spojka vnějšího křídla	1
VA5301.001	Ochranná lišta lanka	2
VA4101.092	Spodní doraz k přivaření	3
VA5411.001	Regulovatelná destička horního vodicího profilu	6

pro vjezdy do 8 m

KA5100.108 S POJEZDOVÝMI KOLEČKY D.90 PROFILU "V"

KÓD	POPIS	MNOŽSTVÍ
VA1104.090	**Pojezdové kolečko s vnitřní podpěrou k přišroubování, V profil**	**4**
VA3501.A30	Komplet horního vedení vnitřního křídla	1
VA3502.N34	Vedení se 4 vodicími kladkami pro teleskopické brány	1
VA5101.008	Převodový mechanismus	1
VA5201.004	Spojka vnějšího křídla	1
VA5301.001	Ochranná lišta lanka	4
VA4101.092	Spodní doraz k přivaření	3
VA5411.001	Regulovatelná destička horního vodicího profilu	10

pro vjezdy do 11 m

KA5100.111 S POJEZDOVÝMI KOLEČKY D.100 PROFILU "V"

KÓD	POPIS	MNOŽSTVÍ
VA1104.100	**Pojezdové kolečko s vnitřní podpěrou k přišroubování, V profil**	**4**
VA3501.B40	Komplet horního vedení vnitřního křídla	1
VA3502.N34	Vedení se 4 vodicími kladkami pro teleskopické brány	2
VA5101.011	Převodový mechanismus	1
VA5201.004	Spojka vnějšího křídla	1
VA5301.001	Ochranná lišta lanka	6
VA4101.115	Spodní doraz k přivaření	3
VA5411.001	Regulovatelná destička horního vodicího profilu	13

pro vjezdy do 15 m

KA5100.115 S POJEZDOVÝMI KOLEČKY D.100 PROFILU "V"

KÓD	POPIS	MNOŽSTVÍ
VA1104.100	**Pojezdové kolečko s vnitřní podpěrou k přišroubování, V profil**	**4**
VA3501.B40	Komplet horního vedení vnitřního křídla	1
VA3502.N34	Vedení se 4 vodicími kladkami pro teleskopické brány	2
VA5101.015	Převodový mechanismus	1
VA5201.004	Spojka vnějšího křídla	1
VA5301.001	Ochranná lišta lanka	8
VA4101.115	Spodní doraz k přivaření	3
VA5411.001	Regulovatelná destička horního vodicího profilu	17

KA5100.4... DO 15 m
S POJEZDOVÝM KOLEČKEM KRUHOVÉHO PROFILU

VA3501

VA3502

VA5101

VA5201

VA5301

VA4101

M

VA1404

VA5411

SOUVISEJÍCÍ ARTIKLY

VA2402

VA5401

VA4203

pro vjezdy do 4 m

KA5100.404 S POJEZDOVÝMI KOLEČKY D.90 KRUHOVÉHO PROFILU 20 mm

KÓD	POPIS	MNOŽSTVÍ
VA1404.090	**Pojezdové kolečko s vnitřní podpěrou k přišroubování, kruhový profil**	**4**
VA3501.A30	Komplet horního vedení vnitřního křídla	1
VA3502.N34	Vedení se 4 vodicími kladkami pro teleskopické brány	1
VA5101.004	Převodový mechanismus	1
VA5201.004	Spojka vnějšího křídla	1
VA5301.001	Ochranná lišta lanka	2
VA4101.092	Spodní doraz k přivaření	3
VA5411.001	Regulovatelná destička horního vodicího profilu	6

pro vjezdy do 8 m

KA5100.408 S POJEZDOVÝMI KOLEČKY D.90 KRUHOVÉHO PROFILU 20 mm

KÓD	POPIS	MNOŽSTVÍ
VA1404.090	**Pojezdové kolečko s vnitřní podpěrou k přišroubování, kruhový profil**	**4**
VA3501.A30	Komplet horního vedení vnitřního křídla	1
VA3502.N34	Vedení se 4 vodicími kladkami pro teleskopické brány	1
VA5101.008	Převodový mechanismus	1
VA5201.004	Spojka vnějšího křídla	1
VA5301.001	Ochranná lišta lanka	4
VA4101.092	Spodní doraz k přivaření	3
VA5411.001	Regulovatelná destička horního vodicího profilu	10

pro vjezdy do 11 m

KA5100.411 S POJEZDOVÝMI KOLEČKY D.100 KRUHOVÉHO PROFILU 20 mm

KÓD	POPIS	MNOŽSTVÍ
VA1404.100	**Pojezdové kolečko s vnitřní podpěrou k přišroubování, kruhový profil**	**4**
VA3501.B40	Komplet horního vedení vnitřního křídla	1
VA3502.N34	Vedení se 4 vodicími kladkami pro teleskopické brány	2
VA5101.011	Převodový mechanismus	1
VA5201.004	Spojka vnějšího křídla	1
VA5301.001	Ochranná lišta lanka	6
VA4101.115	Spodní doraz k přivaření	3
VA5411.001	Regulovatelná destička horního vodicího profilu	13

pro vjezdy do 15 m

KA5100.415 S POJEZDOVÝMI KOLEČKY D.100 KRUHOVÉHO PROFILU 20 mm

KÓD	POPIS	MNOŽSTVÍ
VA1404.100	**Pojezdové kolečko s vnitřní podpěrou k přišroubování, kruhový profil**	**4**
VA3501.B40	Komplet horního vedení vnitřního křídla	1
VA3502.N34	Vedení se 4 vodicími kladkami pro teleskopické brány	2
VA5101.015	Převodový mechanismus	1
VA5201.004	Spojka vnějšího křídla	1
VA5301.001	Ochranná lišta lanka	8
VA4101.115	Spodní doraz k přivaření	3
VA5411.001	Regulovatelná destička horního vodicího profilu	17

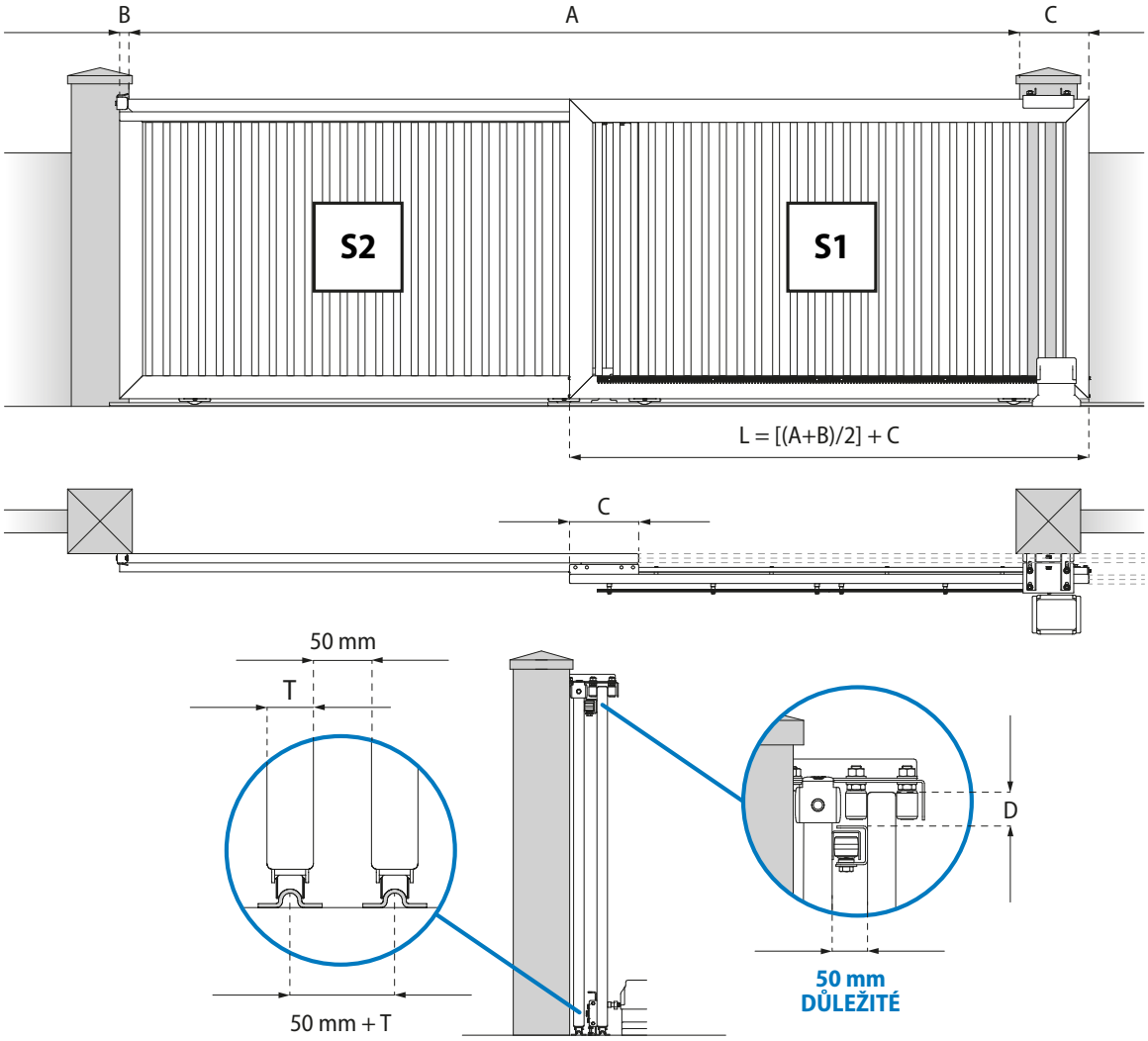

TABULKA ROZMĚRŮ

KÓD	KOLEČKO	A max (m)	C (m)	D min (mm)	S2 max (kg)
KA5100.104	V	4	0,3	50	300
KA5100.404	U				
KA5100.108	V	8	0,3	50	300
KA5100.408	U				
KA5100.111	V	11	0,6	70	400
KA5100.411	U				
KA5100.115	V	15	0,6	70	400
KA5100.415	U				

TECH. INFO

Informace o rozměrech křídel a konstrukčních vlastnostech získáte v technických listech

ROZMĚRY KŘÍDEL

KÓD	OTEVŘENÍ (A)	L (m) s B=0,1 m
KA5100.104/ KA5100.404	3	1,85
KA5100.104/ KA5100.404	4	2,35
KA5100.108/ KA5100.408	5	2,85
KA5100.108/ KA5100.408	6	3,35
KA5100.108/ KA5100.408	7	3,85
KA5100.108/ KA5100.408	8	4,35
KA5100.111/ KA5100.411	9	5,15
KA5100.111/ KA5100.411	10	5,65
KA5100.111/ KA5100.411	11	6,15
KA5100.115/ KA5100.415	12	6,65
KA5100.115/ KA5100.415	13	7,15
KA5100.115/ KA5100.415	14	7,65
KA5100.115/ KA5100.415	15	8,15

Příklad výpočtu neuvedeného v tabulce

A = 3,5 m
B = 0,06 m (zvoleno Vámi)
C = 0,3 m (dle výše uvedené tabulky)
L = [(A+B)/2] + C

L = [(3,5+0,06)/2] + 0,3
L = [(3,56)/2] + 0,3
L = 1,78 + 0,3
L = 2,08

Upozornění: rychlost posledního křídla = dvojitá pohonová rychlost.

VA3501

Komplet horního vedení vnitřního křídla

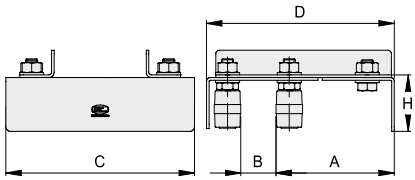

KÓD	ART./P.	A	B	C	D	H	BAL. INFO	
ZINEK								
VA3501.A30	-	96-152	42-60.5	220	240.5	56	1	3
VA3501.B40	-	136.5-158	60-81.5	350	307	82	1	7,5

VA3502

Vedení se 4 vodicími kladkami pro teleskopické brány

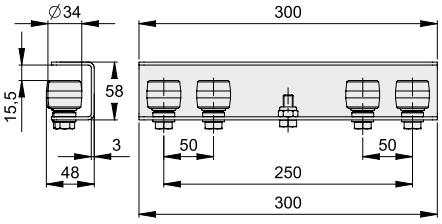

KÓD	ART./P.	BAL. INFO	
ZINEK			
VA3502.N34	-	1	1,3

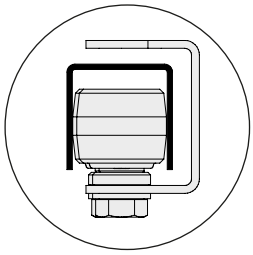

Ideální pro VA5401 profily 40x40 / tl. 2 mm

SADY

VA5101

Převodový mechanismus

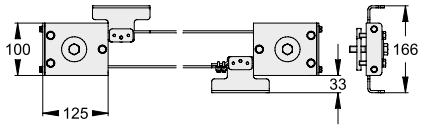

KÓD	ART./P.	MAX. OTEVŘENÍ (m)	BAL. INFO	
ZINEK				
VA5101.004	-	4	1	3,9
VA5101.008	-	8	1	4,2
VA5101.011	-	11	1	4,4
VA5101.015	-	15	1	4,6

VČETNĚ MAZIVA

VA5201

Spojka vnějšího křídla

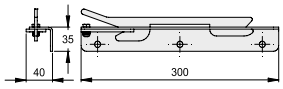

KÓD	ART./P.	BAL. INFO	
ZINEK			
VA5201.004	-	1	0,7

VA5301

Ochranná lišta lanka

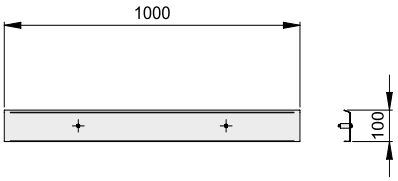

KÓD	ART./P.	BAL.	INFO Kg
ZINEK			
VA5301.001	-	1	1,1

VA4101

Spodní doraz k přivaření

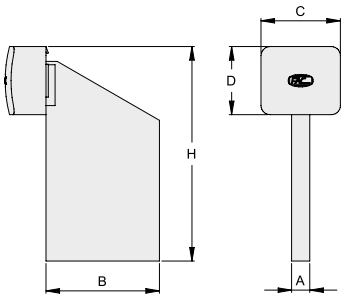

KÓD	ART./P.	A	B	C	D	H	BAL.	INFO Kg
ZINEK								
VA4101.092	115	8	50	35	30	92	20	6,2
VA4101.115	116	10	70	45	36	115	10	6,1
NEREZ								
VA4101.092.i	1115	8	50	35	30	92	10	3,1
VA4101.115.i	1116	8	50	35	30	115	10	6,1

TECH. INFO

VA1104

Pojezdové kolečko s vnitřní podpěrou k přišroubování, V profil

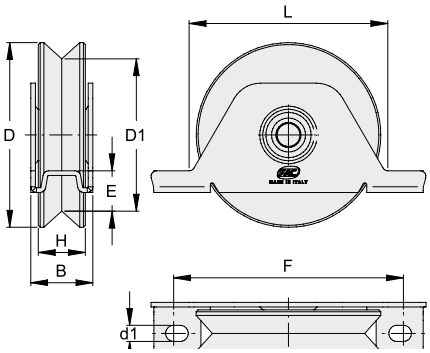

	KÓD	ART./P.	D	D1	B	H	E	L	F	Ø d1	ZATÍŽENÍ KG	BAL.	INFO Kg
	ZINEK												
x1	VA1104.090	731.90	90	75	33	20	18	106	122-115	8.5	200	6	5,8
x1	VA1104.100	-	100	83	33	22	22	106	122-115	8.5	200	4	5,2
x1	VA1104.120	-	120	103	38	22	23	130	150	9	250	2	4,0
x2	VA1104.090.2	-	90	71	33	25	16	106	122-115	8.5	360	6	7,1
x2	VA1104.100.2	-	100	81	33	25	21	106	122-115	8.5	360	4	5,8
x2	VA1104.120.2	731.120	120	103	38	25	23	130	150	9	400	2	4,5

POZN.: jmenovitá hodnota vnějšího průměru

TECH. INFO

VA1404

Pojezdové kolečko s vnitřní podpěrou k přišroubování, kruhový profil

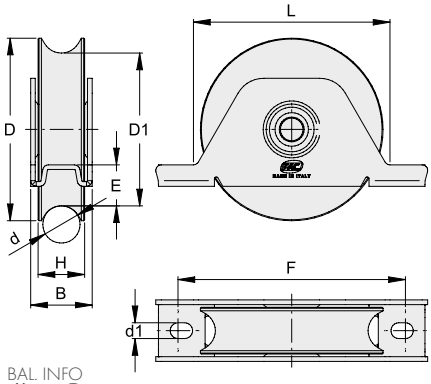

	KÓD	ART./P.	D	D1	d	B	H	E	L	F	d1	ZATÍŽENÍ KG	BAL.	INFO Kg
	ZINEK													
x1	VA1404.090	733.90/20	90	72	20	33	24	17	106	122-115	8.5	200	6	6,0
x1	VA1404.100	-	100	82	20	33	24	22	106	122-115	8.5	200	4	5,1
x1	VA1404.120	-	120	102	20	38	24	23	130	150	9	250	2	4,0
x2	VA1404.090.2	-	90	72	20	33	25	17	106	122-115	8.5	360	6	6,7
x2	VA1404.100.2	-	100	82	20	33	25	22	106	122-115	8.5	360	4	5,5
x2	VA1404.120.2	733.120/20	120	102	20	38	25	23	130	150	9	400	2	4,2

POZN.: jmenovitá hodnota vnějšího průměru

TECH. INFO

VA5411

Regulovatelná destička horního vodicího profilu

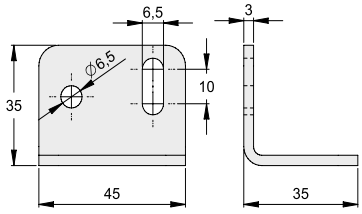

KÓD	ART./P.	BAL.	INFO Kg
ZINEK			
VA5411.001	-	1	0,1

VA5401

Horní vodicí profil

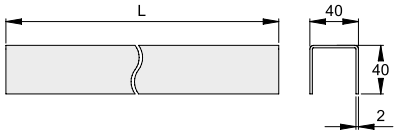

KÓD	ART./P.	L	BAL.	INFO Kg
ZINEK				
VA5401.003	-	3	1	5,3
VA5401.006	-	6	1	10,6
NATURAL				
VA5401.002	-	1,9	1	3,6
VA5401.003.L	-	3	1	5,3
VA5401.006.L	-	6	1	10,6

VA2402

Vodicí kolejnice 20 mm s otvory, kruhový profil

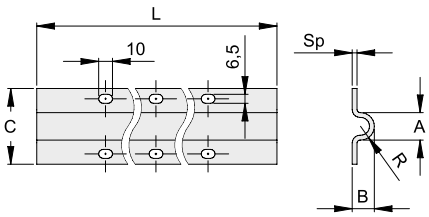

KÓD	ART./P.	A	B	C	R	Sp	L (m)	BAL.	INFO Kg
ZINEK									
VA2402.003	720/Z3F	20	16	55	10	3.5	3	1	5,3
VA2402.006	720/ZF	20	16	55	10	3.5	6	1	10,7
NEREZ									
VA2402.003.i	1720/3F	20	16	55	10	2.5	3	1	4,0
VA2402.006.i	1720F	20	16	55	10	2.5	6	1	8,0

POZN.: rozměry uvedené v katalogu jsou čistě indikativní a mohou podléhat změnám; před zahájením prací počkejte na dodání fyzického komponentu.

Skupina systémů pro posuvné brány FAC byla rozšířena o řešení v podobě sady pro posuvné teleskopické vícekřídlé brány. Tento systém je díky kompaktnosti ve fázi zavírání optimálním řešením ve všech případech, kdy je velmi omezená možnost pohybu křídel v prostoru. Křídla zabírají v zadní části brány jen zcela minimální prostor. Proto je sada pro vícekřídlé brány vhodná ve všech situacích, v nichž je nezbytné optimalizovat otevírání na minimálním prostoru, jako např. na parkovištích nebo u vjezdů. Sada umožňuje otevření až do max. 12 m, a to při zachování veškerých funkčních vlastností, které jsou charakteristické pro posuvné brány se dvěma křídly.

TECH. INFO

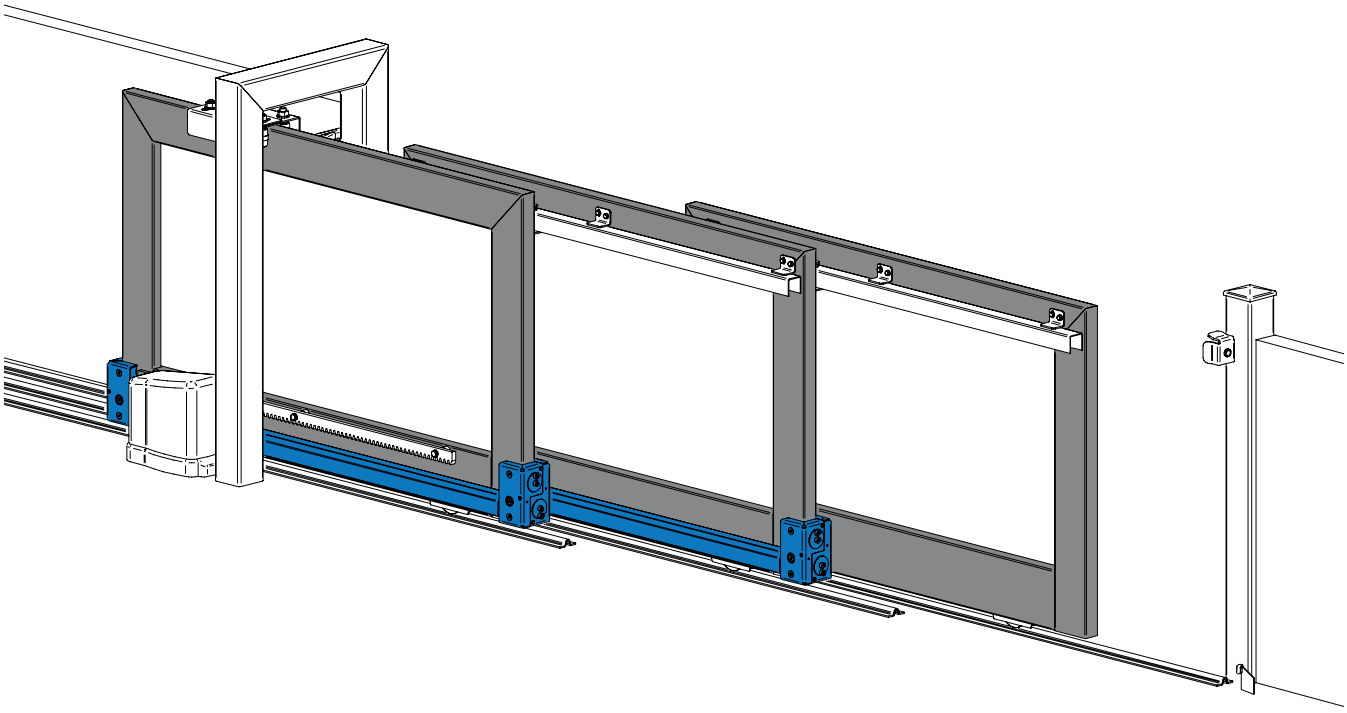

KA5102 DO 12 m

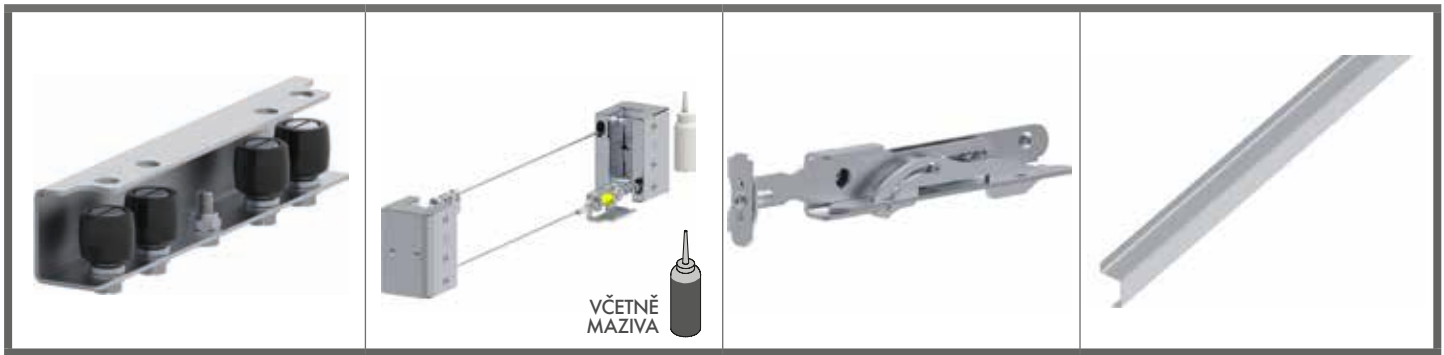

VA3502	VA5102	VA5203	VA5302

DOPORUČENÉ ARTIKLY

VA5411

VA5401

VA3204 Str. 117

VA2102 Str. 107
VA2302 Str. 108
VA2402 Str. 108

VA1104 Str. 91
VA1304 Str. 99
VA1404 Str. 103

VA4101 Str. 121

UPOZORNĚNÍ: **PRO 3 KŘÍDLA OBJEDNÁVEJTE 2 SADY**
V případě jiného počtu křídel Vám naše technické oddělení poskytne podrobnější informace

2x KA5102.002 SADA PRO 3 KŘÍDLA, PRO VJEZDY DO MAX. 6 m

KÓD	POPIS	MNOŽSTVÍ
VA3502.N34	Horní vedení vnějšího křídla	**1**
VA5102.002	Převodový mechanismus	**1**
VA5203.004	Spojka vnějšího křídla	**2**
VA5302.001	Ochranná lišta lanka	**4**

2x KA5102.004 SADA PRO 3 KŘÍDLA, PRO VJEZDY DO MAX. 12 m

KÓD	POPIS	MNOŽSTVÍ
VA3502.N34	Horní vedení vnějšího křídla	**1**
VA5102.004	Převodový mechanismus	**1**
VA5203.004	Spojka vnějšího křídla	**2**
VA5302.001	Ochranná lišta lanka	**7**

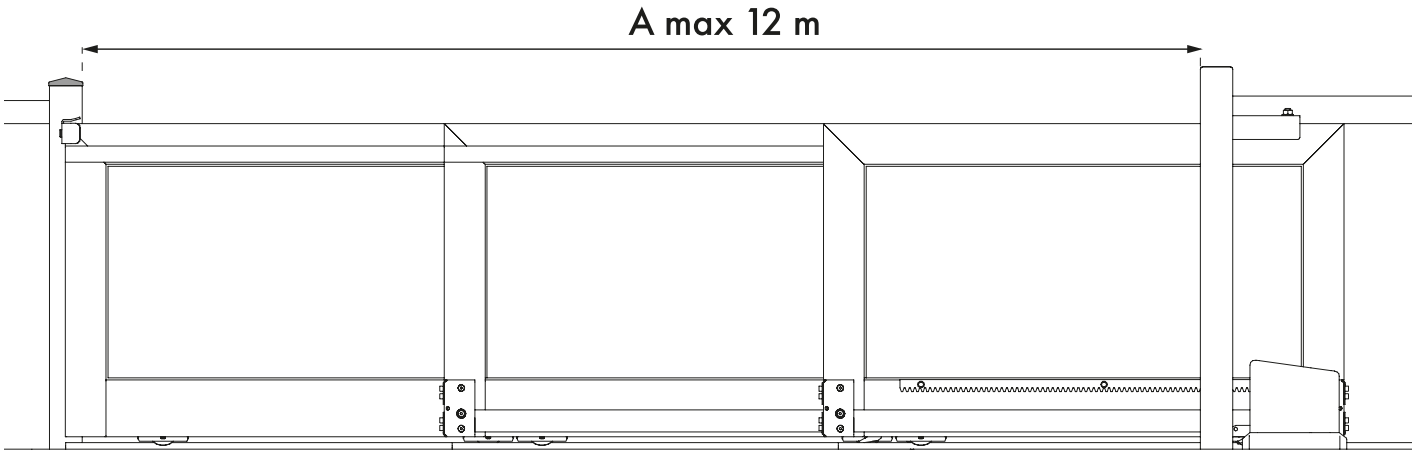

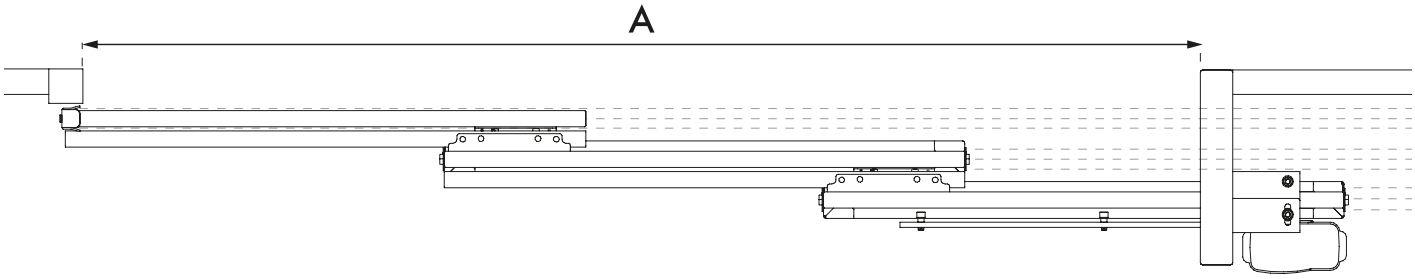

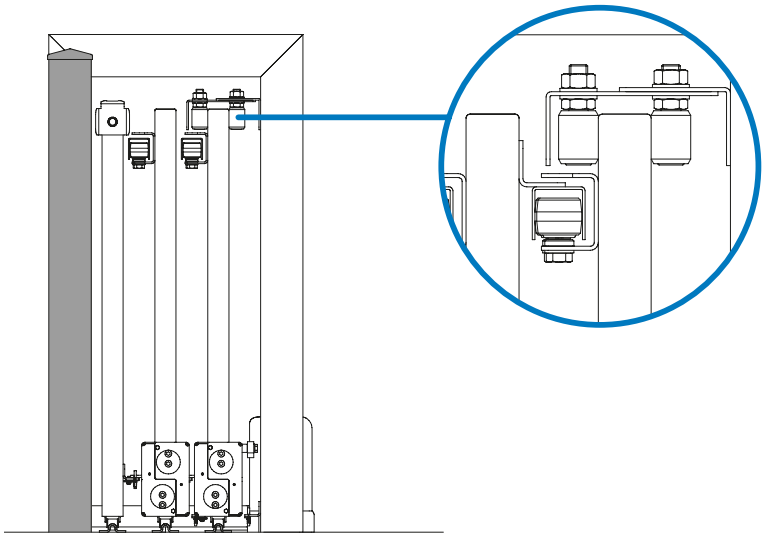

TECH. INFO

Informace o rozměrech křídel a konstrukčních vlastnostech získáte v technických listech

VA3502

Vedení se 4 vodicími kladkami pro teleskopické brány

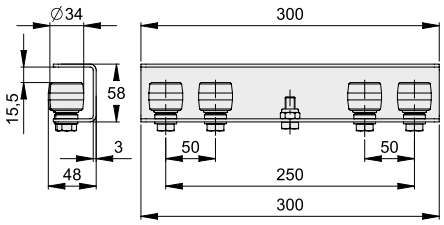

KÓD	ART./P.	BAL. INFO	
ZINEK			
VA3502.N34	-	1	1,3

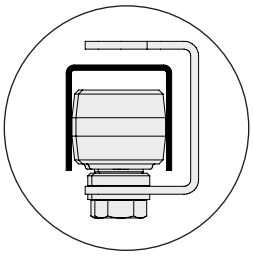

Ideální pro VA5401 profily 40x40 / tl. 2 mm

VA5102

Převodový mechanismus

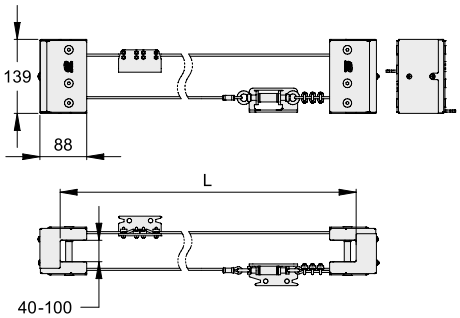

KÓD	ART./P.	L (m) MAX	BAL. INFO	
ZINEK				
VA5102.002	-	2.35	1	5,3
VA5102.004	-	4.35	1	5,5

VČETNĚ MAZIVA

VA5203

Spojka vnějšího křídla

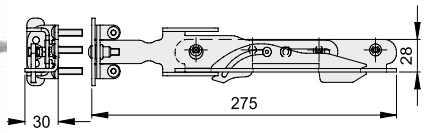

KÓD	ART./P.	BAL.	INFO Kg
ZINEK			
VA5203.004	-	1	0,5

VA5302

Ochranná lišta lanka

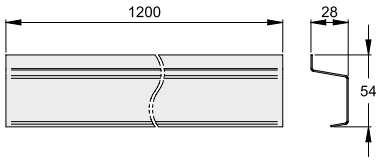

KÓD	ART./P.	BAL.	INFO Kg
ZINEK			
VA5302.001	-	1	0,8

Řada pro samonosné brány Guardian byla vyvinuta pro veškeré situace, v nichž může přítomnost kolečka na zemi působit jako omezení; např. v případě sněhu, štěrku, nepravidelného povrchu nebo vjezdu pro těžké dopravní prostředky. Tento nový systém využívá samonosnou konstrukci, zachovává však všechny vlastnosti klasické řady, k nimž patří snadný transport, instalace a údržba. Tyto charakteristiky má řada díky řešení poskytovanému v sadě FAC, která obsahuje rovněž všechny technické informace nezbytné k realizaci brány.

TECH. INFO

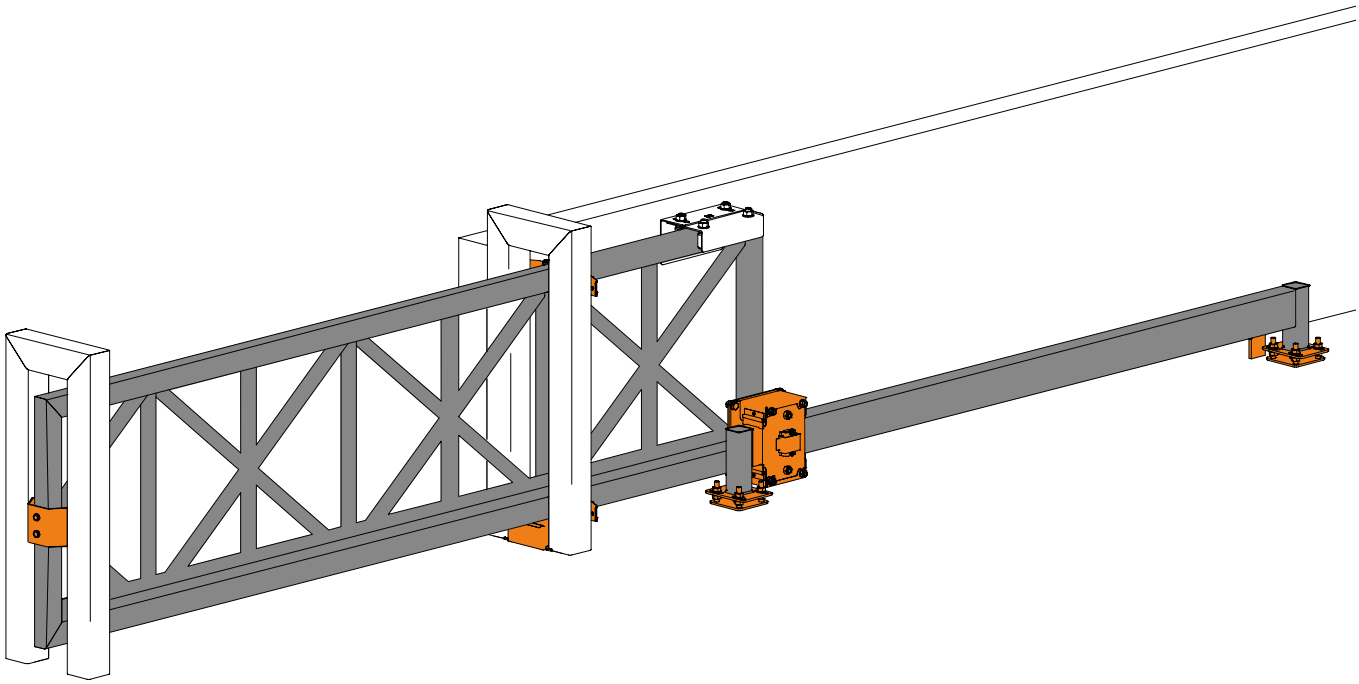

KD2100 DO 12 m

VD2100	VD2200	VD2400

VD2501	VD2500	VD2300	VA4101

DOPORUČENÉ ARTIKLY

VD2350

VA3204 Str. 117

KD2100.100 SADA PRO VJEZDY DO MAX. 6 m - 500 kg

KÓD	POPIS	MNOŽSTVÍ
VD2100.100	Vozík do úrovně terénu pro samonosné brány typu Guardian	**1**
VD2200.100	Zadní vozík pro samonosné brány typu Guardian	**1**
VD2400.N38	Regulovatelná vodicí kladka	**4**
VD2501.100	Regulační deska	**2**
VD2500.100	Kotevní podkladová deska pro vozíky samonosných bran	**2**
VD2300.100	Přední doraz	**1**
VA4101.115	Spodní doraz k přivaření 1	**1**

KD2100.150 SADA PRO VJEZDY DO MAX. 12 m - 1500 kg

KÓD	POPIS	MNOŽSTVÍ
VD2100.150	Vozík do úrovně terénu pro samonosné brány typu Guardian	**1**
VD2200.150	Zadní vozík pro samonosné brány typu Guardian	**1**
VD2400.i52	Regulovatelná vodicí kladka	**4**
VD2501.150	Regulační deska	**2**
VD2500.150	Kotevní podkladová deska pro vozíky samonosných bran	**2**
VD2300.150	Přední doraz	**1**
VA4101.115	Spodní doraz k přivaření	**1**

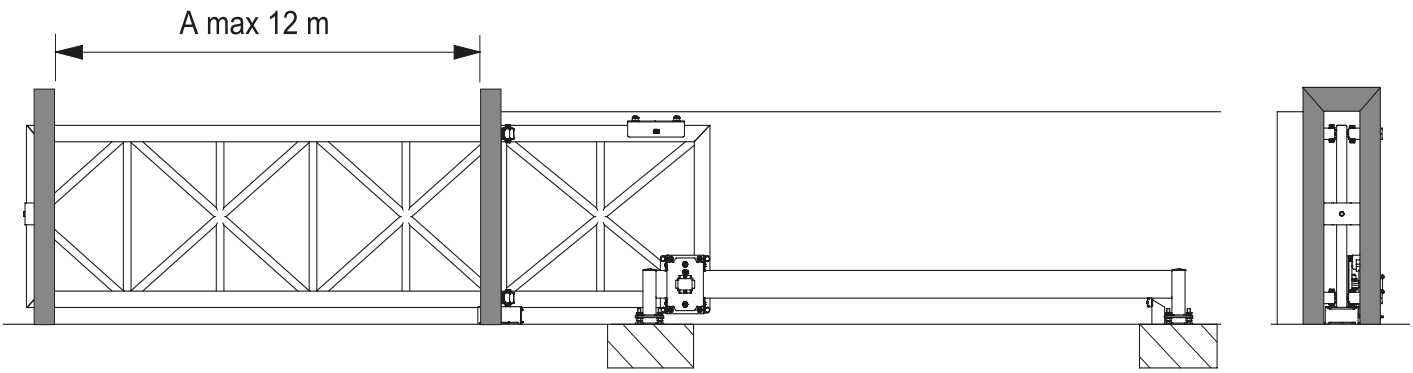

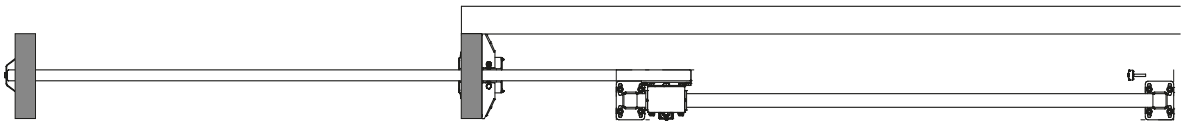

TECH. INFO

Informace o rozměrech křídel a konstrukčních vlastnostech získáte v technických listech

VD2100

Vozík do úrovně terénu pro samonosné brány typu Guardian

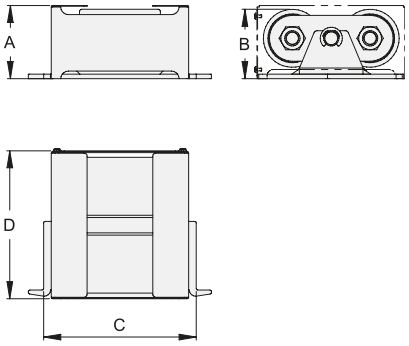

KÓD	ART./P.	A	B	C	D	BAL.	INFO Kg
ZINEK							
VD2100.100	-	64	60	140	170	1	4,1
VD2100.150	-	112	100	200	206	1	14,9

VD2200

Zadní vozík pro samonosné brány typu Guardian

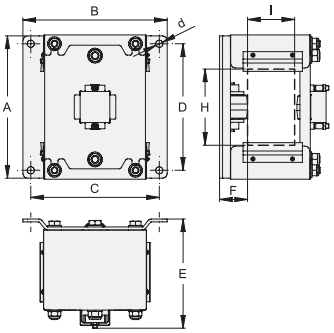

KÓD	ART./P.	A	B	C	D	E	F	d	H	I	BAL.	INFO Kg
ZINEK												
VD2200.100	-	206	191	171	186	135	39.5	10.5	96-104	47.5-52.5	1	5,4
VD2200.150	-	288	292	260	256	225	56.5	14.5	147-157	97-103	1	17,6

VD2300

Přední doraz

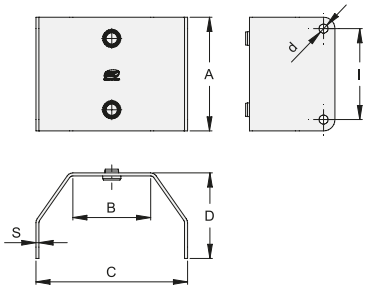

KÓD	ART./P.	A	B	C	D	I	d	S	BAL.	INFO Kg
ZINEK										
VD2300.100	-	80	63	140	80	56	10	3	1	0,4
VD2300.150	-	150	102	200	113	120	12	4	1	1,6

VD2400

Regulovatelná vodicí kladka

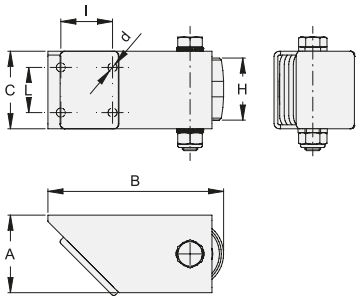

KÓD	ART./P.	A	B	C	H	I	L	d	BAL.	INFO Kg
ZINEK										
VD2400.i52	-	60	131-141	60	48	40	35	7	1	0,9
VD2400.N38	-	50	132-140	40	28	50	-	10	1	0,6

VD2500

Kotevní podkladová deska pro vozíky samonosných bran

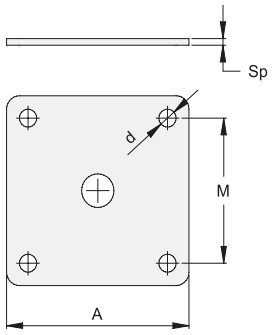

KÓD	ART./P.	A	M	d	Sp	BAL. INFO	Kg
ZINEK							
VD2500.100	-	110	80	14	5	1	0,4
VD2500.150	-	170	130	16	6	1	1,3

VD2501

Regulační deska

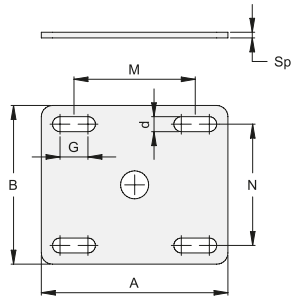

KÓD	ART./P.	A	B	M	N	G	d	Sp	BAL. INFO	Kg
ZINEK										
VD2501.100	-	140	110	80	80	30	14	5	1	0,5
VD2501.150	-	200	170	130	130	30	16	6	1	1,4

VA4101

Spodní doraz k přivaření

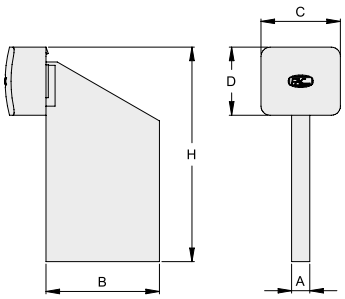

KÓD	ART./P.	A	B	C	D	H	BAL. INFO	
ZINEK								
VA4101.092	115	8	50	35	30	92	20	6,2
VA4101.115	116	10	70	45	36	115	10	6,1
NEREZ								
VA4101.092.i	1115	8	50	35	30	92	10	3,1
VA4101.115.i	1116	8	70	45	36	115	10	6,1

TECH. INFO

VD2350

Přední doraz umožňující nadzvednutí

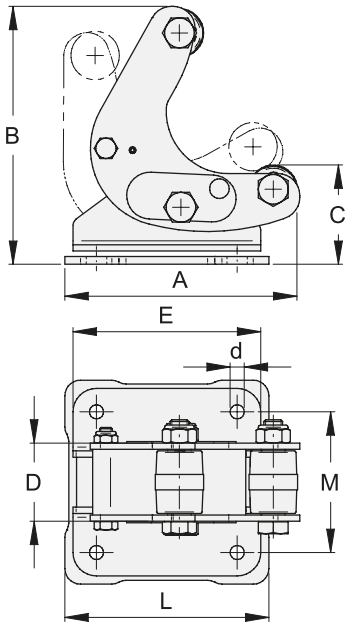

KÓD	ART./P.	A	B	C	D	E	L	M	d	BAL. INFO	
ZINEK											
VD2350.100	-	150	160	50-100	50	120x120	130-130	90x90	9	1	2,40

Řada pro samonosné teleskopické brány Guardian je charakteristická kompaktností, i když se na zemi nenachází pojezdové kolečko, které by mohlo představovat omezení v případě sněhu, štěrku, nepravidelného povrchu nebo vjezdu pro těžké dopravní prostředky. Díky teleskopickým křídlům lze podstatně omezit otevírání. Samonosná konstrukce je velice funkční a bezpečná. Sada FAC dále obsahuje všechny komponenty a technické informace nezbytné k optimální instalaci.

TECH. INFO

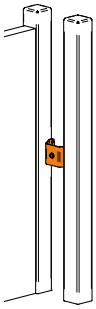

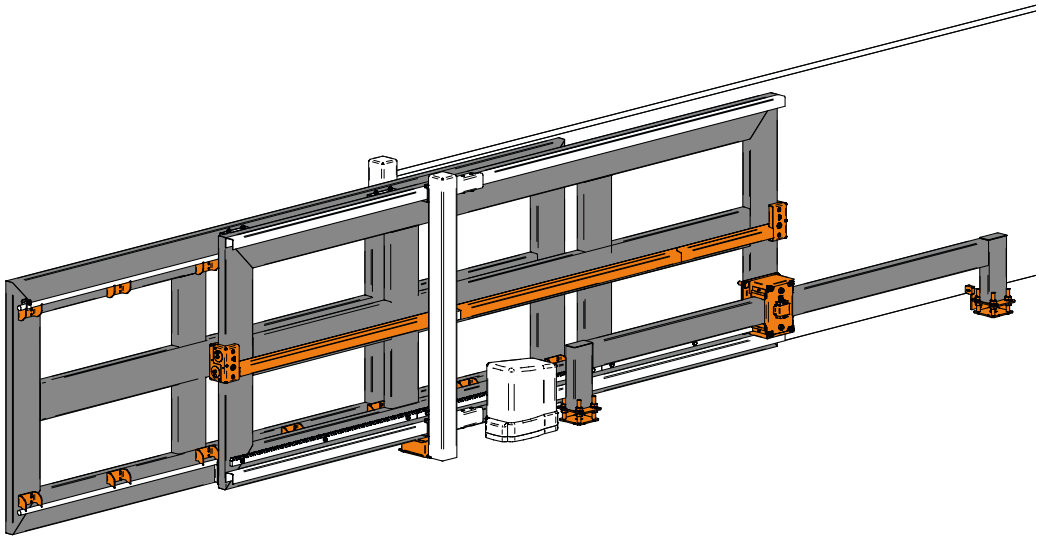

KA2150 DO 8 m

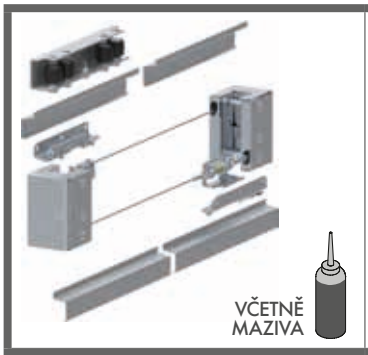

KA5102

KD3100

VD2200

VD2100

VD2501

VD2500

Va4101

DOPORUČENÉ ARTIKLY

VD2350

VA5401

VA5411

KD2150.100 SADA PRO VJEZDY DO MAX. 8 m

KÓD	POPIS	MNOŽSTVÍ
KA5102.006	Sada pro posuvné teleskopické brány	1
KD3100.075	Sada pro vodicí kladky samonosných bran	1
VD2100.100	Vozíky do úrovně terénu	1
VD2200.100	Zadní vozíky	1
VD2500.100	Kotevní podkladové desky	2
VD2501.100	Regulační deska	2
VA4101.115	Spodní doraz k přivaření	1

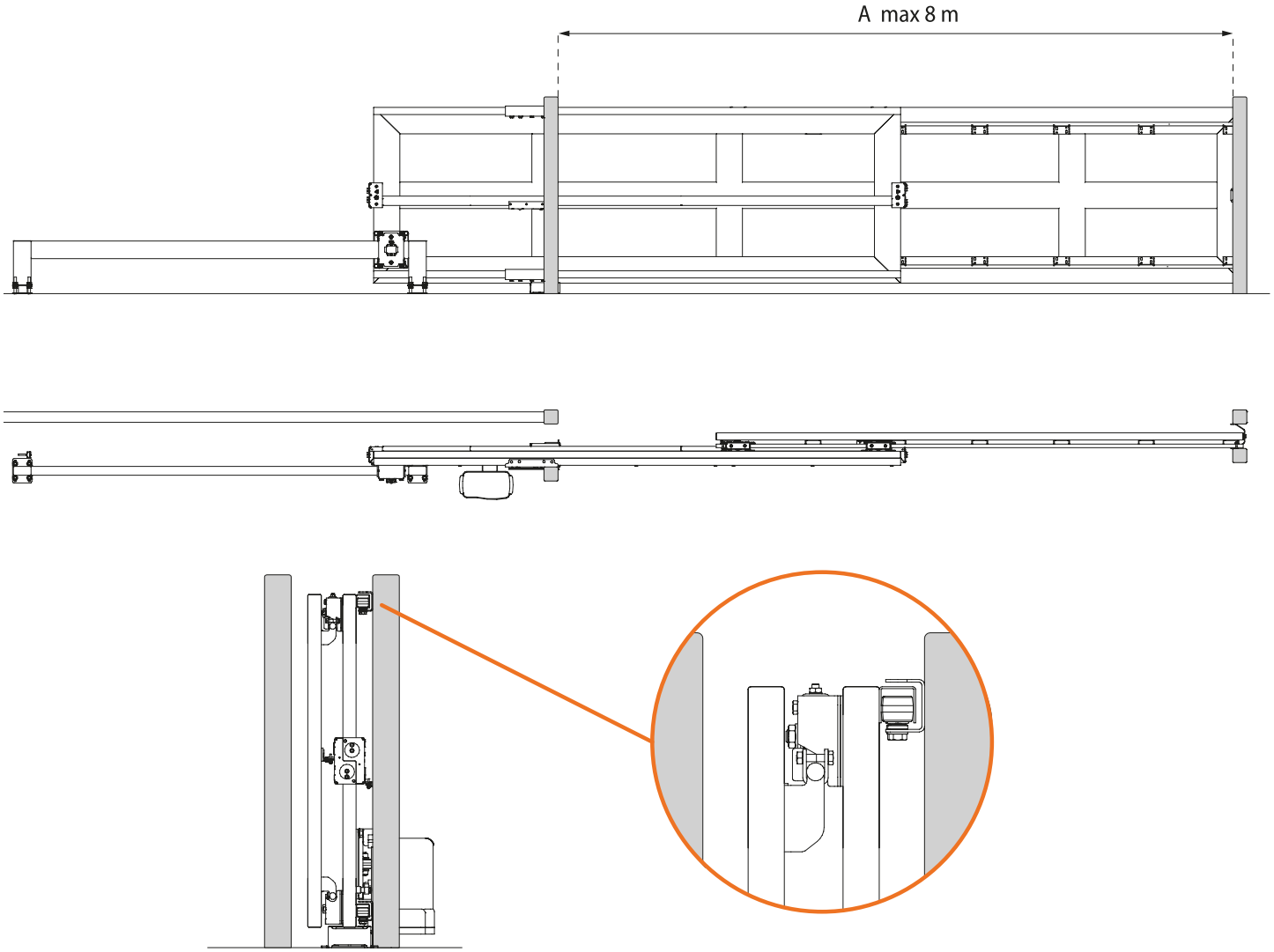

TECH. INFO

Informace o rozměrech křídel a konstrukčních vlastnostech získáte v technických listech

VA3502

Vedení se 4 vodicími kladkami pro teleskopické brány

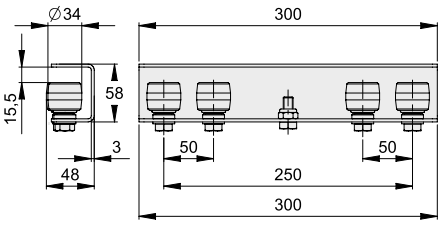

KÓD	ART./P.	BAL.	INFO Kg
ZINEK			
VA3502.N34	-	1	1,3

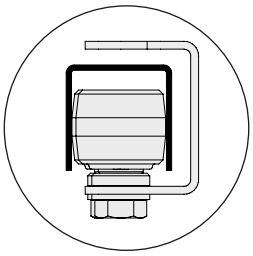

Ideální pro VA5401 profily 40x40 / tl. 2 mm

VA5102

Převodový mechanismus

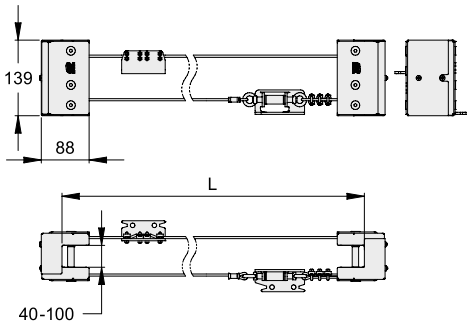

KÓD	ART./P.	L (m) MAX	BAL.	INFO Kg
ZINEK				
VA5102.002	-	2.35	1	5,3
VA5102.004	-	4.35	1	5,5

VČETNĚ MAZIVA

VA5203

Spojka vnějšího křídla

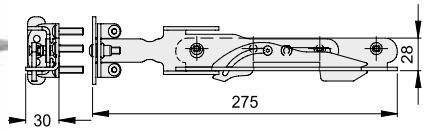

KÓD	ART./P.	BAL. INFO	
ZINEK			
VA5203.004	-	1	0,5

VA5302

Ochranná lišta lanka

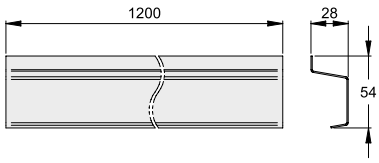

KÓD	ART./P.	BAL. INFO	
ZINEK			
VA5302.001	-	1	0,8

VD2100

Vozík do úrovně terénu pro samonosné brány typu Guardian

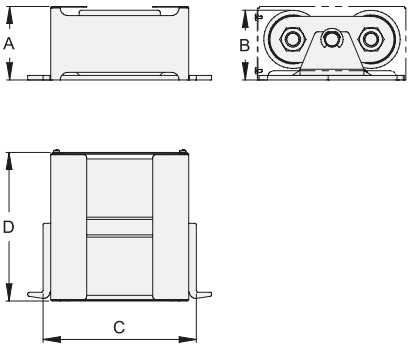

KÓD	ART./P.	A	B	C	D	BAL. INFO	
ZINEK							
VD2100.100	-	64	60	140	170	1	4,1
VD2100.150	-	112	100	200	206	1	14,9

VD2200

Zadní vozík pro samonosné brány typu Guardian

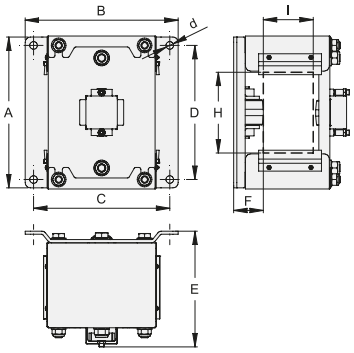

KÓD	ART./P.	A	B	C	D	E	F	d	H	I	BAL. INFO	
ZINEK												
VD2200.100	-	206	191	171	186	135	39.5	10.5	96-104	47.5-52.5	1	5,4
VD2200.150	-	288	292	260	256	225	56.5	14.5	147-157	97-103	1	17,6

VD2500

Kotevní podkladová deska pro vozíky samonosných bran

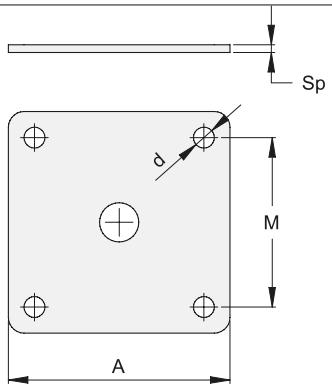

KÓD	ART./P.	A	M	d	Sp	BAL. INFO	
ZINEK							
VD2500.100	-	110	80	14	5	1	0,4
VD2500.150	-	170	130	16	6	1	1,3

VD2501

Regulační deska

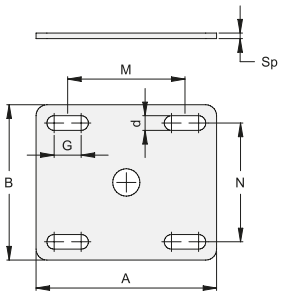

KÓD	ART./P.	A	B	M	N	G	d	Sp	BAL.	INFO Kg
ZINEK										
VD2501.100	-	140	110	80	80	30	14	5	1	0,5
VD2501.150	-	200	170	130	130	30	16	6	1	1,4

VD3100

Horní vozík pro samonosnou bránu

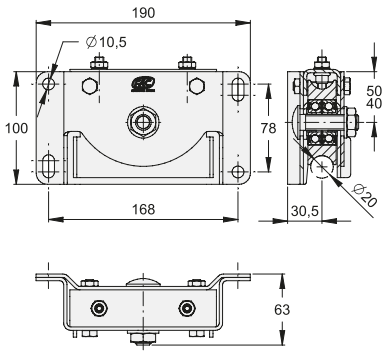

KÓD	ART./P.	BAL.	INFO Kg
ZINEK			
VD3100.075	-	1	2,1
VD2300.150	-	1	1,6

VD3200

Spodní vozík pro samonosnou bránu

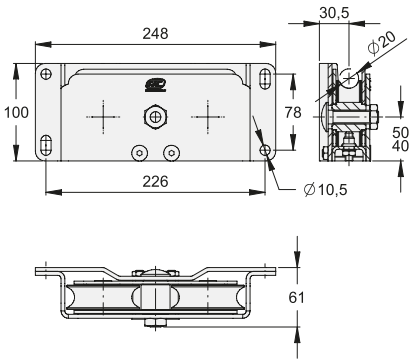

KÓD	ART./P.	BAL.	INFO Kg
ZINEK			
VD3200.075	-	1	3,6

VD3300

Koncový doraz pojezdového kolečka s kruhovým profilem o prům. 20 mm

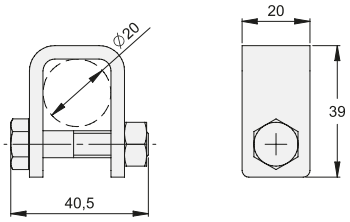

KÓD	ART./P.	BAL.	INFO Kg
ZINEK			
VD3300.020	-	1	0,1

VD3400

Podpěra pro pojezdové kolečko s kruhovým profilem o prům. 20 mm

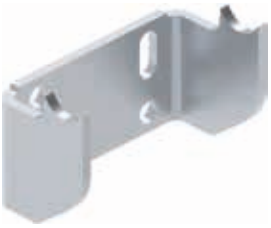

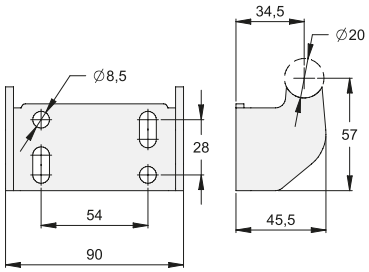

KÓD	ART./P.	BAL.	INFO Kg
ZINEK			
VD3400.020	-	1	0,2

VA4101

Spodní doraz k přivaření

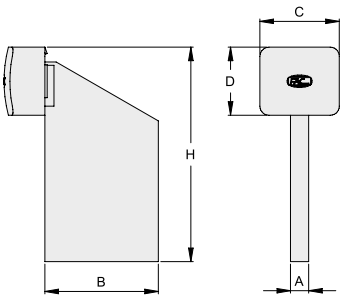

KÓD	ART./P.	A	B	C	D	H	BAL.	INFO Kg
ZINEK								
VA4101.092	115	8	50	35	30	92	20	6,2
VA4101.115	116	10	70	45	36	115	10	6,1
NEREZ								
VA4101.092.i	1115	8	50	35	30	92	10	3,1
VA4101.115.i	1116	8	70	45	36	115	10	6,1

TECH. INFO

VA5411

Regulovatelná destička horního vodicího profilu

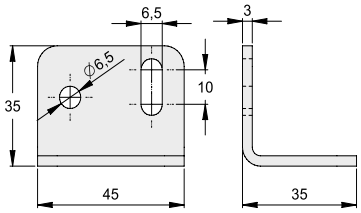

KÓD	ART./P.	BAL.	INFO Kg
ZINEK			
VA5411.001	-	1	0,1

VD2350

Přední doraz umožňující nadzvednutí

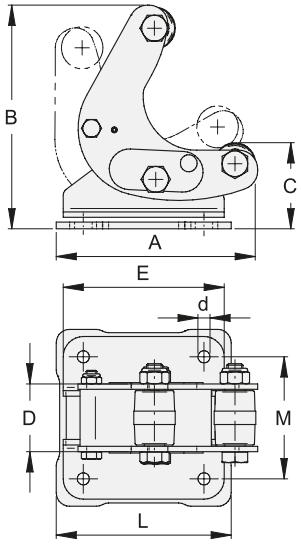

KÓD	ART./P.	A	B	C	D	E	L	M	d	BAL.	INFO Kg
ZINEK											
VD2350.100	-	150	160	50-100	50	120x120	130-130	90x90	9	1	2,40

NOVÉ ŘEŠENÍ PRO POSUVNÉ BRÁNY

SADA PRO POSUVNOU BRÁNU RADIUS

Sada pro posuvnou bránu RADIUS od společnosti FAC umožňuje zasunutí křídel po kolejnici pod úhlem 90 stupňů. RADIUS je novinkou v systémech řešení úspory prostoru, umožňuje rohové zasunutí posuvných křídel pod úhlem 90 stupňů a je nejnovějším produktem společnosti FAC na trhu.

- neomezené otevírání
- max. hmotnost brány 500 kg
- inovační řešení, dostupné v sadě
- snadná instalace

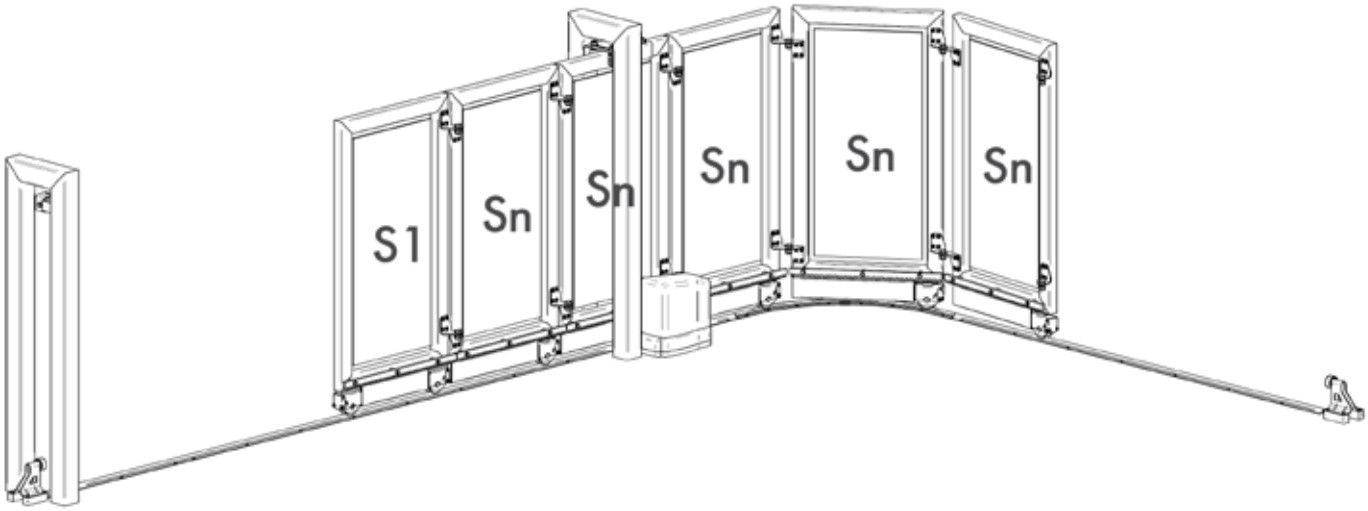

KA8103.050/.100 SADA HLAVNÍHO KŘÍDLA S1

VA1321.075	VA3205.B40	VA4112.125
VA2312		

KA8103.001 SADA VEDLEJŠÍHO KŘÍDLA Sn

VA1322.075	VL4600.135	

SOUVISEJÍCÍ ARTIKLY

VD2302

VA4203

VA6201
VA6202

KA8103.050 SADA HLAVNÍHO KŘÍDLA S1

KÓD	POPIS	MNOŽSTVÍ
VA1321.075	Pojezdové kolečko hlavního křídla	2
VA3205.B40	Horní vedení brány regulovatelné se 4 vodicími kladkami	1
VA4112.125	Spodní doraz	1
VA2312	Zakřivená vodicí kolejnice R 0,50 m	1

KA8103.100 SADA HLAVNÍHO KŘÍDLA S1

KÓD	POPIS	MNOŽSTVÍ
VA1321.075	Pojezdové kolečko hlavního křídla	2
VA3205.B40	Horní vedení brány regulovatelné se 4 vodicími kladkami	1
VA4112.125	Spodní doraz	1
VA2312	Zakřivená vodicí kolejnice R 1,00 m	1

KA8103.001 SADA VEDLEJŠÍHO KŘÍDLA Sn

KÓD	POPIS	MNOŽSTVÍ
VA1322.075	Pojezdové kolečko vedlejšího křídla	1
VL4600.135	Panty	2

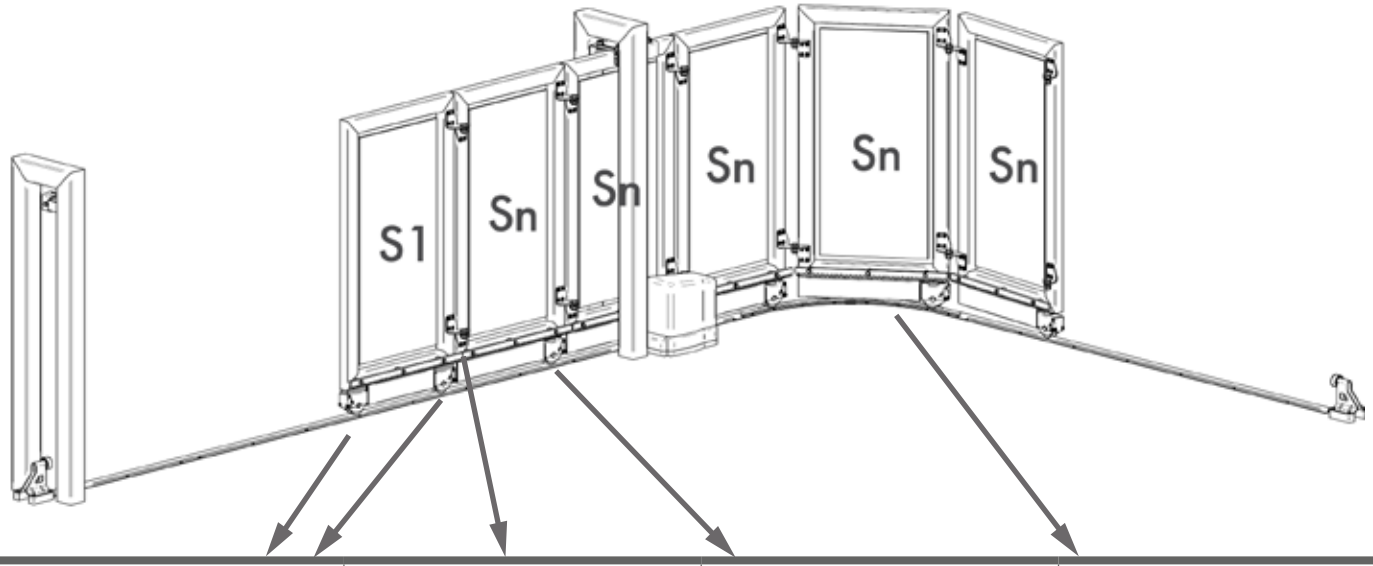

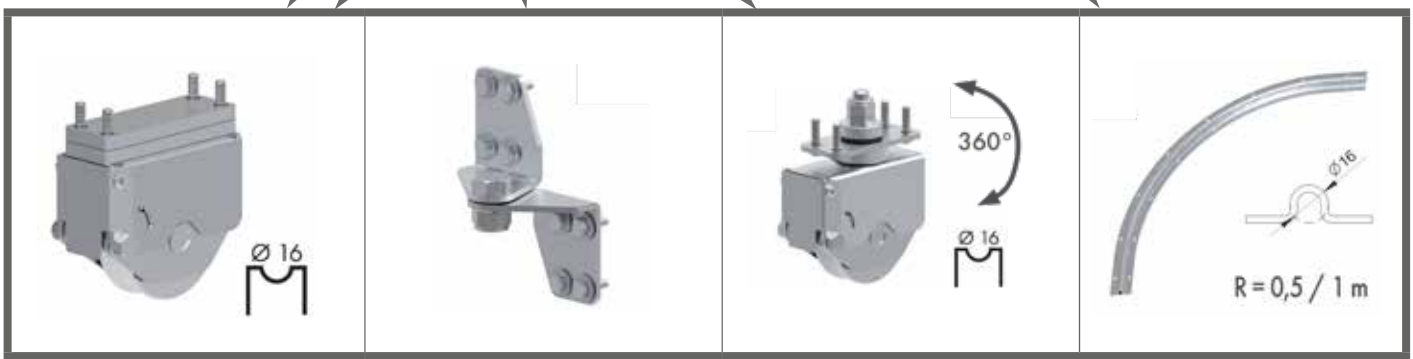

Pojezdová kolečka pro hlavní křídlo S1	Panty	Pojezdové kolečko pro vedlejší křídlo Sn	Zakřivená vodicí kolejnice

SADY

ATTENTI
AL
CANE

Nejčastěji používané sady pro výrobu samonosných bran. V sadě je již zahrnuta dodávka vodícího profilu, případně vodících profilů.

TECH. INFO

Existují vždy 2 varianty sad:

Sady KD1100. ... - s „černým“ vodící profilem (případně vodícími profily)
Sady KD1101. ... - s „pozinkovaným“ vodícím profilem (případně vodícími profily)

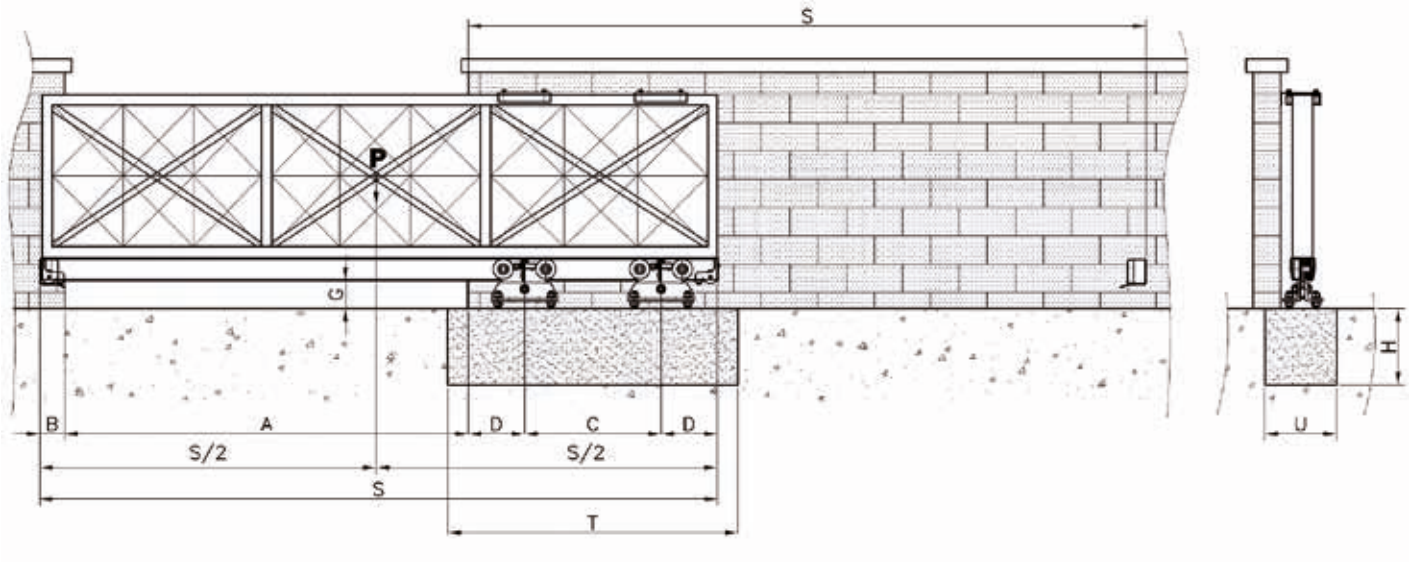

KD1100.044 EXTRA MALÁ ŘADA PRO PRŮJEZD DO 3,6 M

VD1406.044.L	VD1100.044	VD1203.044
VD1303.044		

SOUVISEJÍCÍ ARTIKLY

NALEZNETE NA STRANÁCH 208–217

KD1100.044 SADA EXTRA MALÁ ŘADA PRO PRŮJEZD DO 3,6 M		
KÓD	POPIS	MNOŽSTVÍ
VD1406.044.L	Profil 50×50, černý, tloušťka stěny 3 mm, délka 6 m	**1**
VD1100.044	Vozík 5 kolový	**2**
VD1203.044	Dojezdová kladka s víčkem	**1**
VD1303.044	Dojezdová kapsa	**1**

Rozměry			TxUxH min (m)	Rovnoměrné zatížení (celková hmotnost brány šíře S)			Nerovnoměrné zatížení (hmotnost čisté šíře průjezdu A)		
A (m)	C (m)	S (m)		Pmax [kg] 300	Zmin [kg] 560	Pmax bez komponentů FAC (kg)	Pmax [kg] 220	Zmin [kg] 730	Pmax bez komponentů FAC (kg)
2	0,80	3,1	1,30x0,40x0,50	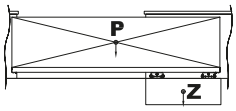		270	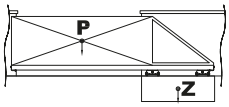		195
2,3	0,90	3,5	1,40x0,40x0,50			270			195
2,6	1,10	4,0	1,50x0,40x0,50			270			195
3	1,20	4,5	1,70x0,40x0,50			265			190
3,3	1,30	4,9	1,80x0,40x0,50			265			190
3,6	1,50	5,4	1,90x0,40x0,50			260			185
Pevně stanovené údaje: F1max (kg) 500 D (m) 0,115 B (m) 0,070 Gmin (m) 0,05 Emin (m) 0,25									

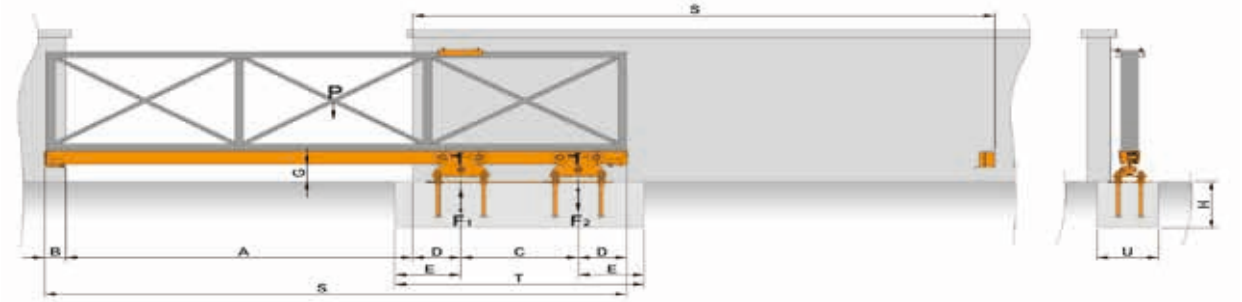

LEGENDA
Pmax (kg): celková nosnost brány (včetně příslušesntví).

A (m): čistá šíře průjezdu.

S (m): celková délka brány.

C (m): rozvor (vzdálenost os) mezi středy vozíku.

F1max (kg): tlačná síla – největší síla, které je brána vystavena.

F2 (kg): tažná síla – síla opačně působící.

B (m): prostor potřebný k umístění dojezdové kapsy.

D (m): rozměr mezi středem vozíku a průjezdnou hranou otvoru a zároveň mezi středem vozíku a zadní hranou brány v (m) s ohledem na možnost umístění dojezdové kladky (vpředu i vzadu).

Zmin (kg): nejmenší hmotnost betonového základu.

TxUxH min (m): míry betonového základu.

Příklad rovnoměrného zatížení

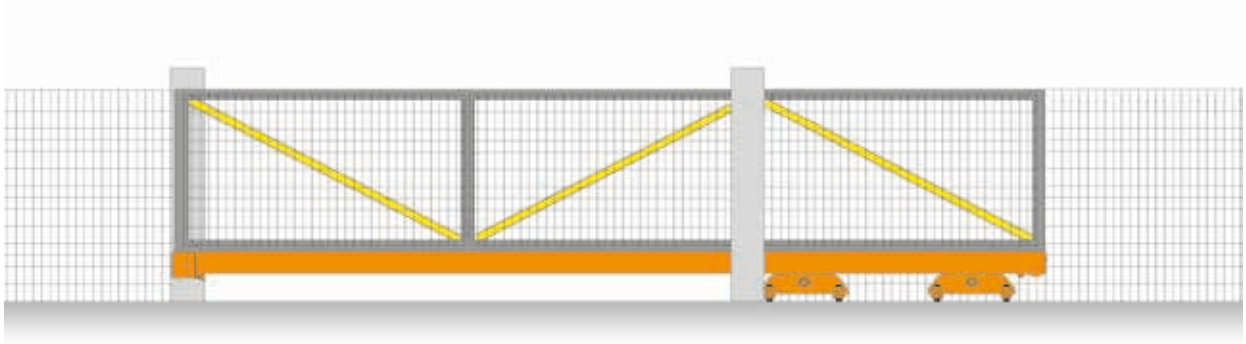

Příklad nerovnoměrného zatížení

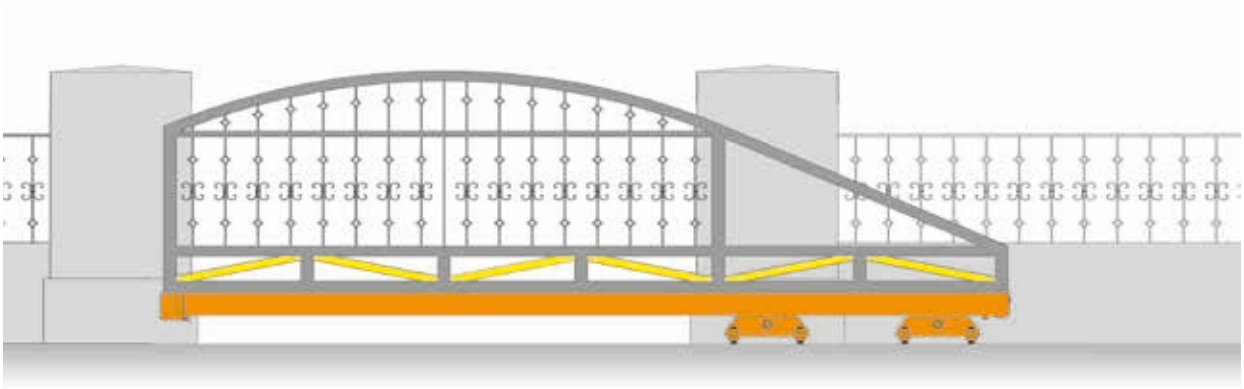

KD1101.044 EXTRA MALÁ ŘADA PRO PRŮJEZD DO 3,6 M

VD1406.044	VD1100.044	VD1203.044
VD1303.044		

SOUVISEJÍCÍ ARTIKLY

NALEZNETE NA STRANÁCH 208–217

KD1101.044 SADA EXTRA MALÁ ŘADA PRO PRŮJEZD DO 3,6 M		
KÓD	POPIS	MNOŽSTVÍ
VD1406.044	Profil 50×50, zinkovaný, tloušťka stěny 3 mm, délka 6 m	**1**
VD1100.044	Vozík 5 kolový	**2**
VD1203.044	Dojezdová kladka s víčkem	**1**
VD1303.044	Dojezdová kapsa	**1**

Rozměry			TxUxH min (m)	Rovnoměrné zatížení (celková hmotnost brány šíře S)			Nerovnoměrné zatížení (hmotnost čisté šíře průjezdu A)		
A (m)	C (m)	S (m)		Pmax [kg] 300	Zmin [kg] 560	Pmax bez komponentů FAC (kg)	Pmax [kg] 220	Zmin [kg] 730	Pmax bez komponentů FAC (kg)
2	0,80	3,1	1,30x0,40x0,50	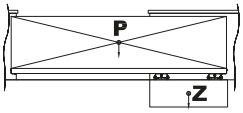		270	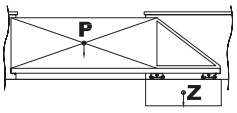		195
2,3	0,90	3,5	1,40x0,40x0,50			270			195
2,6	1,10	4,0	1,50x0,40x0,50			270			195
3	1,20	4,5	1,70x0,40x0,50			265			190
3,3	1,30	4,9	1,80x0,40x0,50			265			190
3,6	1,50	5,4	1,90x0,40x0,50			260			185
Pevně stanovené údaje: F1max (kg) 500 D (m) 0,115 B (m) 0,070 Gmin (m) 0,05 Emin (m) 0,25									

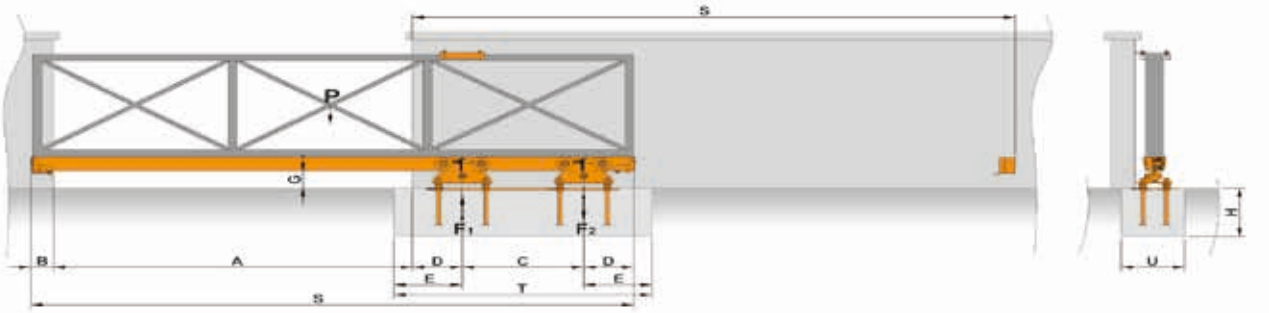

LEGENDA
Pmax (kg): celková nosnost brány (včetně příslušesntví).

A (m): čistá šíře průjezdu.

S (m): celková délka brány.

C (m): rozvor (vzdálenost os) mezi středy vozíku.

F1max (kg): tlačná síla – největší síla, které je brána vystavena.

F2 (kg): tažná síla – síla opačně působící.

B (m): prostor potřebný k umístění dojezdové kapsy.

D (m): rozměr mezi středem vozíku a průjezdnou hranou otvoru a zároveň mezi středem vozíku a zadní hranou brány v (m) s ohledem na možnost umístění dojezdové kladky (vpředu i vzadu).

Zmin (kg): nejmenší hmotnost betonového základu.

TxUxH min (m): míry betonového základu.

Příklad rovnoměrného zatížení

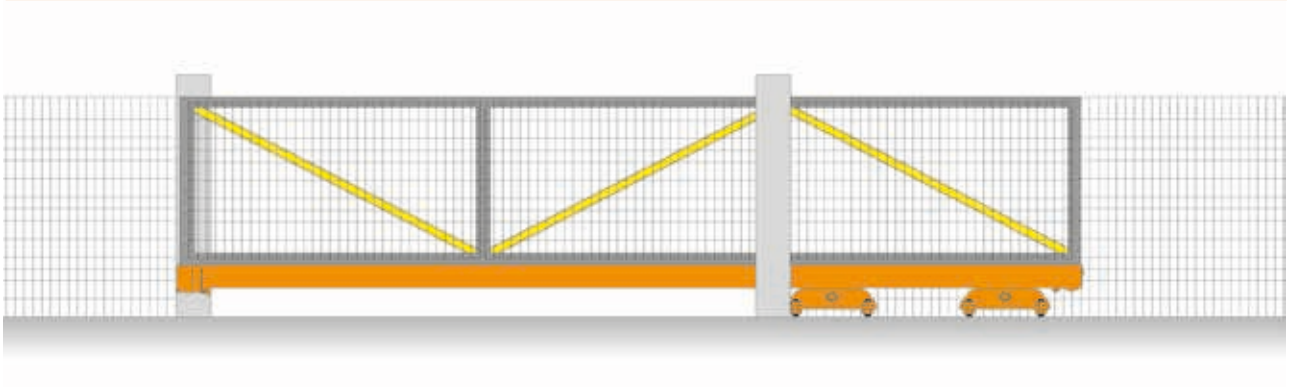

Příklad nerovnoměrného zatížení

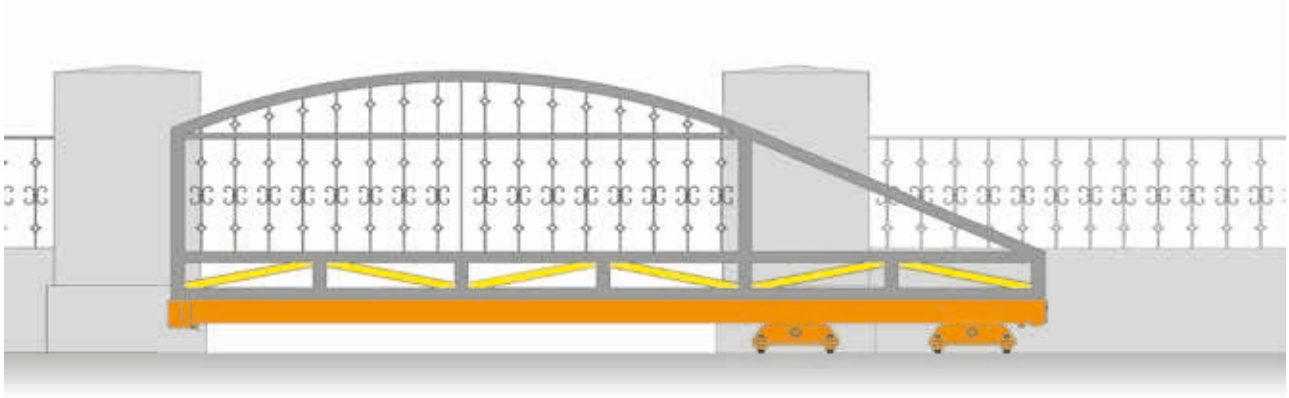

KD1100.053 MALÁ ŘADA PRO PRŮJEZD DO 4,5 M

VD1406.053.L

VD1100.053

VD1200.053

VD1202.053

VD1303.053

VD1600.053

SOUVISEJÍCÍ ARTIKLY

NALEZNETE NA STRANÁCH 208–217

KD1100.053	SADA MALÁ ŘADA PRO PRŮJEZD DO 4,5 M	
KÓD	POPIS	MNOŽSTVÍ
VD1406.053.L	Profil 70×60, černý, tloušťka stěny 3,5 mm, délka 6 m	**1**
VD1100.053	Vozík 5 kolový	**2**
VD1200.053	Dojezdová kladka s víčkem	**1**
VD1202.053	Víčko profilu	**1**
VD1303.053	Dojezdová kapsa	**1**
VD1600.053	Podpěra dojezdové kapsy	**1**

Rozměry			TxUxH min (m)	Rovnoměrné zatížení (celková hmotnost brány šíře S)			Nerovnoměrné zatížení (hmotnost čisté šíře průjezdu A)		
A (m)	C (m)	S (m)		Pmax [kg] 450	Zmin [kg] 900	Pmax bez komponentů FAC (kg)	Pmax [kg] 350	Zmin [kg] 1200	Pmax bez komponentů FAC (kg)
1,5	0,60	2,6	1,10x0,50x0,50	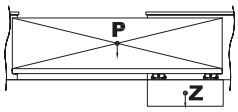		420	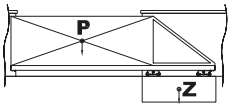		320
2	0,80	3,3	1,30x0,50x0,50			415			315
2,5	1,00	4,0	1,50x0,50x0,50			410			310
3	1,20	4,7	1,70x0,50x0,50			405			305
3,5	1,40	5,4	1,90x0,50x0,50			400			300
4	1,60	6,1	2,10x0,50x0,50			395			295
4,5	1,80	6,8	2,30x0,50x0,50			390			290
Pevně stanovené údaje: F1max (kg) 800 D (m) 0,195 B (m) 0,110 Gmin (m) 0,05 Emin (m) 0,25									

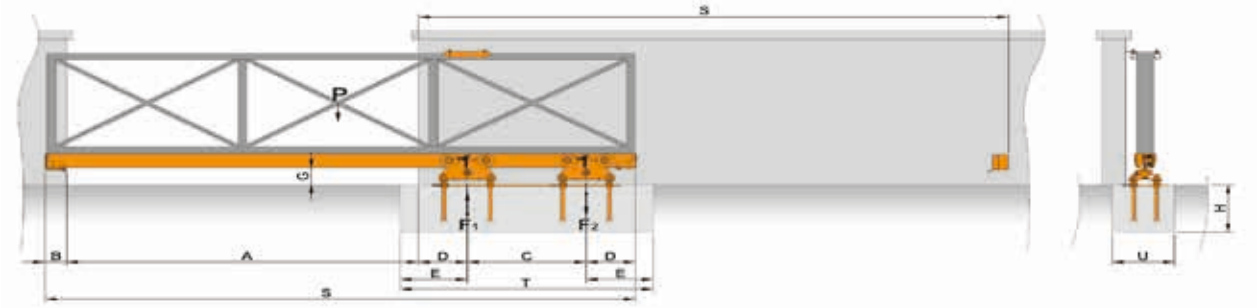

LEGENDA
Pmax (kg): celková nosnost brány (včetně příslušesntví).

A (m): čistá šíře průjezdu.

S (m): celková délka brány.

C (m): rozvor (vzdálenost os) mezi středy vozíku.

F1max (kg): tlačná síla – největší síla, které je brána vystavena.

F2 (kg): tažná síla – síla opačně působící.

B (m): prostor potřebný k umístění dojezdové kapsy.

D (m): rozměr mezi středem vozíku a průjezdnou hranou otvoru a zároveň mezi středem vozíku a zadní hranou brány v (m) s ohledem na možnost umístění dojezdové kladky (vpředu i vzadu).

Zmin (kg): nejmenší hmotnost betonového základu.

TxUxH min (m): míry betonového základu.

Příklad rovnoměrného zatížení

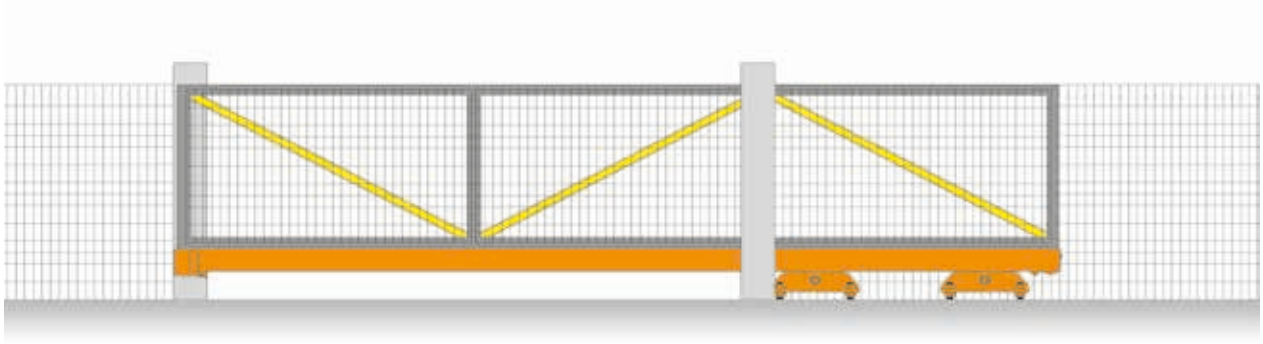

Příklad nerovnoměrného zatížení

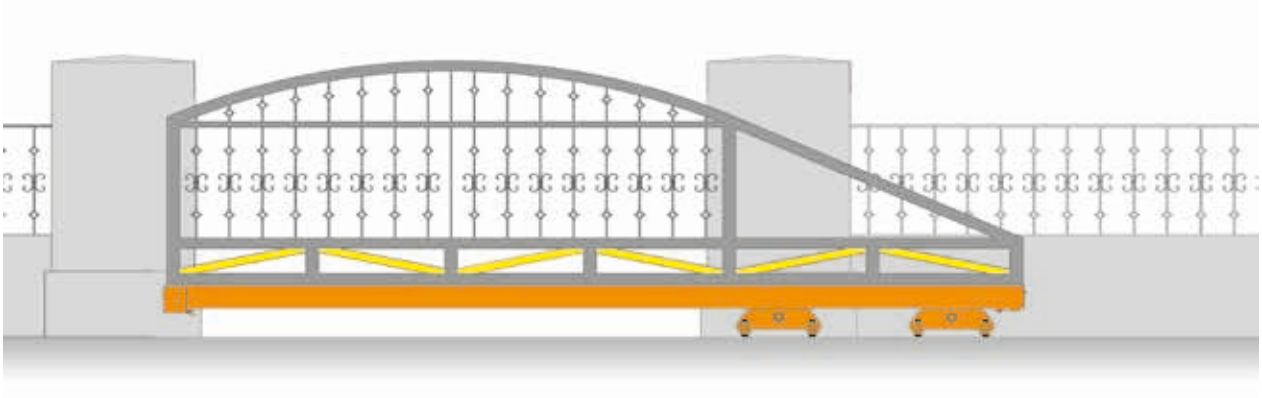

KD1101.053 MALÁ ŘADA PRO PRŮJEZD DO 4,5 M

VD1406.053

VD1100.053

VD1200.053

VD1202.053

VD1303.053

VD1600.053

SOUVISEJÍCÍ ARTIKLY

NALEZNETE NA STRANÁCH 208–217

KD1101.053	SADA MALÁ ŘADA PRO PRŮJEZD DO 4,5 M	
KÓD	POPIS	MNOŽSTVÍ
VD1406.053	Profil 70×60, zinkovaný, tloušťka stěny 3,5 mm, délka 6 m	**1**
VD1100.053	Vozík 5 kolový	**2**
VD1200.053	Dojezdová kladka s víčkem	**1**
VD1202.053	Víčko profilu	**1**
VD1303.053	Dojezdová kapsa	**1**
VD1600.053	Podpěra dojezdové kapsy	**1**

Rozměry			TxUxH min (m)	Rovnoměrné zatížení (celková hmotnost brány šíře S)			Nerovnoměrné zatížení (hmotnost čisté šíře průjezdu A)		
A (m)	C (m)	S (m)		Pmax [kg] 450	Zmin [kg] 900	Pmax bez komponentů FAC (kg)	Pmax [kg] 350	Zmin [kg] 1200	Pmax bez komponentů FAC (kg)
1,5	0,60	2,6	1,10x0,50x0,50	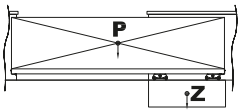		420	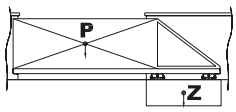		320
2	0,80	3,3	1,30x0,50x0,50			415			315
2,5	1,00	4,0	1,50x0,50x0,50			410			310
3	1,20	4,7	1,70x0,50x0,50			405			305
3,5	1,40	5,4	1,90x0,50x0,50			400			300
4	1,60	6,1	2,10x0,50x0,50			395			295
4,5	1,80	6,8	2,30x0,50x0,50			390			290
Pevně stanovené údaje: **F1max (kg) 800 D (m) 0,195 B (m) 0,110 Gmin (m) 0,05 Emin (m) 0,25**									

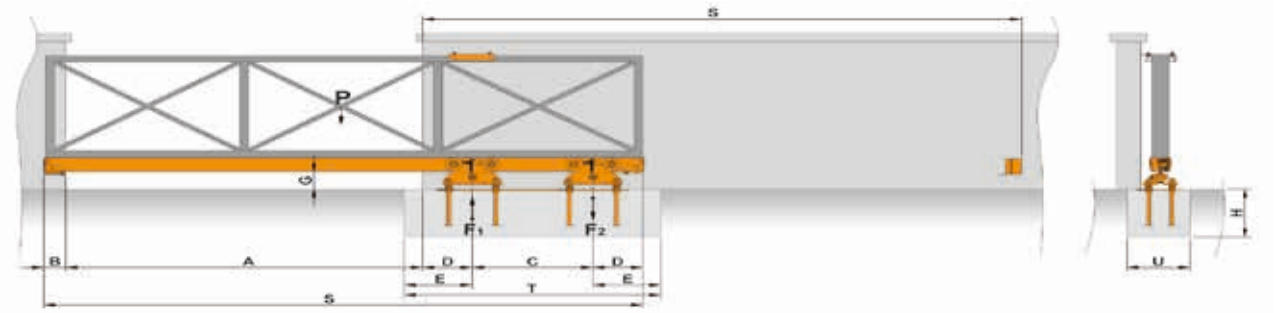

LEGENDA
Pmax (kg): celková nosnost brány (včetně příslušesntví).

A (m): čistá šíře průjezdu.

S (m): celková délka brány.

C (m): rozvor (vzdálenost os) mezi středy vozíku.

F1max (kg): tlačná síla – největší síla, které je brána vystavena.

F2 (kg): tažná síla – síla opačně působící.

B (m): prostor potřebný k umístění dojezdové kapsy.

D (m): rozměr mezi středem vozíku a průjezdnou hranou otvoru a zároveň mezi středem vozíku a zadní hranou brány v (m) s ohledem na možnost umístění dojezdové kladky (vpředu i vzadu).

Zmin (kg): nejmenší hmotnost betonového základu.

TxUxH min (m): míry betonového základu.

Příklad rovnoměrného zatížení

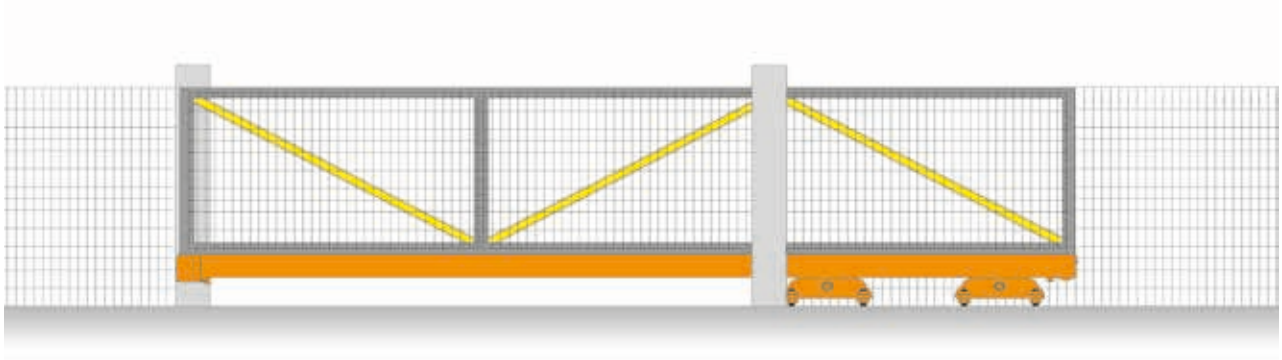

Příklad nerovnoměrného zatížení

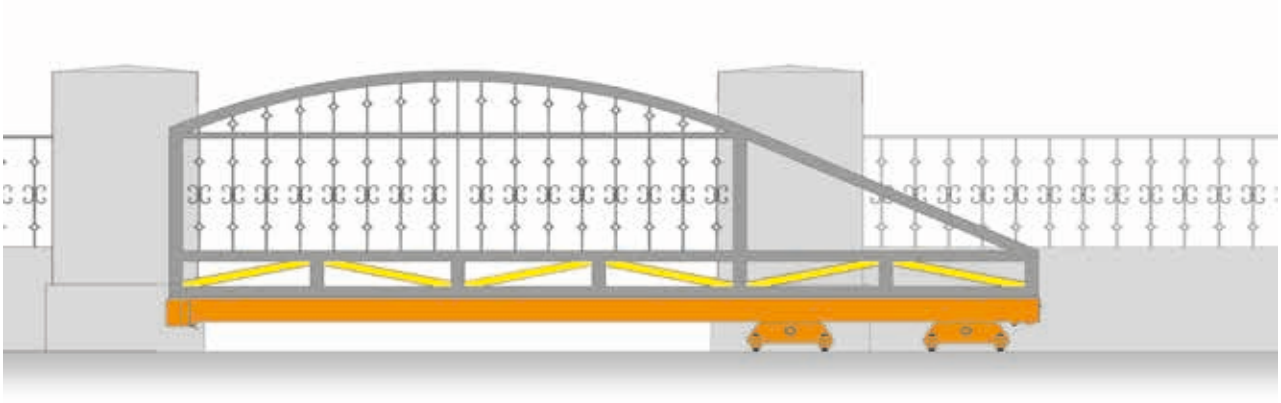

KD1100.075 STŘEDNÍ ŘADA PRO PRŮJEZD DO 6 M

VD1406.075.L

VD1403.075.L

VD1100.075

VD1200.075

VD1202.075

VD1303.075

VD1600.100

SOUVISEJÍCÍ ARTIKLY

NALEZNETE NA STRANÁCH 208–217

KD1100.075 SADA STŘEDNÍ ŘADA PRO PRŮJEZD DO 6 M

KÓD	POPIS	MNOŽSTVÍ
VD1406.075.L	Profil 92×84, černý, tloušťka stěny 4 mm, délka 6 m	**1**
VD1403.075.L	Profil 92×84, černý, tloušťka stěny 4 mm, délka 3 m	**1**
VD1100.075	Vozík 5 kolový	**2**
VD1200.075	Dojezdová kladka s víčkem	**1**
VD1202.075	Víčko profilu	**1**
VD1303.075	Dojezdová kapsa	**1**
VD1600.100	Podpěra dojezdové kapsy	**1**

Rozměry			TxUxH min (m)	Rovnoměrné zatížení (celková hmotnost brány šíře S)			Nerovnoměrné zatížení (hmotnost čisté šíře průjezdu A)		
A (m)	C (m)	S (m)		Pmax [kg] 565	Zmin [kg] 1110	Pmax bez komponentů FAC (kg)	Pmax [kg] 425	Zmin [kg] 1490	Pmax bez komponentů FAC (kg)
3	1,20	4,8	1,90x0,60x0,80	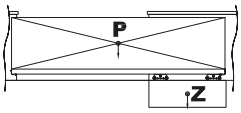		509	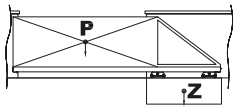		369
3,5	1,40	5,5	2,10x0,60x0,80			503			363
4	1,60	6,2	2,30x0,60x0,80			495			355
4,5	1,80	6,9	2,50x0,60x0,80			489			349
5	2,00	7,6	2,70x0,60x0,80			480			340
5,5	2,20	8,3	2,90x0,60x0,80			474			334
6	2,40	9,0	3,10x0,60x0,80			465			325

Pevně stanovené údaje: **F1max (kg) 1000 D (m) 0,260 B (m) 0,115 Gmin (m) 0,08 Emin (m) 0,35**

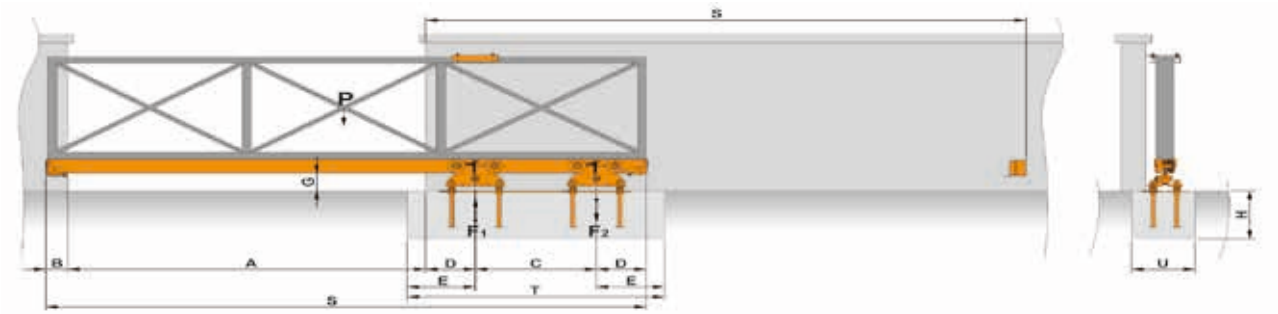

LEGENDA
Pmax (kg): celková nosnost brány (včetně příslušesntví).

A (m): čistá šíře průjezdu.

S (m): celková délka brány.

C (m): rozvor (vzdálenost os) mezi středy vozíku.

F1max (kg): tlačná síla – největší síla, které je brána vystavena.

F2 (kg): tažná síla – síla opačně působící.

B (m): prostor potřebný k umístění dojezdové kapsy.

D (m): rozměr mezi středem vozíku a průjezdnou hranou otvoru a zároveň mezi středem vozíku a zadní hranou brány v (m) s ohledem na možnost umístění dojezdové kladky (vpředu i vzadu).

Zmin (kg): nejmenší hmotnost betonového základu.

TxUxH min (m): míry betonového základu.

Příklad rovnoměrného zatížení

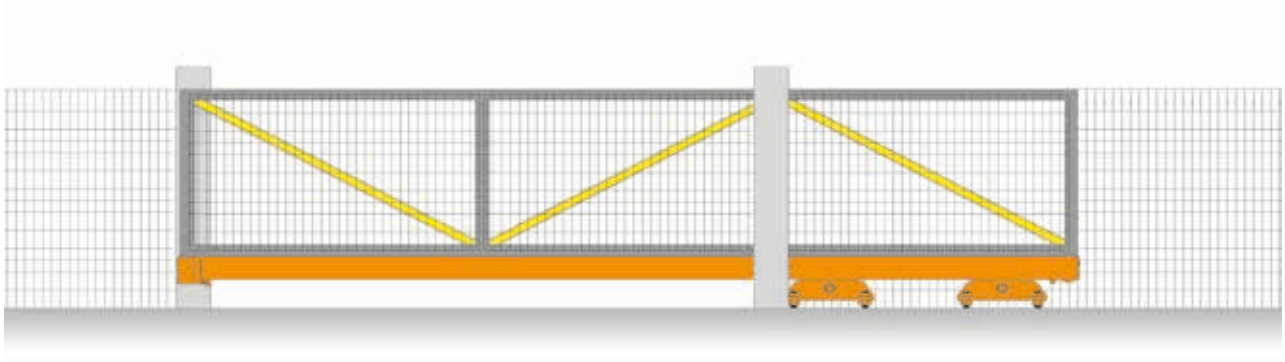

Příklad nerovnoměrného zatížení

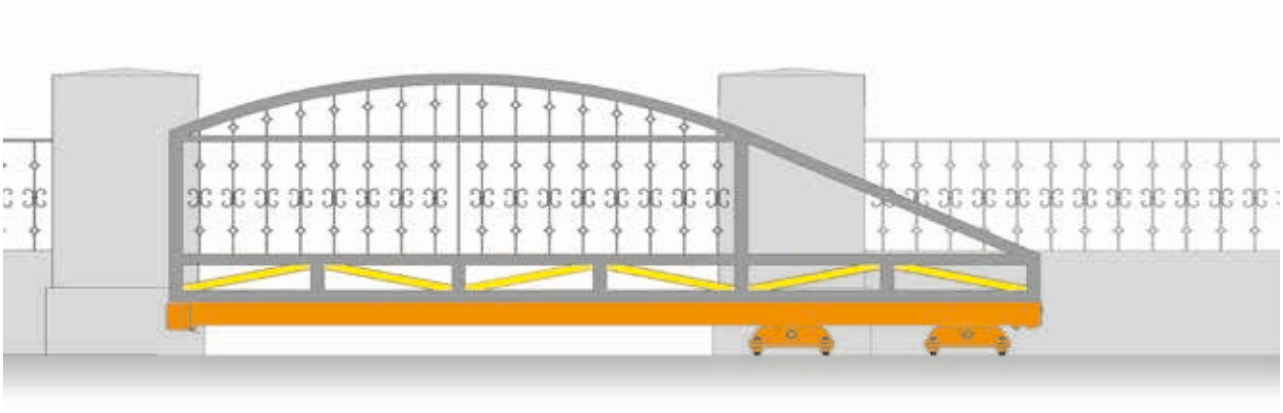

KD1101.075 STŘEDNÍ ŘADA PRO PRŮJEZD DO 6 M

VD1406.075

VD1403.075

VD1100.075

VD1200.075

VD1202.075

VD1303.075

VD1600.100

SOUVISEJÍCÍ ARTIKLY

NALEZNETE NA STRANÁCH 208–217

KD1101.075	SADA STŘEDNÍ ŘADA PRO PRŮJEZD DO 6 M	
KÓD	POPIS	MNOŽSTVÍ
VD1406.075	Profil 92×84, zinkovaný, tloušťka stěny 4 mm, délka 6 m	**1**
VD1403.075	Profil 92×84, zinkovaný, tloušťka stěny 4 mm, délka 3 m	**1**
VD1100.075	Vozík 5 kolový	**2**
VD1200.075	Dojezdová kladka s víčkem	**1**
VD1202.075	Víčko profilu	**1**
VD1303.075	Dojezdová kapsa	**1**
VD1600.100	Podpěra dojezdové kapsy	**1**

Rozměry			TxUxH min (m)	Rovnoměrné zatížení (celková hmotnost brány šíře S)			Nerovnoměrné zatížení (hmotnost čisté šíře průjezdu A)		
A (m)	C (m)	S (m)		Pmax [kg] 565	Zmin [kg] 1110	Pmax bez komponentů FAC (kg)	Pmax [kg] 425	Zmin [kg] 1490	Pmax bez komponentů FAC (kg)
3	1,20	4,8	1,90x0,60x0,80	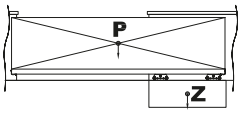		509	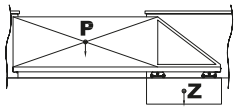		369
3,5	1,40	5,5	2,10x0,60x0,80			503			363
4	1,60	6,2	2,30x0,60x0,80			495			355
4,5	1,80	6,9	2,50x0,60x0,80			489			349
5	2,00	7,6	2,70x0,60x0,80			480			340
5,5	2,20	8,3	2,90x0,60x0,80			474			334
6	2,40	9,0	3,10x0,60x0,80			465			325
Pevně stanovené údaje: F1max (kg) 1000 D (m) 0,260 B (m) 0,115 Gmin (m) 0,08 Emin (m) 0,35									

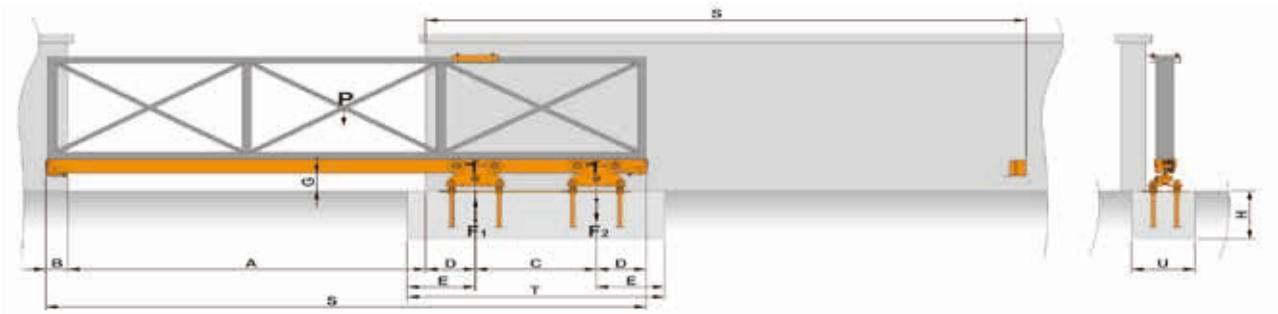

LEGENDA
Pmax (kg): celková nosnost brány (včetně příslušesntví).

A (m): čistá šíře průjezdu.

S (m): celková délka brány.

C (m): rozvor (vzdálenost os) mezi středy vozíku.

F1max (kg): tlačná síla – největší síla, které je brána vystavena.

F2 (kg): tažná síla – síla opačně působící.

B (m): prostor potřebný k umístění dojezdové kapsy.

D (m): rozměr mezi středem vozíku a průjezdnou hranou otvoru a zároveň mezi středem vozíku a zadní hranou brány v (m) s ohledem na možnost umístění dojezdové kladky (vpředu i vzadu).

Zmin (kg): nejmenší hmotnost betonového základu.

TxUxH min (m): míry betonového základu.

Příklad rovnoměrného zatížení

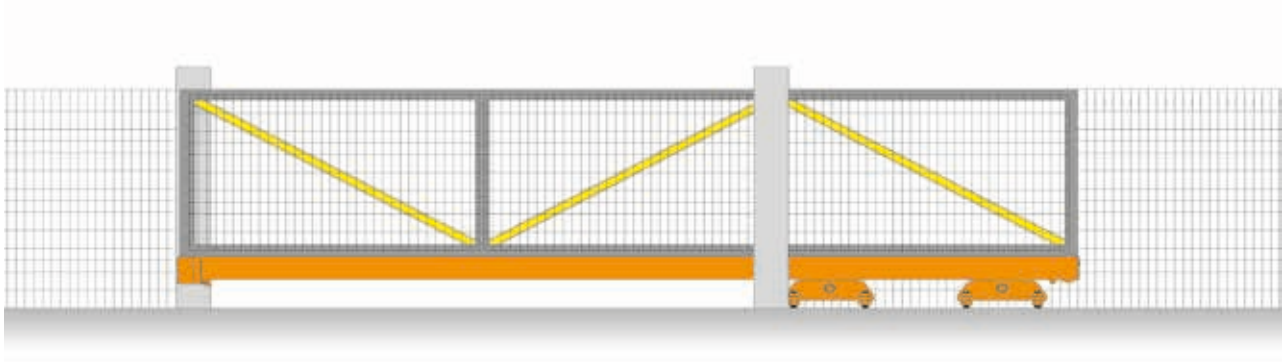

Příklad nerovnoměrného zatížení

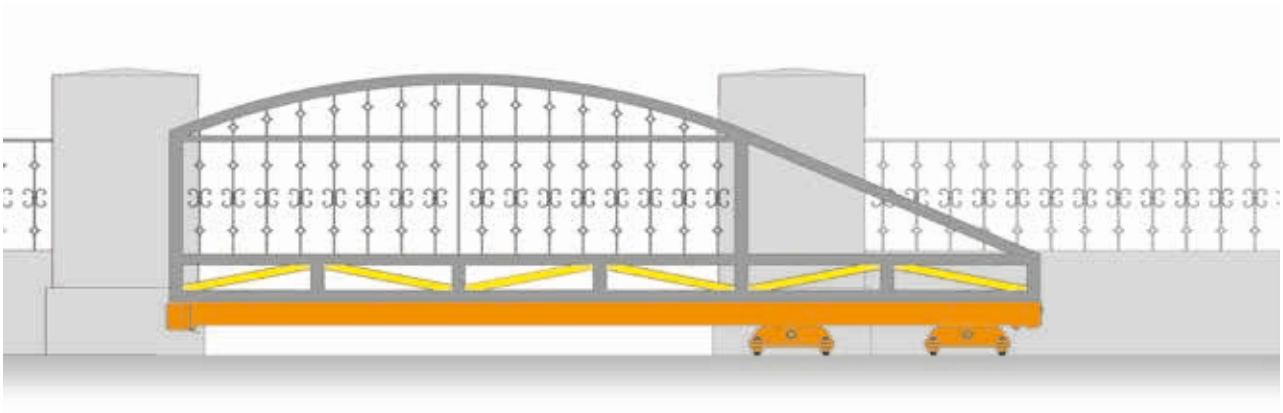

KD1100.100 VELKÁ ŘADA PRO PRŮJEZD DO 9 M

VD1406.100.L

VD1100.100

VD1200.100

VD1202.100

VD1303.075

VD1600.100

SOUVISEJÍCÍ ARTIKLY

NALEZNETE NA STRANÁCH 208–217

KD1100.100 SADA VELKÁ ŘADA PRO PRŮJEZD DO 9 M		
KÓD	POPIS	MNOŽSTVÍ
VD1406.100.L	Profil 97×110, černý, tloušťka stěny 5 mm, délka 6 m	**2**
VD1100.100	Vozík 5 kolový	**2**
VD1200.100	Dojezdová kladka s víčkem	**1**
VD1202.100	Víčko profilu	**1**
VD1303.075	Dojezdová kapsa	**1**
VD1600.100	Podpěra dojezdové kapsy	**1**

Rozměry			TxUxH min (m)	Rovnoměrné zatížení (celková hmotnost brány šíře S)			Nerovnoměrné zatížení (hmotnost čisté šíře průjezdu A)		
A (m)	C (m)	S (m)		Pmax [kg] 850	Zmin [kg] 1655	Pmax bez komponentů FAC (kg)	Pmax [kg] 645	Zmin [kg] 2210	Pmax bez komponentů FAC (kg)
3	1,20	4,9	2,10x0,80x0,80	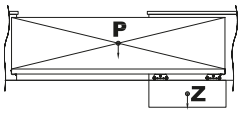		756	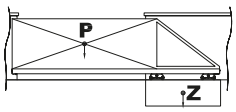		551
4	1,60	6,3	2,50x0,80x0,80			731			526
5	2,00	7,7	2,90x0,80x0,80			706			501
6	2,40	9,1	3,30x0,80x0,80			681			476
7	2,80	10,5	3,70x0,80x0,80			656			451
8	3,20	11,9	4,10x0,80x0,80			631			426
9	3,60	13,3	4,50x0,80x0,80			606			401
Pevně stanovené údaje: F1max (kg) 1500 D (m) 0,290 B (m) 0,115 Gmin (m) 0,08 Emin (m) 0,45									

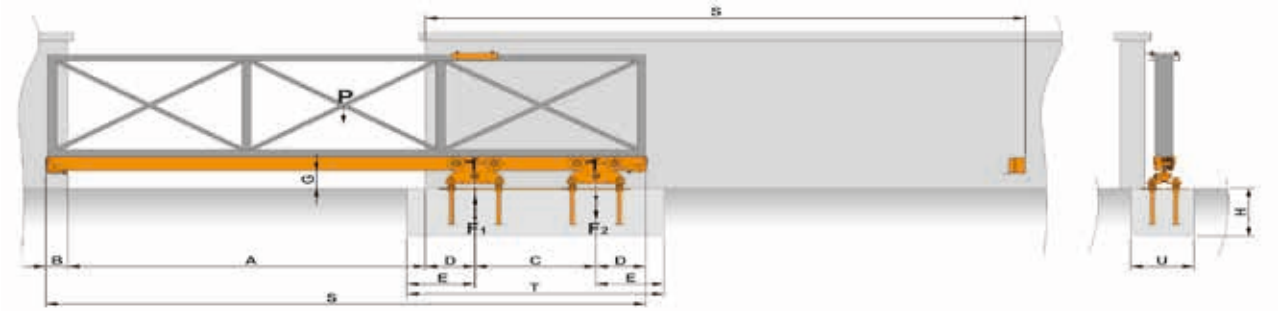

LEGENDA
Pmax (kg): celková nosnost brány (včetně příslušesntví).

A (m): čistá šíře průjezdu.

S (m): celková délka brány.

C (m): rozvor (vzdálenost os) mezi středy vozíku.

F1max (kg): tlačná síla – největší síla, které je brána vystavena.

F2 (kg): tažná síla – síla opačně působící.

B (m): prostor potřebný k umístění dojezdové kapsy.

D (m): rozměr mezi středem vozíku a průjezdnou hranou otvoru a zároveň mezi středem vozíku a zadní hranou brány v (m) s ohledem na možnost umístění dojezdové kladky (vpředu i vzadu).

Zmin (kg): nejmenší hmotnost betonového základu.

TxUxH min (m): míry betonového základu.

Příklad rovnoměrného zatížení

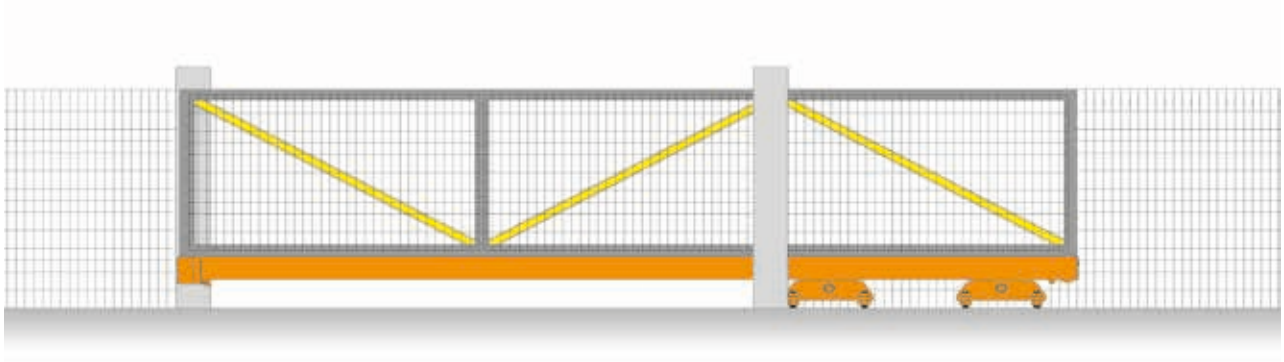

Příklad nerovnoměrného zatížení

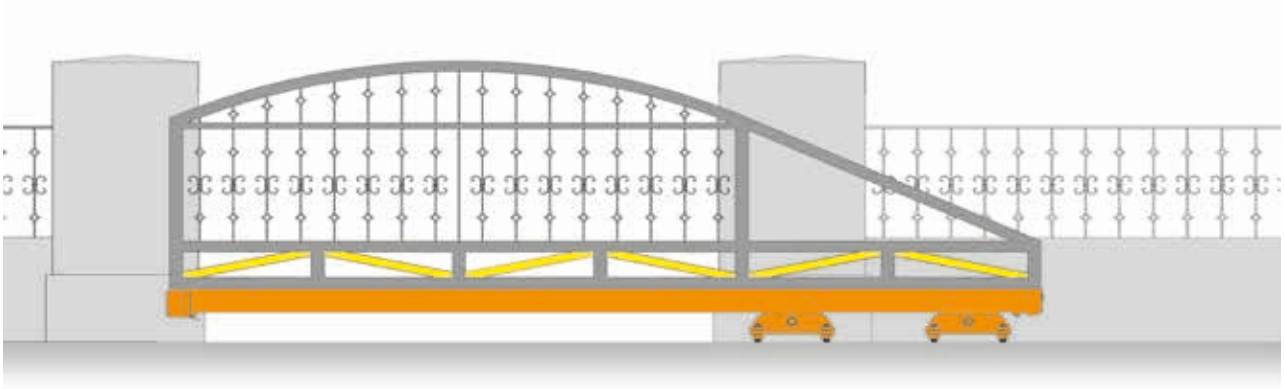

KD 1101.100 VELKÁ ŘADA PRO PRŮJEZD DO 9 M

VD 1406.100

VD 1100.100

VD 1200.100

VD 1202.100

VD 1303.075

VD 1600.100

SOUVISEJÍCÍ ARTIKLY

NALEZNETE NA STRANÁCH 208–217

KD 11001.100	SADA VELKÁ ŘADA PRO PRŮJEZD DO 9 M	
KÓD	POPIS	MNOŽSTVÍ
VD 1406.100	Profil 97×110, zinkovaný, tloušťka stěny 5 mm, délka 6 m	**2**
VD 1100.100	Vozík 5 kolový	**2**
VD 1200.100	Dojezdová kladka s víčkem	**1**
VD 1202.100	Víčko profilu	**1**
VD 1303.075	Dojezdová kapsa	**1**
VD 1600.100	Podpěra dojezdové kapsy	**1**

Rozměry			TxUxH min (m)	Rovnoměrné zatížení (celková hmotnost brány šíře S)			Nerovnoměrné zatížení (hmotnost čisté šíře průjezdu A)		
A (m)	C (m)	S (m)		Pmax [kg] 850	Zmin [kg] 1655	Pmax bez komponentů FAC (kg)	Pmax [kg] 645	Zmin [kg] 2210	Pmax bez komponentů FAC (kg)
3	1,20	4,9	2,10x0,80x0,80	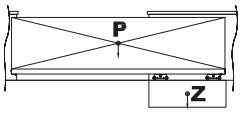		756	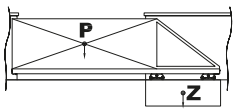		551
4	1,60	6,3	2,50x0,80x0,80			731			526
5	2,00	7,7	2,90x0,80x0,80			706			501
6	2,40	9,1	3,30x0,80x0,80			681			476
7	2,80	10,5	3,70x0,80x0,80			656			451
8	3,20	11,9	4,10x0,80x0,80			631			426
9	3,60	13,3	4,50x0,80x0,80			606			401
Pevně stanovené údaje: F1max (kg) 1500 D (m) 0,290 B (m) 0,115 Gmin (m) 0,08 Emin (m) 0,45									

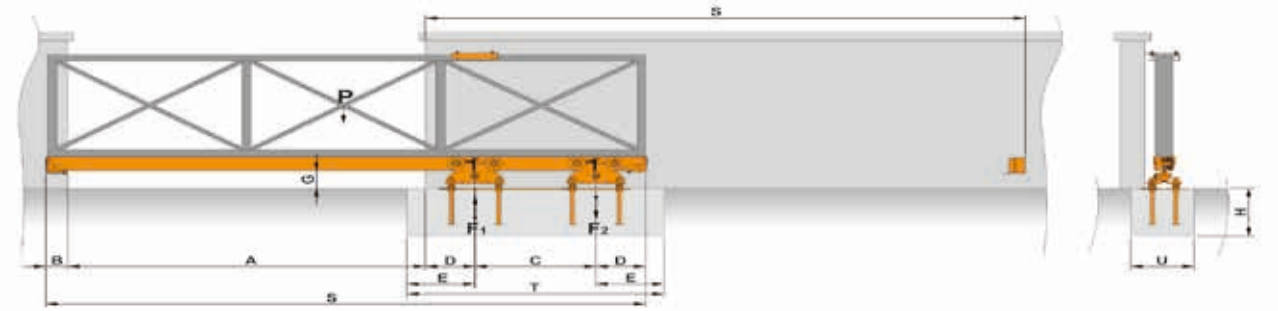

LEGENDA
Pmax (kg): celková nosnost brány (včetně příslušesntví).

A (m): čistá šíře průjezdu.

S (m): celková délka brány.

C (m): rozvor (vzdálenost os) mezi středy vozíku.

F1max (kg): tlačná síla – největší síla, které je brána vystavena.

F2 (kg): tažná síla – síla opačně působící.

B (m): prostor potřebný k umístění dojezdové kapsy.

D (m): rozměr mezi středem vozíku a průjezdnou hranou otvoru a zároveň mezi středem vozíku a zadní hranou brány v (m) s ohledem na možnost umístění dojezdové kladky (vpředu i vzadu).

Zmin (kg): nejmenší hmotnost betonového základu.

TxUxH min (m): míry betonového základu.

Příklad rovnoměrného zatížení

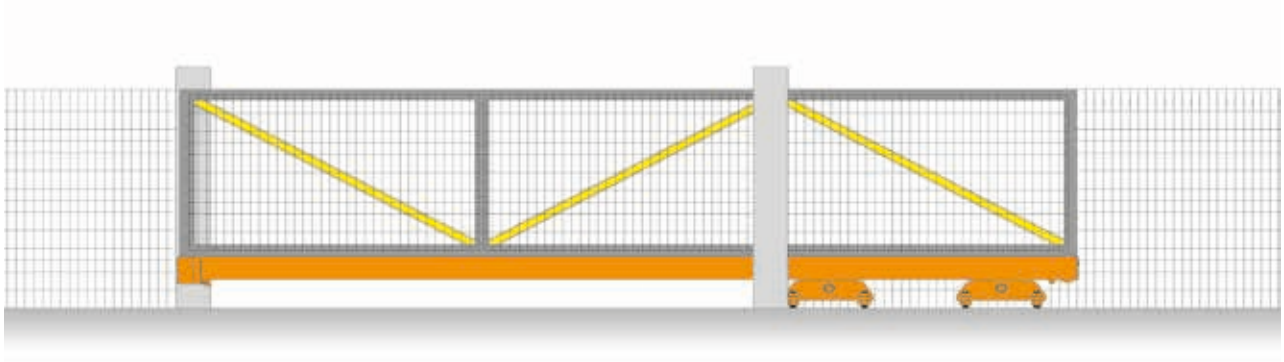

Příklad nerovnoměrného zatížení

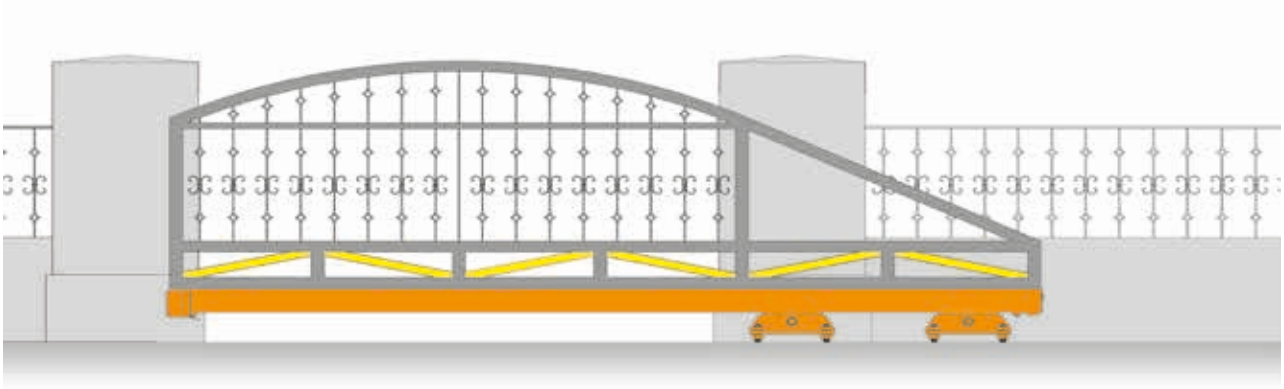

KOMPONENTY PRO POSUVNÉ BRÁNY

VA1101

Pojezdové kolečko s ložiskem, V profil

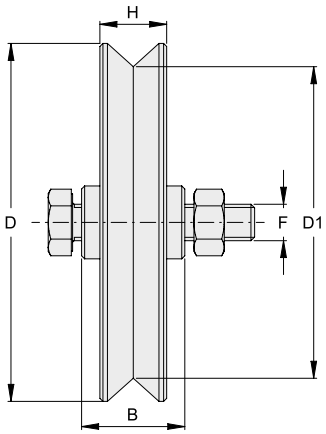

	KÓD	ART./P.	D	D1	B	H	F	ZATÍŽENÍ KG	BAL.	INFO Kg
	ZINEK									
	VA1101.040	40/V	40	32	16	12	8	50	50	5,0
	VA1101.050	50/V	50	43	16	12	8	60	30	4,8
	VA1101.060	301	60	48	24	16	10	100	20	6,4
	VA1101.075	303	78	65	24	18	12	150	10	5,4
x1	VA1101.090	305	90	75	34	20	12	170	6	5,0
	VA1101.100	405	100	84	34	22	12	200	6	6,8
	VA1101.120	307	120	104	34	22	12	200	4	6,8
	VA1101.140	317	140	123	34	25	14	250	6	15,9
	VA1101.160	309	160	142	44	26	16	300	4	14,8
	VA1101.200	311	200	182	44	26	16	300	2	11,7
	VA1101.090.2	305.2	90	69	34	30	14	300	6	7,1
	VA1101.100.2	405.2	100	79	34	30	14	400	4	6,0
	VA1101.120.2	407	120	99	34	30	14	400	2	4,5
x2	VA1101.140.2	409	140	119	44	30	14	400	4	12,6
	VA1101.160.2	313	160	139	44	32	16	600	4	18,0
	VA1101.160.3	413	160	139	44	30	14	400	4	16,9
	VA1101.200.2	315	200	179	44	32	16	600	2	14,4
	VA1101.200.3	415	200	179	44	30	14	400	2	13,5
	NEREZ									
	VA1101.060.i	1301	60	48	24	16	10	100	10	3,1
	VA1101.075.i	1303	78	65	24	18	12	150	10	5,3
x1	VA1101.090.i	1305	90	75	34	20	12	170	6	5,2
	VA1101.100.i	1405	100	84	34	22	12	200	6	7,0
	VA1101.120.i	1307	120	104	34	22	12	220	4	6,9
	VA1101.140.i	1317	140	123	34	25	14	250	4	8,0
	VA1101.160.i	1309	160	142	44	26	16	400	4	14,8
	VA1101.120.i2	1407	120	99	34	30	14	400	2	4,6
x2	VA1101.140.i2	1409	140	119	44	30	14	450	4	12,9
	VA1101.160.i2	1413	160	139	44	30	14	500	4	17,2
	NYLON									
x1	VA1101.040.N	40/VN	40	32	16	12	8	50	50	2,9
	VA1101.050.N	50/VN	50	43	16	12	8	60	30	2,0
	VA1101.060.N	301N	60	51	20	16	10	100	20	3,0

POZN.: jmenovitá hodnota vnějšího průměru

TECH. INFO

VA1102

Pojezdové kolečko s ložiskem a maznicí, V profil

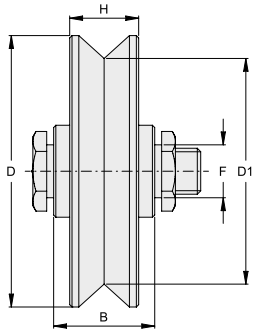

	KÓD	ART./P.	D	D1	B	H	F	ZATÍŽENÍ KG	BAL.	INFO Kg
	ZINEK									
x1	VA1102.090	103	90	73	34	25	21	200	6	6,0
	VA1102.120	105	120	99	44	30	23	400	2	4,2
	VA1102.160	163	160	139	44	30	23	500	4	16,3
	VA1102.200	165	200	179	44	30	23	600	2	13,1
	VA1102.250	167	250	230	54	32	24	800	1	11,8
	VA1102.300	171	300	280	54	32	24	800	1	16,6
x2	VA1102.250.2	169	250	222	74	50	24	1500	1	17,7
	VA1102.300.2	173	300	272	74	50	24	1500	1	25,1

POZN. : jmenovitá hodnota vnějšího průměru

TECH. INFO

VA1103

Pojezdové kolečko s vnitřní podpěrou k navaření, V profil

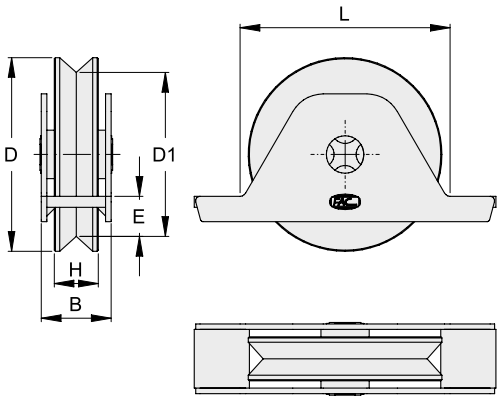

	KÓD	ART./P.	D	D1	B	H	E	L	ZATÍŽENÍ KG	BAL.	INFO Kg
	ZINEK										
x1	VA1103.075	721.75	78	65	29	18	15	85	180	6	4,0
	VA1103.090	107	90	75	33	20	17	97	200	6	6,0
	VA1103.100	721.100	100	84	33	22	20	110	220	4	5,6
	VA1103.120	207/R	120	104	33	22	23	130	250	2	4,1
x2	VA1103.120.2	207	120	103	38	25	23	130	400	2	4,7
	VA1103.140.2	721.140	140	123	38	25	27	152	420	4	13,4
	VA1103.160.2	721.160	160	139	42	30	32	175	450	4	20,3
	VA1103.200.2	721.200	200	179	50	32	42	216	700	2	17,5
	NEREZ										
x1	VA1103.090.i	1107	90	75	32	20	17	97	200	6	6,0
x2	VA1103.120.i2	1207	120	103	38	25	23	130	400	2	4,7

POZN.: jmenovitá hodnota vnějšího průměru

TECH. INFO

VA1104

Pojezdové kolečko s vnitřní podpěrou k přišroubování, V profil

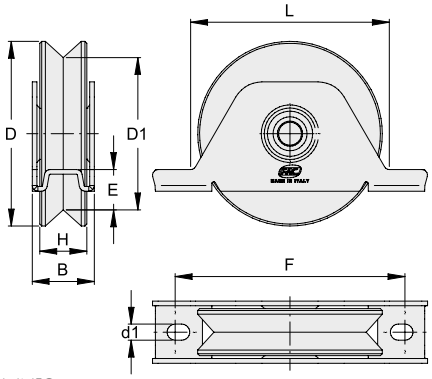

	KÓD	ART./P.	D	D1	B	H	E	L	F	Ø d1	ZATÍŽENÍ KG	BAL.	INFO Kg
	ZINEK												
x1	VA1104.090	731.90	90	75	33	20	18	106	122-115	8.5	200	6	5,8
	VA1104.100	-	100	83	33	22	22	106	122-115	8.5	200	4	5,2
	VA1104.120	-	120	103	38	22	23	130	150	9	250	2	4,0
x2	VA1104.090.2	-	90	71	33	25	16	106	122-115	8.5	360	6	7,1
	VA1104.100.2	-	100	81	33	25	21	106	122-115	8.5	360	4	5,8
	VA1104.120.2	731.120	120	103	38	25	23	130	150	9	400	2	4,5

POZN.: jmenovitá hodnota vnějšího průměru

TECH. INFO

VA1105

Pojezdové kolečko s překrývající se vnitřní podpěrou k přišroubování, V profil

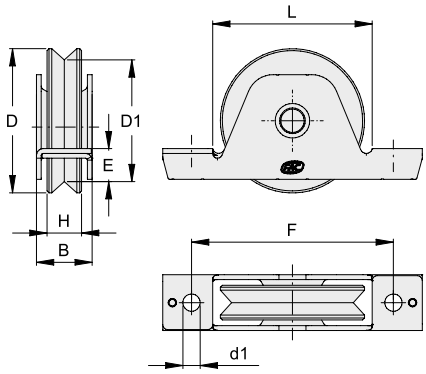

	KÓD	ART./P.	D	D1	B	H	E	L	F	Ø d1	ZATÍŽENÍ KG	BAL.	INFO Kg
	ZINEK												
x1	VA1105.075	726.75	78	65	29	18	17	83	105	9	180	6	4,10

POZN.: jmenovitá hodnota vnějšího průměru

TECH. INFO

VA1106

Dvojité pojezdové kolečko s kyvným uložením a kotevní deskou, V profil

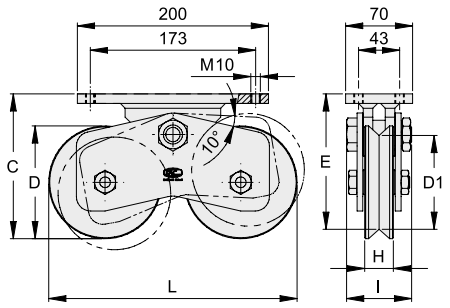

	KÓD	ART./P.	D	D1	C	E	H	I	L	ZATÍŽENÍ KG	BAL.	INFO Kg
	ZINEK											
x4	VA1106.090.2	-	90	69	114	104	30	65	248	750	2	8
	VA1106.120.2	741.120	120	98	151	141	30	68	260	900	2	15,4
	VA1106.160.2	741.160	160	138	195	185	32	78	370	1240	1	14,6
	VA1106.200.2	741.200	200	178	236	226	30	78	454	1520	1	20,2

POZN.: jmenovitá hodnota vnějšího průměru

TECH. INFO

VA1107

Pojezdové kolečko s vnější podpěrou, V profil

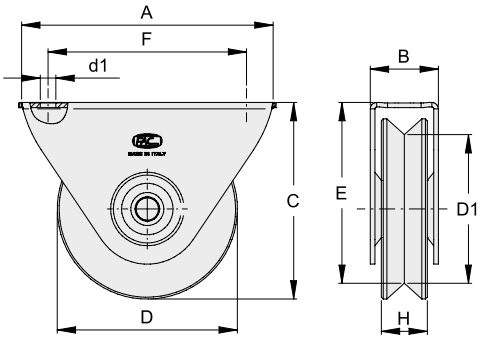

	KÓD	ART./P.	D	D1	A	B	C	E	d1	F	H	ZATÍŽENÍ KG	BAL.	INFO Kg
	ZINEK													
x1	VA1107.060	101.60	60	46	80	26	66	59	6.5	62	17	100	10	3,8
	VA1107.075	101	78	60	120	36	80	74	8.5	90	25	200	6	5,5
	VA1107.090	-	90	74	140	38	102	95	8.5	108	20	200	4	4,7
x2	VA1107.100.2	127	100	83	140	38	107	100	8.5	108	25	400	6	10,2
	NEREZ													
x1	VA1107.075.i	1101	78	60	120	36	80	74	8.5	90	25	200	6	5,5

POZN.: jmenovitá hodnota vnějšího průměru

TECH. INFO

VA1108

Pojezdové kolečko s podpěrou k navaření, V profil

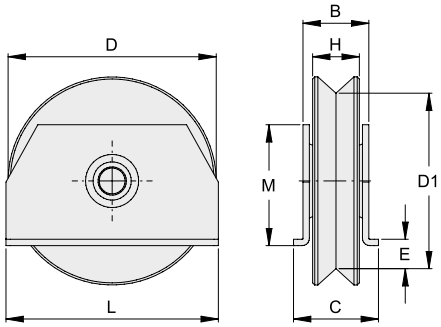

	KÓD	ART./P.	D	D1	B	C	E	H	L	M	ZATÍŽENÍ KG	BAL.	INFO Kg
	ZINEK												
x1	**VA1108.075**	491.75	78	65	29.5	37	12	18	80	47	150	6	3,8
	VA1108.090	491.90	90	75	31	40	10	20	100	57	200	6	6,0
	VA1108.100	491.100	100	84	32.5	40	13.5	22	100	57	200	6	7,7
	VA1108.120	491.120	120	104	32.5	40	15	22	120	75	250	6	11,7
x2	**VA1108.100.2**	496.100	100	79	44	52	13.5	30	100	57	300	4	6,7
	VA1108.120.2	496.120	120	99	44	52	15	30	120	75	400	6	15,4

POZN.: jmenovitá hodnota vnějšího průměru

TECH. INFO

VA1201

Pojezdové kolečko s ložiskem, U profil

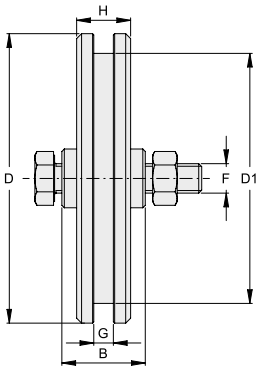

	KÓD	ART./P.	D	D1	B	G	H	F	ZATÍŽENÍ KG	BAL.	INFO Kg
	ZINEK										
x1	VA1201.060	302	60	48	24	6	16	10	100	20	6,5
	VA1201.075	304	78	61	24	7	18	12	150	10	5,2
	VA1201.090	306	90	72	34	8	20	12	170	6	4,9
	VA1201.100	406	100	82	34	8	22	12	200	6	6,8
	VA1201.120	308	120	102	34	8	22	12	200	4	6,7
	VA1201.140	318	140	122	34	16	25	14	250	6	14,9
	VA1201.160	310	160	140	44	16	26	16	300	4	14,0
	VA1201.200	312	200	180	44	16	26	16	300	2	11,2
x2	VA1201.090.2	306.2	90	72	34	21	30	14	300	6	6,4
	VA1201.100.2	406.2	100	82	34	21	30	14	400	4	5,5
	VA1201.120.2	408	120	102	34	21	30	14	400	2	4,2
	VA1201.140.2	410	140	120	44	21	30	14	400	4	11,7
	VA1201.160.3	414	160	140	44	21	30	14	400	4	15,8
	VA1201.160.4	314	160	140	44	21	32	16	600	4	17,0
	VA1201.200.2	316	200	180	44	21	32	16	600	2	13,6
	VA1201.200.3	416	200	180	44	21	30	14	400	2	12,8
	NEREZ										
x2	VA1201.120.i2	1408	120	102	34	21	30	14	400	2	4,5
	VA1201.160.i3	1414	160	140	44	21	30	14	400	4	16,8

POZN.: jmenovitá hodnota vnějšího průměru

TECH. INFO

VA1202

Pojezdové kolečko s ložiskem a maznicí, U profil

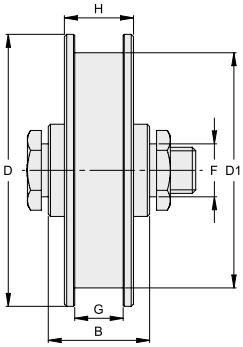

	KÓD	ART./P.	D	D1	B	G	H	F	ZATÍŽENÍ KG	BAL.	INFO Kg
	ZINEK										
x1	VA1202.090	104	90	72	34	16	25	21	200	6	5,4
	VA1202.120	106	120	100	44	21	30	23	400	2	3,8
	VA1202.160	164	160	140	44	21	30	23	500	4	15,5
	VA1202.200	166	200	180	44	21	30	23	600	2	12,5
	VA1202.250	168	250	228	54	22	32	24	800	1	11,1
	VA1202.300	172	300	278	54	22	32	24	800	1	15,8
x2	VA1202.250.2	170	250	228	74	32	50	24	1500	1	17,2
	VA1202.300.2	174	300	278	74	32	50	24	1500	1	24,6

POZN.: jmenovitá hodnota vnějšího průměru

TECH. INFO

VA1203

Pojezdové kolečko s vnitřní podpěrou k navaření, U profil

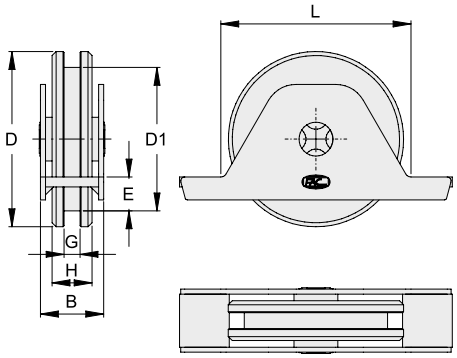

	KÓD	ART./P.	D	D1	B	H	G	E	L	ZATÍŽENÍ KG	BAL.	INFO Kg
	ZINEK											
x1	VA1203.075	722.75	78	61	29	18	7	15	85	180	6	3,9
	VA1203.090	109	90	72	33	20	8	17	97	200	6	5,9
	VA1203.100	722.100	100	82	33	22	8	20	110	220	4	5,5
x2	VA1203.120.2	209	120	102	38	25	16	23	130	400	2	4,4
	VA1203.140.2	722.140	140	122	38	25	16	27	152	420	4	12,8
	VA1203.160.2	722.160	160	140	42	30	21	32	175	450	4	19,2
	VA1203.200.2	722.200	200	180.5	50	32	21	42	216	700	2	16,7

POZN.: jmenovitá hodnota vnějšího průměru

TECH. INFO

VA1204

Pojezdové kolečko s vnitřní podpěrou k přišroubování, U profil

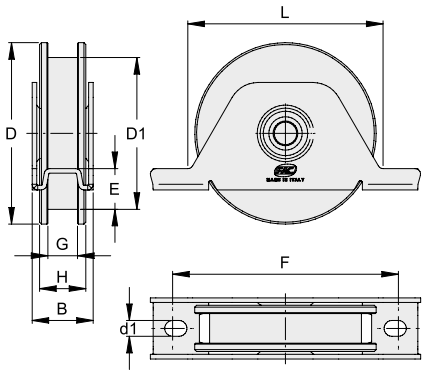

	KÓD	ART./P.	D	D1	B	H	G	E	L	F	Ø d1	ZATÍŽENÍ KG	BAL.	INFO Kg
	ZINEK													
x1	VA1204.090	732.90	90	72	33	20	8	17	106	122-115	8.5	200	6	5,7
	VA1204.100	-	100	82	33	22	8	22	106	122-115	8.5	200	4	5,2
	VA1204.120	-	120	102	38	22	8	23	130	150	9	250	2	4,0
x2	VA1204.090.2	-	90	72	33	25	16	17	106	122-115	8.5	360	6	6,6
	VA1204.100.2	-	100	82	33	25	16	22	106	122-115	8.5	360	4	5,4
	VA1204.120.2	732.120	120	102	38	25	16	23	130	150	9	400	2	4,2

POZN.: jmenovitá hodnota vnějšího průměru

TECH. INFO

VA1205

Pojezdové kolečko s překrývající se vnitřní podpěrou k přišroubování,
U profil

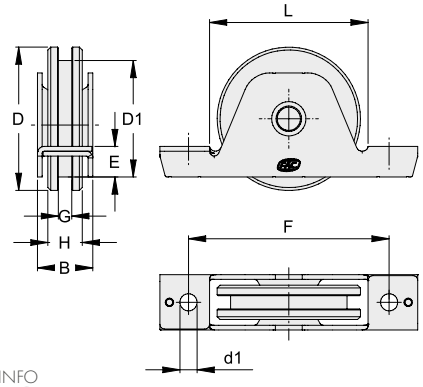

x1

KÓD	ART./P.	D	D1	B	H	G	E	L	F	Ø d1	ZATÍŽENÍ KG	BAL.	INFO Kg
ZINEK													
VA1205.075	727.75	78	61	29	18	7	17	83	105	9	180	6	4,0

POZN.: jmenovitá hodnota vnějšího průměru

TECH. INFO

VA1206

Dvojité pojezdové kolečko s kyvným uložením a kotevní deskou,
U profil

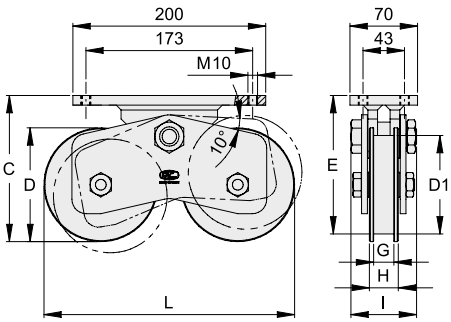

x4

KÓD	ART./P.	D	D1	C	E	H	I	L	G	ZATÍŽENÍ KG	BAL.	INFO Kg
ZINEK												
VA1206.120.2	742.120	120	102	151	143	30	68	260	21	900	2	15,4
VA1206.160.2	742.160	160	142	195	187	32	78	370	21	1240	1	14,6
VA1206.200.2	742.200	200	182	236	228	30	78	454	21	1520	1	20,2

POZN.: jmenovitá hodnota vnějšího průměru

TECH. INFO

VA1207

Pojezdové kolečko s vnější podpěrou, U profil

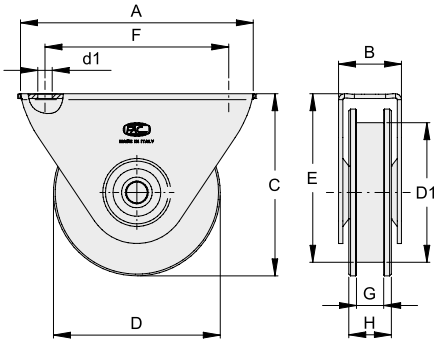

	KÓD	ART./P.	D	D1	A	B	C	E	d1	F	G	H	ZATÍŽENÍ KG	BAL.	INFO Kg
	ZINEK														
x1	VA1207.060	102.60	60	48	80	26	66	60	6.5	62	6	17	100	10	3,8
x1	VA1207.075	102	78	59	120	36	80	74	8.5	90	8	25	200	6	5,6
x1	VA1207.075.3	402	78	59	120	36	80	74	8.5	90	16	25	200	6	5,0
x2	VA1207.100.2	128	100	82	140	38	107	100	8.5	108	16	25	400	6	9,4

POZN.: jmenovitá hodnota vnějšího průměru

TECH. INFO

VA1208

Pojezdové kolečko s podpěrou k navaření, U profil

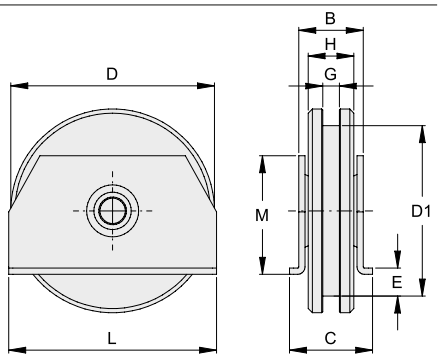

	KÓD	ART./P.	D	D1	B	C	E	H	G	L	M	ZATÍŽENÍ KG	BAL.	INFO Kg
	ZINEK													
x1	VA1208.075	492.75	78	61	29.5	37	12	18	7	80	47	150	6	3,7
x1	VA1208.100	492.100	100	82	32.5	40	13.5	22	8	100	57	200	6	7,7
x1	VA1208.120	492.120	120	102	32.5	40	15	22	8	120	75	250	6	12,1
x2	VA1208.100.2	497.100	100	82	44	52	13.5	30	21	100	57	300	4	6,2
x2	VA1208.120.2	497.120	120	102	44	52	15	30	21	120	75	400	6	14,2

POZN.: jmenovitá hodnota vnějšího průměru

TECH. INFO

VA1301

Pojezdové kolečko s ložiskem, kruhový profil

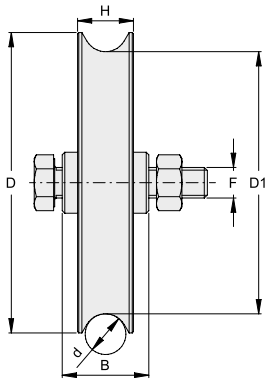

	KÓD	ART./P.	D	D1	d	B	H	F	ZATÍŽENÍ KG	BAL.	INFO Kg
	ZINEK										
x1	VA1301.060	301/16	60	46	16	24	21	10	100	20	6,7
	VA1301.075	303/16	78	60	16	24	21	12	150	10	5,3
	VA1301.090	305/16	90	73.5	16	34	21	12	170	6	4,9
	VA1301.090.3	453	90	73.5	16	34	25	12	200	6	5,5
	VA1301.100	405/16	100	84.5	16	34	22	12	200	6	6,5
	VA1301.120	307/16	120	103.5	16	34	22	12	220	4	6,5
	VA1301.120.3	454	120	103	16	34	25	14	250	4	7,4
	VA1301.140	317/16	140	123	16	34	25	14	350	6	15,4
	VA1301.160	456	160	141	16	44	26	16	400	4	14,4
x2	VA1301.090.2	305/16.2	90	75	16	34	30	14	300	6	7,4
	VA1301.100.2	405/16.2	100	84.5	16	34	30	14	400	4	6,2
	NEREZ										
x1	VA1301.090.i	1305/16	90	73.5	16	34	21	12	200	6	5,0
	VA1301.100.i	1405/16	100	84.5	16	34	22	12	200	6	6,7
	VA1301.120.i3	1454	120	103	16	34	25	14	250	2	3,8
	VA1301.160.i	1456	160	141	16	44	26	16	400	4	14,8
x1	NYLON										
	VA1301.060.N	60/6N	60	48	6	20	16	10	100	20	3

POZN.: jmenovitá hodnota vnějšího průměru

TECH. INFO

VA1302

Pojezdové kolečko s ložiskem a maznicí, kruhový profil

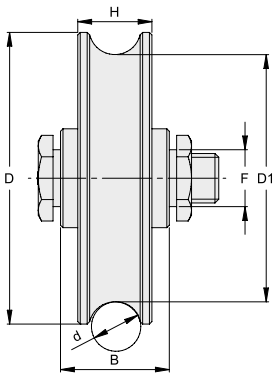

	KÓD	ART./P.	D	D1	B	H	d	F	ZATÍŽENÍ KG	BAL.	INFO Kg
	ZINEK										
x1	VA1302.090	103/16	90	73.5	34	25	16	21	200	6	5,8

POZN.: jmenovitá hodnota vnějšího průměru

TECH. INFO

POJEZDOVÁ KOLEČKA S KRUHOVÝM PROFILEM, PRŮMĚR 16 mm A 6 mm

VA1303

Pojezdové kolečko s vnitřní podpěrou k navaření, kruhový profil

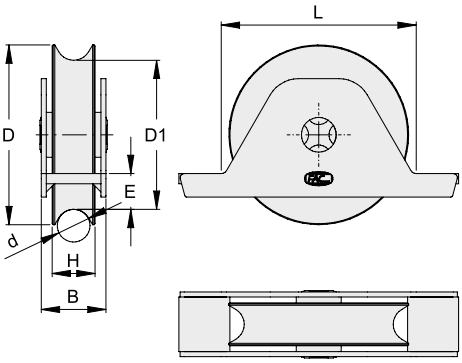

	KÓD	ART./P.	D	D1	d	B	H	E	L	ZATÍŽENÍ KG	BAL.	INFO Kg
	ZINEK											
x1	VA1303.075	723.75	78	60	16	29	21	15	85	200	6	4,0
	VA1303.090	107/16	90	73.5	16	33	21	17	97	200	6	5,8
	VA1303.100	723.100	100	84.5	16	33	22	20	110	220	4	5,3
	VA1303.120	207/16R	120	103.5	16	33	22	23	130	250	2	3,9
x2	VA1303.120.2	207/16	120	103	16	38	25	23	130	400	2	4,6
	NEREZ											
x1	VA1303.090.i	1107/16	90	73.5	16	32	21	17	97	200	6	6,0
x2	VA1303.120.i2	1207/16	120	103	16	38	25	23	130	400	2	4,7

POZN.: jmenovitá hodnota vnějšího průměru

TECH. INFO

VA1304

Pojezdové kolečko s podpěrou k přišroubování, kruhový profil

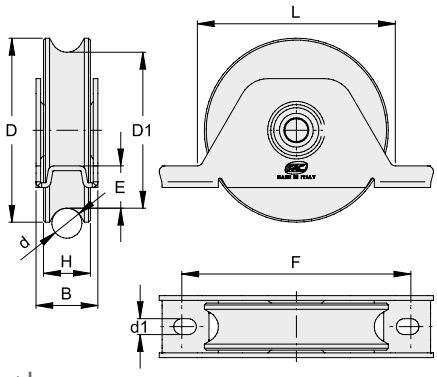

	KÓD	ART./P.	D	D1	d	B	H	E	L	F	d1	ZATÍŽENÍ KG	BAL.	INFO Kg
	ZINEK													
x1	VA1304.090	733.90/16	90	73	16	33	20	17	106	122-115	8.5	200	6	5,6
	VA1304.100	-	100	83	16	33	22	22	106	122-115	8.5	200	4	5,2
	VA1304.120	-	120	103	16	38	22	24	130	150	9	250	2	3,8
x2	VA1304.090.2	-	90	73	16	33	25	17	106	122-115	8.5	360	6	6,9
	VA1304.100.2	-	100	83	16	33	25	22	106	122-115	8.5	360	4	5,7
	VA1304.120.2	733.120/16	120	103	16	38	25	24	130	150	9	400	2	4,4

POZN.: jmenovitá hodnota vnějšího průměru

TECH. INFO

VA1305

Pojezdové klečko s překrývající se vnitřní podpěrou k přišroubování, kruhový profil

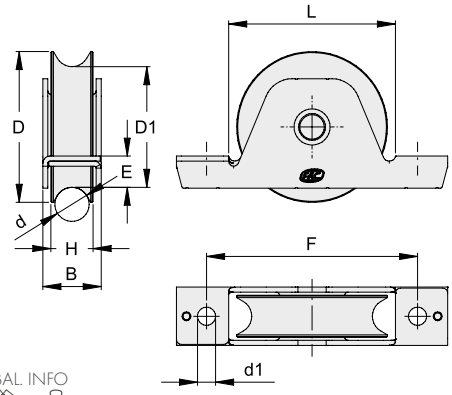

	KÓD	ART./P.	D	D1	d	B	H	E	L	F	d1	ZATÍŽENÍ KG	BAL.	INFO Kg
	ZINEK													
x1	VA1305.075	728.75	78	60	16	29	21	15	83	105	9	180	6	4,0

POZN.: jmenovitá hodnota vnějšího průměru

TECH. INFO

VA1307

Pojezdové kolečko s vnější podpěrou k přišroubování, kruhový profil

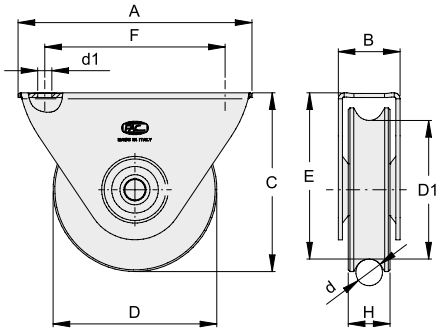

	KÓD	ART./P.	D	D1	d	A	B	C	E	d1	F	H	ZATÍŽENÍ KG	BAL.	INFO Kg
	ZINEK														
x1	VA1307.075	101/16	78	60	16	120	36	80	74	8.5	90	25	200	6	5,3
x2	VA1307.100.2	127/16	100	82	16	140	38	107	100	8.5	108	25	400	6	10,0
	NEREZ														
x1	VA1307.075.i	1101/16	78	60	16	120	36	80	74	8.5	90	25	200	6	5,1

POZN.: jmenovitá hodnota vnějšího průměru

TECH. INFO

POJEZDOVÁ KOLEČKA S KRUHOVÝM PROFILEM, PRŮMĚR 16 mm A 6 mm

VA1308

Pojezdové kolečko s podpěrou k navaření, kruhový profil

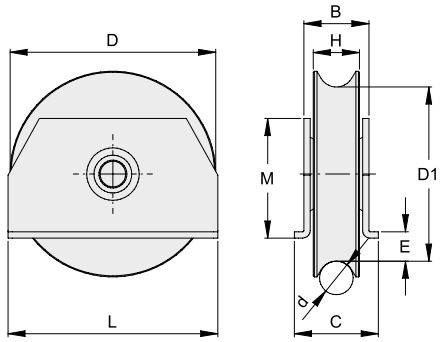

	KÓD	ART./P.	D	D1	d	B	C	E	H	L	M	ZATÍŽENÍ KG	BAL.	INFO Kg
	ZINEK													
x1	VA1308.075	493.75	78	60	16	29.5	37	12	21	80	47	150	6	3,8
	VA1308.100	493.100	100	84.5	16	32.5	40	13.5	22	100	57	200	6	7,4
	VA1308.120	493.120	120	103.5	16	32.5	40	15	22	120	75	250	6	11,7
x2	VA1308.100.2	498.100.16	100	84.5	16	44	52	13.5	30	100	57	300	4	6,9

POZN.: jmenovitá hodnota vnějšího průměru

TECH. INFO

VA1401

Pojezdové kolečko s ložiskem, kruhový profil

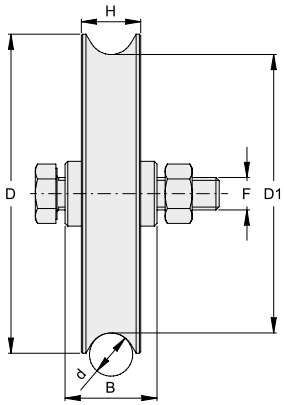

	KÓD	ART./P.	D	D1	d	B	H	F	ZATÍŽENÍ KG	BAL.	INFO Kg
	ZINEK										
	VA1401.040	40/T	40	31.5	8	16	12	8	50	50	4,6
	VA1401.050	50/T	50	41	8	16	12	8	60	30	4,5
x1	VA1401.090	305/20	90	72	20	34	24	12	170	6	5,2
	VA1401.100	405/20	100	82	20	34	24	12	200	6	6,6
	VA1401.090.2	305/20.2	90	68	20	34	30	14	300	6	6,5
	VA1401.100.2	405/20.2	100	80	20	34	30	14	400	4	5,7
	VA1401.120.2	455	120	100	20	34	30	14	400	2	4,3
x2	VA1401.140.2	409/20	140	120	20	44	30	14	500	4	12,3
	VA1401.160.2	413/20	160	140	20	44	30	14	400	4	16,4
	VA1401.160.3	457	160	140	20	44	32	16	600	4	17,7
	VA1401.200.2	458	200	178.5	20	44	32	16	700	2	13,9
	NEREZ										
x1	VA1401.090.i	1305/20	90	72	20	34	24	12	170	6	5,4
	VA1401.120.i2	1455	120	100	20	34	30	14	400	2	4,5
x2	VA1401.140.i2	1409/20	140	120	20	44	30	14	450	4	12,4
	VA1401.160.i2	1413/20	160	140	20	44	30	14	500	4	16,7
	NYLON										
	VA1401.040.N	40/TN	40	31.5	8	16	12	8	50	50	2,8
x1	VA1401.050.N	50/TN	50	41	8	16	12	8	60	30	2,0
	VA1401.060.N	60/8N	60	45	8	20	16	10	100	20	2,6

POZN.: jmenovitá hodnota vnějšího průměru

TECH. INFO

VA1402

Pojezdové kolečko s ložiskem a maznicí, kruhový profil

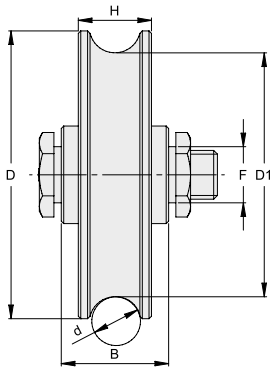

	KÓD	ART./P.	D	D1	B	H	d	F	ZATÍŽENÍ KG	BAL.	INFO Kg
	ZINEK										
	VA1402.090	103/20	90	70	34	25	20	21	200	6	6,3
	VA1402.120	105/20	120	99	44	30	20	23	400	2	4,1
	VA1402.160	163/20	160	140	44	30	20	23	500	4	15,3
x1	VA1402.200	165/20	200	179	44	30	20	23	600	2	12,7
	VA1402.250	167/20	250	230	54	32	20	24	800	1	11,4
	VA1402.300	171/20	300	280	54	32	20	24	800	1	16,2
	VA1402.250.2	169/20	250	229	74	50	20	24	1500	1	17,4
x2	VA1402.300.2	173/20	300	279	74	50	20	24	1500	1	25,5

POZN.: jmenovitá hodnota vnějšího průměru

TECH. INFO

POJEZDOVÁ KOLEČKA S KRUHOVÝM PROFILEM, PRŮMĚR 20 mm A 8 mm

VA1403

Pojezdové kolečko s vnitřní podpěrou k navaření, kruhový profil

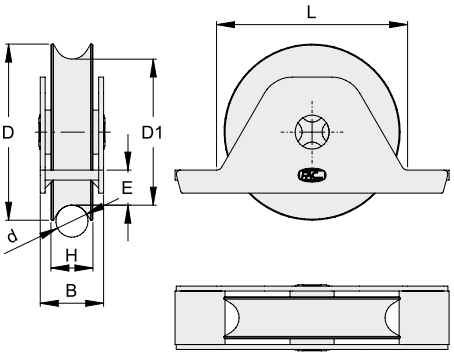

	KÓD	ART./P.	D	D1	d	B	H	E	L	ZATÍŽENÍ KG	BAL.	INFO Kg
	ZINEK											
x1	VA1403.090	107/20	90	72	20	33	24	17	97	200	6	6,1
	VA1403.100	723.100/20	100	82	20	33	24	20	110	250	4	5,4
x2	VA1403.120.2	207/20	120	101	20	38	25	23	130	400	2	4,4
	VA1403.140.2	723.140	140	121	20	38	25	27	152	420	4	12,4
	VA1403.160.2	723.160	160	140	20	42	30	32	175	450	4	19,8
	VA1403.200.2	723.200	200	178.5	20	50	32	42	216	700	2	17,0
	NEREZ											
x1	VA1403.090.i	1107/20	90	72	20	33	24	17	97	200	6	6,1
x2	VA1403.120.i2	1207/20	120	101	20	38	25	23	130	400	2	4,5

POZN.: jmenovitá hodnota vnějšího průměru

TECH. INFO

VA1404

Pojezdové kolečko s vnitřní podpěrou k přišroubování, kruhový profil

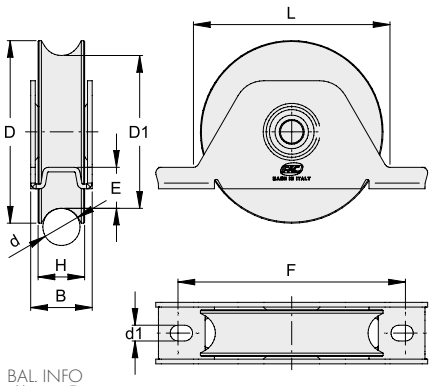

	KÓD	ART./P.	D	D1	d	B	H	E	L	F	d1	ZATÍŽENÍ KG	BAL.	INFO Kg
	ZINEK													
x1	VA1404.090	733.90/20	90	72	20	33	24	17	106	122-115	8.5	200	6	6,0
	VA1404.100	-	100	82	20	33	24	22	106	122-115	8.5	200	4	5,1
	VA1404.120	-	120	102	20	38	24	23	130	150	9	250	2	4,0
x2	VA1404.090.2	-	90	72	20	33	25	17	106	122-115	8.5	360	6	6,7
	VA1404.100.2	-	100	82	20	33	25	22	106	122-115	8.5	360	4	5,5
	VA1404.120.2	733.120/20	120	102	20	38	25	23	130	150	9	400	2	4,2

POZN.: jmenovitá hodnota vnějšího průměru

TECH. INFO

VA1405

Pojezdové kolečko s překrývající se podpěrou k přišroubování, kruhový profil

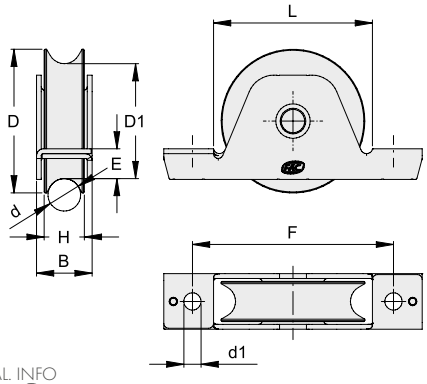

	KÓD	ART./P.	D	D1	d	B	H	E	L	F	d1	ZATÍŽENÍ KG	BAL. INFO	
	ZINEK													
x1	VA1405.075	XA1405.075	78	59	20	29	22	15	83	105	9	180	6	3,9
x2	VA1405.090.2	-	90	72	20	32	24	28	90	130	9	300	6	6,5

POZN.: jmenovitá hodnota vnějšího průměru

TECH. INFO

VA1406

Dvojité pojezdové kolečko s kyvným uložením a kotevní deskou, kruhový profil

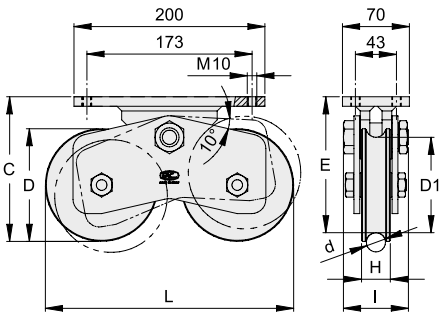

	KÓD	ART./P.	D	D1	C	E	H	I	L	d	ZATÍŽENÍ KG	BAL. INFO	
	ZINEK												
x4	VA1406.120.2	743.120	120	100	151	142	30	68	260	20	900	2	15,4
	VA1406.160.2	743.160	160	140	195	186	32	78	370	20	1240	1	14,6
	VA1406.200.2	743.200	200	180	236	227	30	78	454	20	1520	1	20,2

POZN.: jmenovitá hodnota vnějšího průměru

TECH. INFO

POJEZDOVÁ KOLEČKA S KRUHOVÝM PROFILEM, PRŮMĚR 20 mm A 8 mm

VA1407

Pojezdové kolečko s vnější podpěrou k přišroubování, kruhový profil

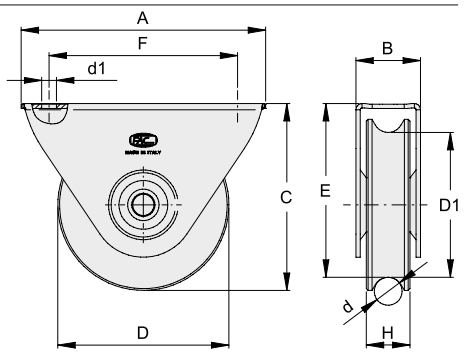

	KÓD	ART./P.	D	D1	d	A	B	C	E	d1	F	H	ZATÍŽENÍ KG	BAL. INFO	Kg
	ZINEK														
x1	VA1407.060	101.60/12	60	50	12	80	26	66	61	6.5	62	17	100	10	3,5
	VA1407.075	101/20	78	57	20	120	36	80	74	8.5	90	25	200	6	4,8
x2	VA1407.100.2	127/20	100	80.5	20	140	38	107	100	8.5	108	25	400	6	9,3
	NEREZ														
x1	VA1407.075.i	1101/20	78	57	20	120	36	80	74	8.5	90	25	200	6	4,8

POZN.: jmenovitá hodnota vnějšího průměru

TECH. INFO

VA1408

Pojezdové kolečko s podpěrou k navaření, kruhový profil

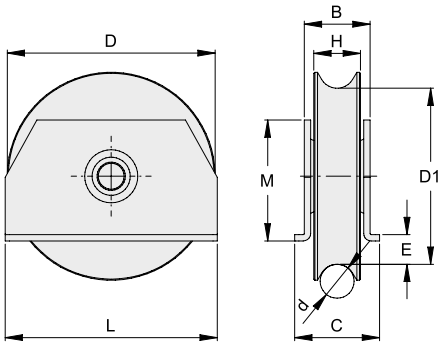

	KÓD	ART./P.	D	D1	d	B	C	E	H	L	M	ZATÍŽENÍ KG	BAL. INFO	Kg
	ZINEK													
x1	VA1408.100	493.100.20	100	82	20	32.5	40	13.5	24	100	57	200	4	5,0
x2	VA1408.100.2	498.100.20	100	80	20	44	52	13.5	30	100	57	300	4	6,2
	VA1408.120.2	498.120	120	100	20	44	52	15	30	120	75	400	6	15,0

POZN.: jmenovitá hodnota vnějšího průměru

TECH. INFO

VA1310

Kotouč pro výklopná vrata pro lanko o průměru 6 mm

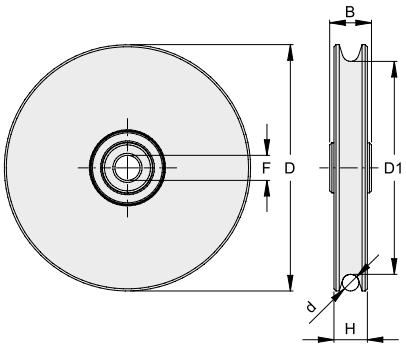

KÓD	ART./P.	D	D1	d	B	H	F	ZATÍŽENÍ KG	BAL.	INFO Kg
ZINEK										
VA1310.060	B60/6	60	48	6	20	16	10	100	20	5,3
VA1310.075	B75/6	75	61.5	6	20	16	12	150	10	4,1
VA1310.090	B90/6	90	75	6	20	16	12	170	6	3,6
VA1310.100	B100/6	100	86	6	20	16	12	200	6	4,7
VA1310.120	B120/6	120	106	6	20	16	12	220	12	14,2

x1

POZN.: jmenovitá hodnota vnějšího průměru

TECH. INFO

VA1410

Kotouč pro výklopná vrata pro lanko o průměru 8 mm

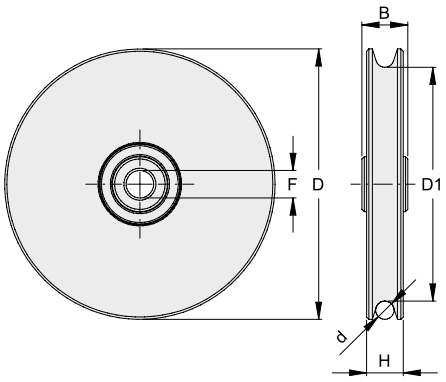

KÓD	ART./P.	D	D1	d	B	H	F	ZATÍŽENÍ KG	BAL.	INFO Kg
ZINEK										
VA1410.060	B60/8	60	45	8	20	16	10	100	20	4,7
VA1410.075	B75/8	75	52	8	20	16	12	150	10	3,8
VA1410.090	B90/8	90	72	8	20	16	12	170	6	3,4
VA1410.100	B100/8	100	82	8	20	16	12	200	6	4,4
VA1410.120	B120/8	120	102	8	20	16	12	220	12	13,4

x1

POZN.: jmenovitá hodnota vnějšího průměru

TECH. INFO

PŘÍSLUŠENSTVÍ VODICÍ KOLEJNICE

VA2902

Spojovací díl pro vodicí kolejnici
(pro sérii 816 a 820) k zabetonování

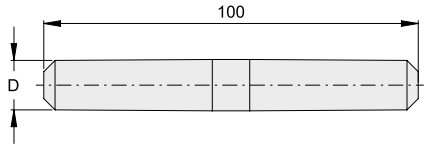

KÓD	ART./P.	D	BAL.	INFO Kg
ZINEK				
VA2902.016	816G	11	1	0,1
VA2902.020	820G	13	1	0,1

VODICÍ KOLEJNICE, "V" PROFIL

VA2102

Vodicí kolejnice s otvory, V profil

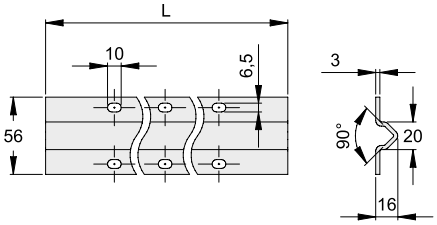

KÓD	ART./P.	L (m)	BAL.	INFO Kg
ZINEK				
VA2102.003	701/Z3F	3	1	4,5
VA2102.006	701/ZF	6	1	9,3

VA2302

Vodicí kolejnice 16 mm s otvory, kruhový profil

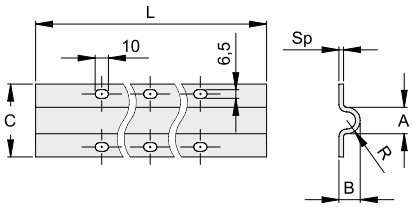

KÓD	ART./P.	A	B	C	R	Sp	L (m)	BAL.	INFO Kg
ZINEK									
VA2302.003	716/Z3F	16	16	53	8	3	3	1	4,5
VA2302.006	716/ZF	16	16	53	8	3	6	1	9,3
NEREZ									
VA2302.003.i	1716/3F	16	16	53	8	2.5	3	1	3,8
VA2302.006.i	1716F	16	16	53	8	2.5	6	1	7,6

POZN.: rozměry uvedené v katalogu jsou čistě indikativní a mohou podléhat změnám

VA2402

Vodicí kolejnice 20 mm s otvory, kruhový profil

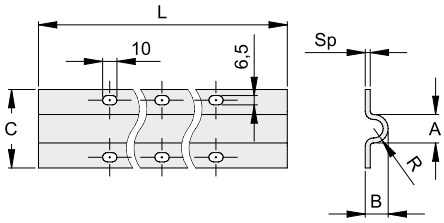

KÓD	ART./P.	A	B	C	R	Sp	L (m)	BAL.	INFO Kg
ZINEK									
VA2402.003	720/Z3F	20	16	55	10	3.5	3	1	5,3
VA2402.006	720/ZF	20	16	55	10	3.5	6	1	10,7
NEREZ									
VA2402.003.i	1720/3F	20	16	55	10	2.5	3	1	4,0
VA2402.006.i	1720F	20	16	55	10	2.5	6	1	8,0

POZN.: rozměry uvedené v katalogu jsou čistě indikativní a mohou podléhat změnám

VA2304

Vodicí kolejnice 16 mm k zabetonování, kruhový profil

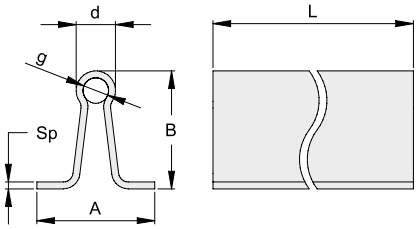

KÓD	ART./P.	A	B	d	g	sp	L (m)	BAL.	INFO Kg
ZINEK									
VA2304.003	816/Z3	50	50	16	11	2.5	3	1	7,6
VA2304.006	816/Z	50	50	16	11	2.5	6	1	15,3

VA2404

Vodicí kolejnice 20 mm k zabetonování, kruhový profil

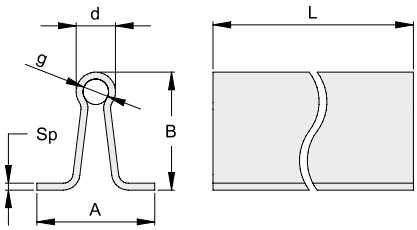

KÓD	ART./P.	A	B	d	g	sp	L (m)	BAL.	INFO Kg
ZINEK									
VA2404.003	820/Z3	60	60	20	13	3.5	3	1	12,8
VA2404.006	820/Z	60	60	20	13	3.5	6	1	26,0

SADA VODICÍ KOLEJNICE POJEZDOVÉ BRÁNY K INSTALACI DO ÚROVNĚ TERÉNU

Sada vodicí kolejnice, určená k instalaci do úrovně terénu, umožňuje plynulý průjezd vozidel bez nutnosti překonání nerovnosti v podobě tradiční kolejnice, která vyčnívala nad úroveň terénu, a zaručuje integritu celého profilu.

MONTÁŽNÍ POSTUP

Sada kolejnic k zabetonování

1. Nasuňte podpěry po délce kolejnice.
2. Umístěte oba profily; nasuňte je mezi podpěry a kolejnici a nechte jenadzvednuté z vnější strany.
3. Připevněte profily do podpěr tak, že vyvinete tlak v bodech vyznačených na obrázku.

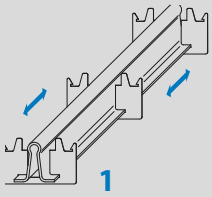

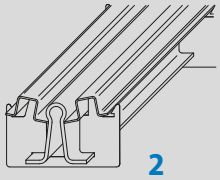

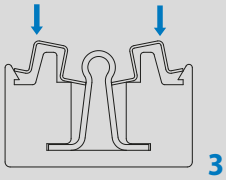

VODICÍ KOLEJNICE K INSTALACI DO ÚROVNĚ TERÉNU SE SPECIÁLNÍM PROFILEM

VA2801

Boční profil pro sadu vodicí kolejnice k instalaci do úrovně terénu

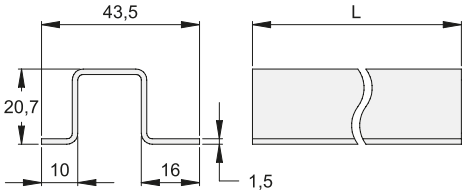

KÓD	ART./P.	L (m)	BAL.	INFO Kg
ZINEK				
VA2801.003	830Z3	3	1	2,6
VA2801.006	830Z	6	1	5,3

PŘÍSLUŠENSTVÍ K VODICÍ KOLEJNICI

VA2903

Spojovací deska

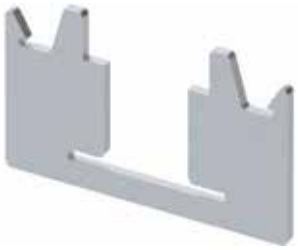

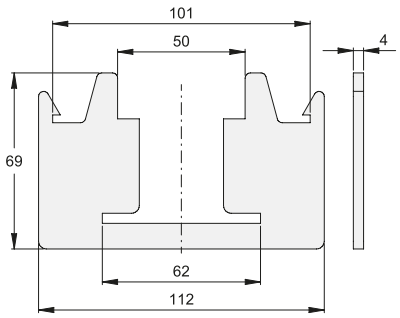

KÓD	ART./P.	BAL.	INFO Kg
ZINEK			
VA2903.020	835	1	0,1

SADA VODICÍ KOLEJNICE POJEZDOVÉ BRÁNY K INSTALACI DO ÚROVNĚ TERÉNU

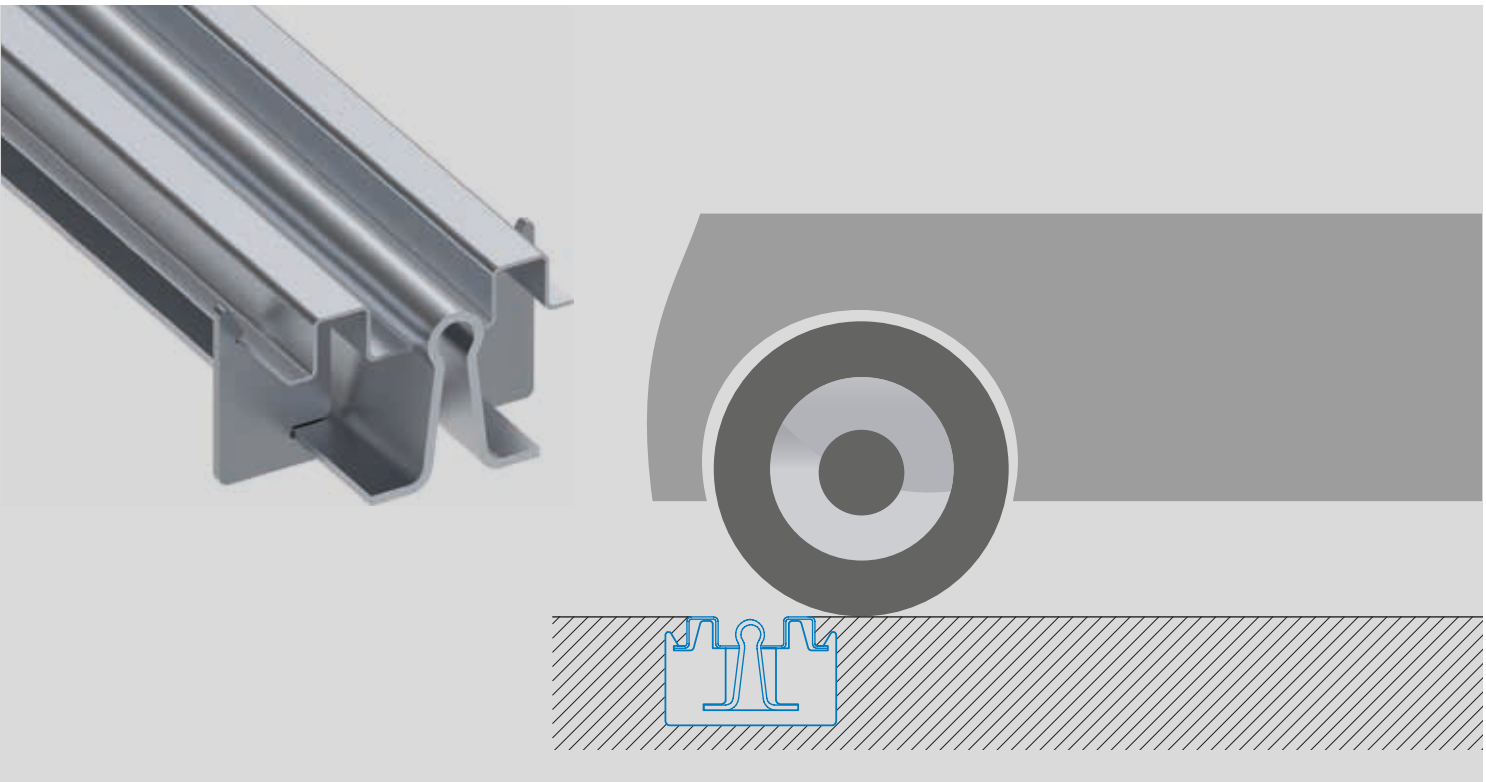

KA2404.003 Sada kolejnice 3 m

820K3

KÓD	ART./P.	POPIS	BAL.	INFO Kg
VA2404.003	820/Z3	Vodicí kolejnice pozinkovaná 3 m	1	12,8
VA2801.003	830Z3	Boční profil tvaru omega 3 m	2	5,2
VA2903.020	835	Spojovací deska pozinkovaná	3	0,5

KA2404.006 Sada kolejnice 6 m

820K

KÓD	ART./P.	POPIS	BAL.	INFO Kg
VA2404.006	820/Z	Vodicí kolejnice pozinkovaná 6 m, kruhový profil	1	26,0
VA2801.006	830Z	Boční profil tvaru omega 6 m	2	10,7
VA2903.020	835	Spojovací deska pozinkovaná	5	0,8

VA3101

Horní vodicí kladka

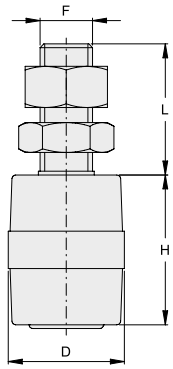

	KÓD	ART./P.	D	H	L	F	BAL.	INFO Kg
	ZINEK							
	VA3101.A25	113	25	32	30	M14	30	4,0
	VA3101.A30	117	30	40	34	M14	30	4,8
	VA3101.A40	114	40	44	37	M16	10	2,6
	VA3101.B40	118	40	60	41	M16	10	3,1
	VA3101.i52	166.0	52	48	67	M20	10	4,9
	VA3101.i60	119	60	60	65	M20	4	2,6
*	**VA3101.A25.O**	613	25	32	30	M14	30	6,1
*	**VA3101.A30.O**	617	30	40	34	M14	30	9,2
*	**VA3101.A40.O**	614	40	44	37	M16	10	5,6
*	**VA3101.B40.O**	618	40	60	41	M16	10	7,2
	NEREZ							
	VA3101.A30.i	1117	30	40	34	M14	10	1,6
	VA3101.A40.i	1114	40	44	37	M16	10	2,7
	VA3101.B40.i	1118	40	60	41	M16	10	3,1
	VA3101.i60.i	1119	60	60	65	M20	4	2,6

Vodicí kladka z bílého nylonu

***:** Vodicí kladka z mosazi

TECH. INFO

VA3102

Vodicí kladka v kónickém provedení

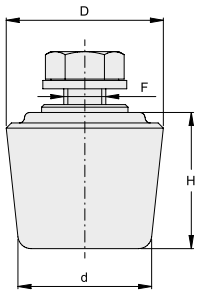

KÓD	ART./P.	D	d	H	F	BAL.	INFO Kg
ZINEK							
VA3102.T30	110	30	24	26	M8	30	1,9
VA3102.T37	111	37	30	30	M10	30	3,2

POZN.:
T30: malá kónická vodicí kladka z černého nylonu, vhodná pro profil UPN 40x35
T37: velká kónická vodicí kladka z černého nylonu, vhodná pro profil UPN 50x37

TECH. INFO

HORNÍ VODICÍ KLADKY V PROVEDENÍ NYLON

VA3103

Horní vodicí kladka

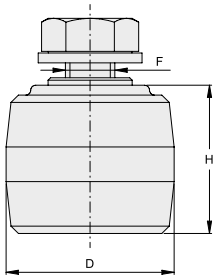

	KÓD	ART./P.	D	H	F	BAL.	INFO Kg
	ZINEK						
	VA3103.N34	412	34	30	M10	30	2,8
	VA3103.N38	112	38	30	M10	30	3,5
*	VA3103.N34.O	612	34	30	M10	30	6,6
	NEREZ						
	VA3103.N34.i	1412	34	30	M10	10	0,9

Vodicí kladka z černého nylonu

*: Vodicí kladka z mosazi

TECH. INFO

VA3104

Horní vodicí kladka regulovatelná pro těžké brány EN

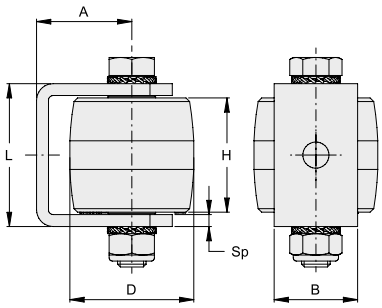

KÓD	ART./P.	D	H	A	L	B	Sp	BAL.	INFO Kg
ZINEK									
VA3104.i52	166.S	52	48	35-43	61	35	6	4	1,9
VA3104.N38	165.S	38	30	26-34	40	25	4	10	2,2

Vodicí kladka z bílého nylonu

VA3105

Horní vodicí kladka se 2 ložisky

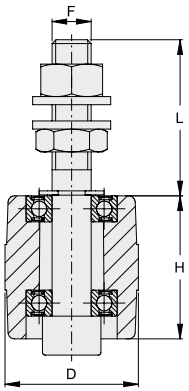

	KÓD	ART./P.	D	H	L	F	BAL.	INFO Kg
	ZINEK							
x2	VA3105.A40	114.1	40	44	48	M12	10	2,0
	VA3105.B40	118.1	40	60	45	M12	1	0,2
	VA3105.i52	166.1	52	48	52	M16	4	1,5
	VA3105.i60	119.1	60	60	64	M20	1	0,6
x2 Nerez	VA3105.A40.1	114.2	40	44	43	M12	10	2,0
	VA3105.i52.1	166.2	52	48	52	M16	4	1,5
	VA3105.i60.1	119.2	60	60	64	M20	1	0,6

Vodicí kladka z bílého nylonu

TECH. INFO

VA3106

Horní vodicí kladka dlouhá

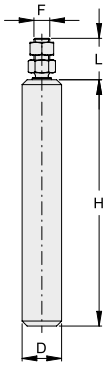

KÓD	ART./P.	D	**H**	L	F	BAL.	INFO Kg
ZINEK							
VA3106.C40	118.6	40	**150**	42	M16	10	6,2
VA3106.D40	118.4	40	**250**	42	M16	10	9,0

VA3107

Horní vodicí kladka dlouhá s podpěrou

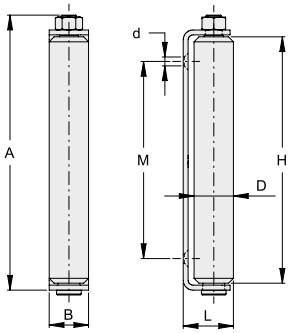

KÓD	ART./P.	D	**H**	A	B	L	M	d	BAL.	INFO Kg
ZINEK										
VA3107.C40	118.7	40	**150**	184	40	51	110	9	4	3,9
VA3107.D40	118.5	40	**250**	299	40	51	200	9	6	8,9

HORNÍ VODICÍ KLADKY V PROVEDENÍ NYLON

VA3121

Horní vodicí kladka s pryžovým O-kroužkem

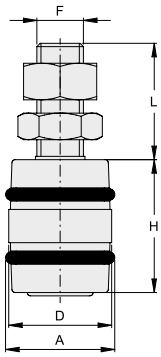

KÓD	ART./P.	D	A	H	L	F	BAL.	INFO Kg
ZINEK								
VA3121.A30	-	30	33	40	34	M14	8	1,3
VA3121.B40	-	40	43	60	41	M16	8	2,5

TECH. INFO

VA3131

Horní vodicí kladka s pozinkovaným krytem

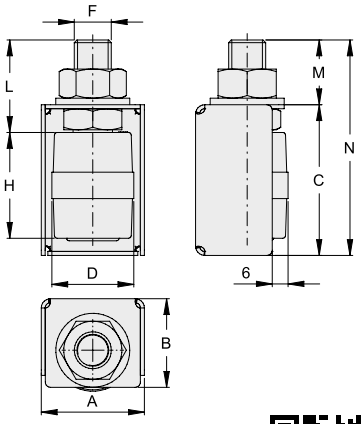

KÓD	ART./P.	A	B	C	M	N	D	H	L	F	BAL.	INFO Kg
ZINEK												
VA3131.A30	117C	39	33.5	57	25	82	30	40	34	M14	8	1,9
VA3131.B40	118C	50	43.5	78	30.5	108.5	40	60	41	M16	4	1,8
VA3131.i60	119C	71	65.5	95	45	140	60	60	65	M20	2	2,0

TECH. INFO

marcatura CE

VA3201

Horní vedení brány regulovatelné se 2 vodicími kladkami

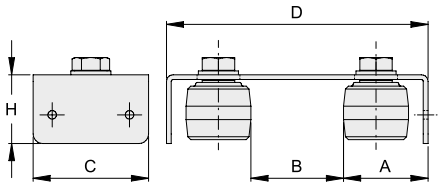

KÓD	ART./P.	A	B	C	**D**	H	BAL.	INFO Kg
ZINEK								
VA3201.N34	220	38-50	36-61	60	**137**	36	14	5,7

TECH. INFO

VA3202

Horní vedení brány regulovatelné se 4 vodicími kladkami

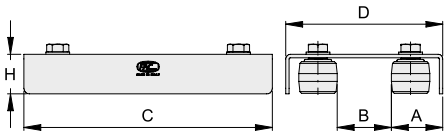

KÓD	ART./P.	A	B	C	**D**	H	BAL.	INFO Kg
ZINEK								
VA3202.N34	221	39-51	36-60	220	**139**	35	14	16,9

TECH. INFO

VA3203

Dělené horní vedení brány regulovatelné se 4 vodicími kladkami

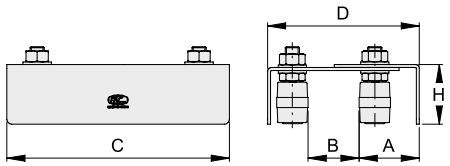

KÓD	ART./P.	A	B	C	**D**	H	BAL.	INFO Kg
ZINEK								
VA3203.A30	217	40-80	40-60	220	**133-179**	59	8	18,4
VA3203.A40	214	50-87	60-80	350	**174-207**	65	3	15,7
VA3203.B40	218	50-87	60-80	350	**174-207**	82	3	16,8
VA3203.N34	212	40-80	40-60	220	**133-179**	46	4	7,5
NEREZ								
VA3203.A30.i	1217	40-80	40-60	220	**133-179**	59	2	4,6
VA3203.A40.i	1214	50-87	60-80	350	**174-207**	65	2	10,4

TECH. INFO

VA3204

Dělené horní vedení brány regulovatelné se 4 vodicími kladkami a fixací na zeď

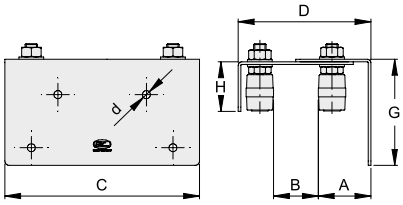

KÓD	ART./P.	A	B	C	**D**	d	G	H	BAL.	INFO Kg
ZINEK										
VA3204.A30	217L	40-80	40-60	220	**133-179**	9	120	59	6	15,6
VA3204.A40	214L	50-87	60-80	350	**174-207**	13	200	65	2	12,7
VA3204.B40	218L	50-87	60-80	350	**174-207**	13	200	82	2	13,4
VA3204.N34	212L	40-80	40-60	220	**133-179**	9	120	46	6	14,3

TECH. INFO

VA3205

Horní vedení brány regulovatelné se 4 vodicími kladkami

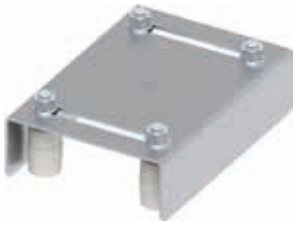

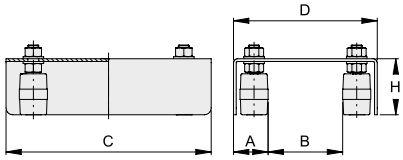

KÓD	ART./P.	A	B	C	**D**	H	BAL.	INFO Kg
ZINEK								
VA3205.A30	222	40-110	0-70	220	**150**	60	8	15,6
VA3205.B40	223	50-160	0-110	300	**210**	82	4	18,0

TECH. INFO

VA3206

Horní vedení brány regulovatelné se 4 vodicími kladkami a fixací na zeď

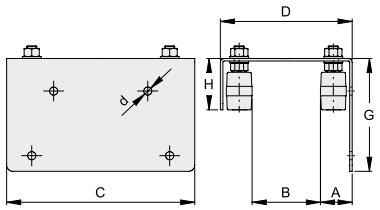

KÓD	ART./P.	A	B	C	**D**	d	G	H	BAL.	INFO Kg
ZINEK										
VA3206.A30	222L	40-110	0-70	220	**150**	9	120	60	6	13,5
VA3206.B40	223L	50-160	0-110	300	**210**	13	180	82	3	16,2
NEREZ										
VA3206.A30.i	1222L	40-110	0-70	220	**150**	9	120	60	6	13,5
VA3206.B40.i	1223L	50-160	0-110	300	**210**	13	180	82	3	16,2

TECH. INFO

VA3207

Regulovatelné horní vedení brány s upevňovací konzolí, se 2 vodicími kladkami a fixací na zeď

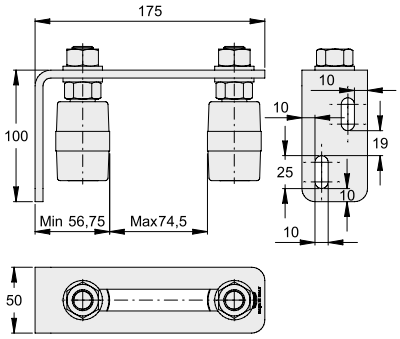

KÓD	ART./P.	BAL. INFO	
ZINEK			
VA3207.B40	224L	4	4,6

VA3302

Regulovatelné horní vedení brány s kotevní deskou se 4 otvory a 2 vodicími kladkami

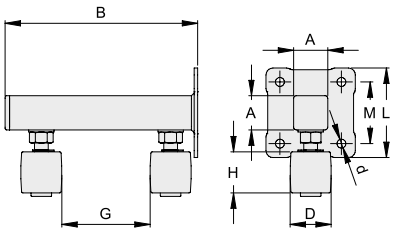

KÓD	ART./P.	A	B	D	H	G max	d	L	M	BAL.	INFO
ZINEK											
VA3302.A30	227.17	35	213	30	40	120	11	110x110	80x80	4	5,0
VA3302.A40	227.14	35	213	40	44	110	11	110x110	80x80	4	5,8
VA3302.B40	227.18	50	282	40	60	150	13	130x130	90x90	4	10,1
VA3302.i60	227.19	50	280	60	60	130	13	130x130	90x90	4	12,4

VA3401

Regulovatelné horní vedení brány se 2 vodicími kladkami a kotvením pro 2 sloupky

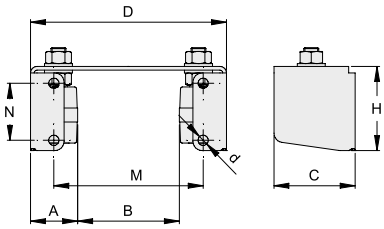

KÓD	ART./P.	A	B	C	D	H	M	N	d	BAL.	INFO
ZINEK											
VA3401.A30	228.17	39-81.5	2-87	66	165	79	127	55	9	4	3,3
VA3401.B40	228.18	50-103	4-110	87	210	90	160	61	11	4	7,0

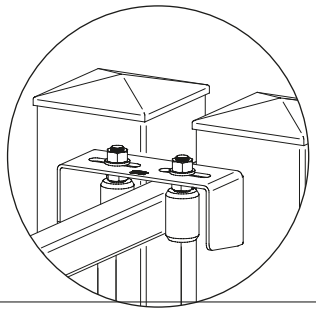

TECH. INFO

VA3402

Regulovatelné horní vedení brány se 2 vodicími kladkami a kotvením pro 1 sloupek

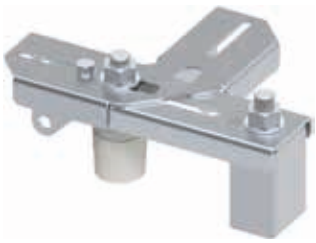

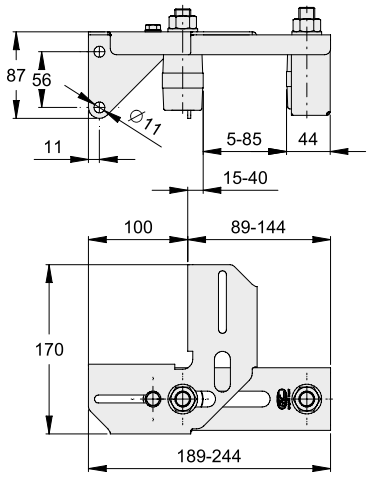

KÓD	ART./P.	BAL.	INFO Kg
ZINEK			
VA3402.B40	229.18	2	3,5

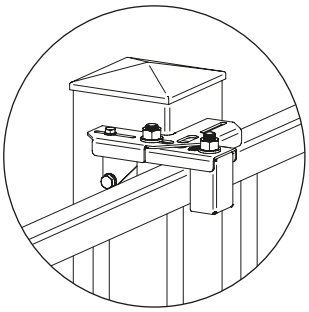

TECH. INFO

VA3502

Vedení se 4 vodicími kladkami pro teleskopické brány

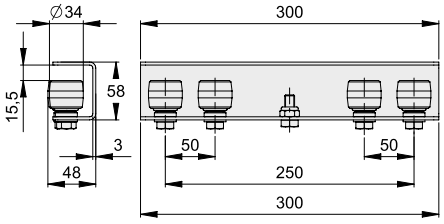

KÓD	ART./P.	BAL.	INFO Kg
ZINEK			
VA3502.N34	-	1	1,3

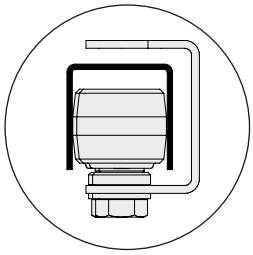

Ideální pro VA5401 profily 40x40 / tl. 2 mm

VA3601

Horní vodicí kladka

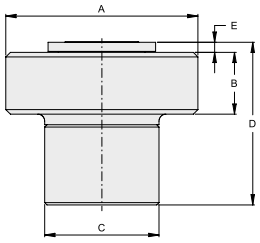

KÓD	ART./P.	A	B	C	D	E	BAL.	INFO Kg
ZINEK								
VA3601.035	159	35	14	25	30	2	24	3,7
VA3601.042	160	42	14	25	30	2	12	2,4
VA3601.052	161	52	14	25	30	2	12	3,3

VA3602

Horní vodicí kladka s ložiskem

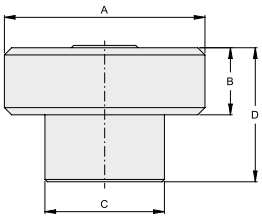

KÓD	ART./P.	A	B	C	D	BAL.	INFO Kg
ZINEK							
VA3602.035	159C	35	14	25	28	24	2,9
VA3602.042	160C	42	14	25	28	12	2,1
VA3602.052	161C	52	14	25	28	12	3,0

VA4101

Spodní doraz k přivaření

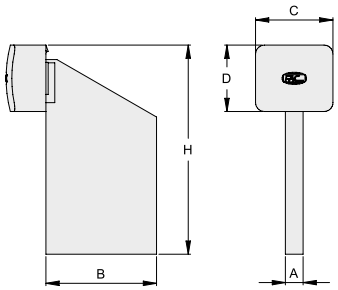

KÓD	ART./P.	A	B	C	D	H	BAL.	INFO Kg
ZINEK								
VA4101.092	115	8	50	35	30	92	20	6,2
VA4101.115	116	10	70	45	36	115	10	6,1
NEREZ								
VA4101.092.i	1115	8	50	35	30	92	10	3,1
VA4101.115.i	1116	8	70	45	36	115	10	6,1

TECH. INFO

VA4102

Spodní doraz se 4 otvory k přišroubování

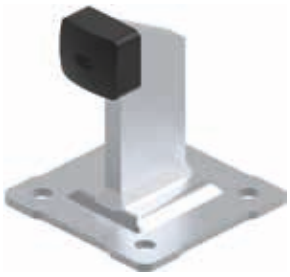

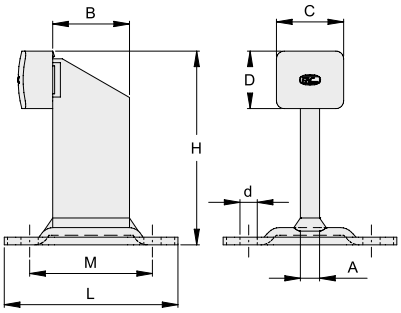

KÓD	ART./P.	A	B	C	D	L	H	M	d	BAL.	INFO Kg
ZINEK											
VA4102.101	115P	10	40	35	30	90x90	101	64x64	9	10	5,4
VA4102.108	116P	10	50	45	36	110x110	108	80x80	11	10	8,6
VA4102.121	116GP	10	70	45	36	110x130	121	70x90	13	10	12,8
NEREZ											
VA4102.101.i	1115P	8	50	35	30	90x90	100	64x64	9	2	1,3
VA4102.121.i	1116GP	8	70	45	36	110x130	121	70x90	13	2	2,3

TECH. INFO

VA4103

Spodní doraz s tlumičem k přivaření

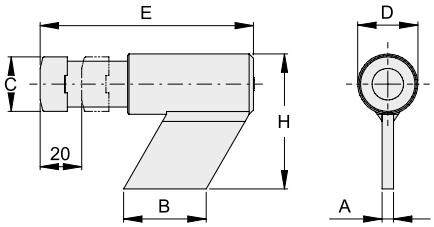

KÓD	ART./P.	A	B	C	D	E	H	BAL. INFO	
ZINEK									
VA4103.092	116A	8	57	38	42	130-150	92	4	4,4

TECH. INFO

VA4104

Spodní doraz s tlumičem a 4 otvory k přišroubování

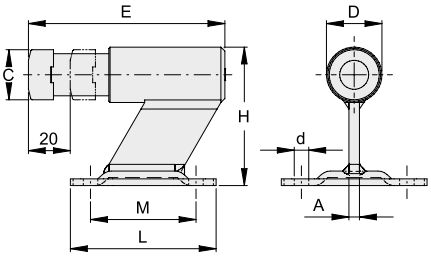

KÓD	ART./P.	A	C	D	E	L	H	M	d	BAL. INFO	
ZINEK											
VA4104.103	116AP	8	38	42	130-150	110x110	103	80x80	11	4	6,2

TECH. INFO

VA4112

Spodní doraz tvarovaný k přišroubování

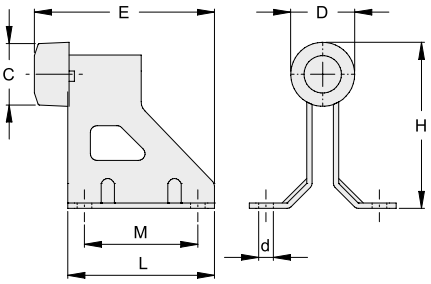

KÓD	ART./P.	C	D	E	L	H	M	d	BAL. INFO	
ZINEK										
VA4112.125	-	46	48	135	110x110	125	85x85	11	4	3,4

VA4201

Dojezdová kapsa pro hákový zámek

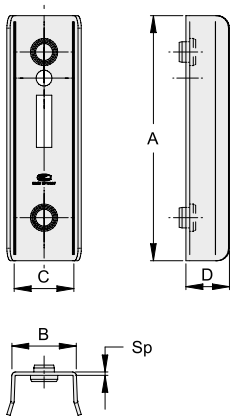

KÓD	ART./P.	A	B	C	D	Sp	BAL.	INFO Kg
NATURAL								
VA4201.040.L	355.40	216	48	42	32.5	3	10	4,9
VA4201.050.L	355.50	216	58	52	37.5	3	10	6,0
VA4201.060.L	355.60	216	70	62	43.5	4	10	9,0
VA4201.080.L	355.80	216	90	84	49.5	4	10	11,8

VA4202

Dojezdová kapsa pro hákový zámek

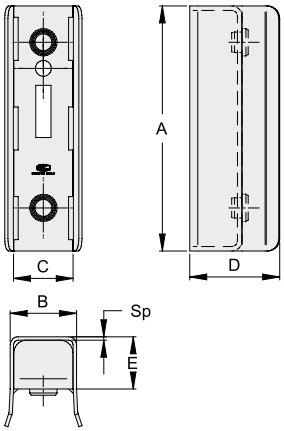

KÓD	ART./P.	A	B	C	D	E	Sp	BAL.	INFO Kg
NATURAL									
VA4202.040.L	356.40	216	48	42	74	46	3	6	7,6
VA4202.050.L	356.50	216	58	52	79	46	3	6	8,7
VA4202.060.L	356.60	216	70	62	85	47	4	6	12,2
VA4202.080.L	356.80	216	90	84	91	47	4	2	4,9

VA4203

Horní dojezdová kapsa

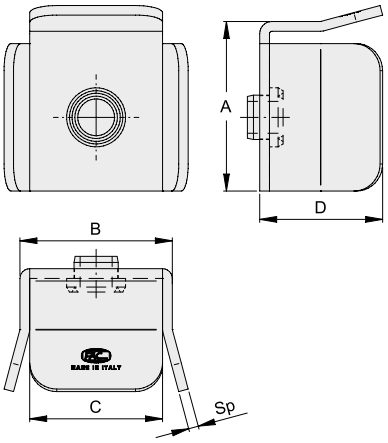

KÓD	ART./P.	A	B	C	D	Sp	BAL.	INFO Kg
NATURAL								
VA4203.040.L	357.40	59	52	44	45	4	10	2,4
VA4203.050.L	357.50	69	62	54	50	4	10	3,4
VA4203.060.L	357.60	79	72	64	55	4	10	4,5
VA4203.080.L	357.80	99	94	86	65	4	10	7,8

VA6101

Ozubený hřeben, čtvercový profil

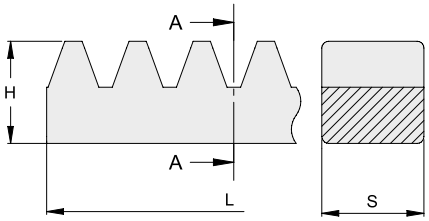

KÓD	ART./P.	L	H	S	MODULO	BAL.	INFO Kg
ZINEK							
VA6101.401	622/Z1	1000	22	22	4	1	3,0
VA6101.402	622/Z2	2000	22	22	4	1	6,0
VA6101.602	640/Z2	2000	30	30	6	1	11,2
VA6101.401.L	622/N1	1000	22	22	4	1	3,0
VA6101.402.L	622/N2	2000	22	22	4	1	5,9

VA6102

Ozubený hřeben s otvory, čtvercový profil

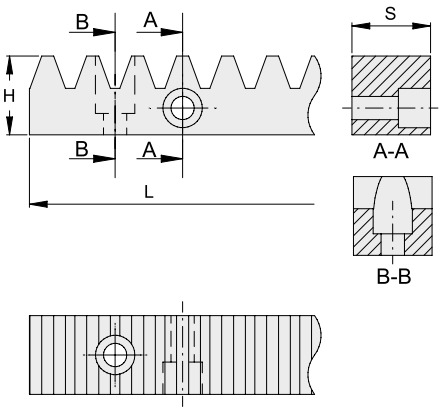

KÓD	ART./P.	L	H	S	BAL.	INFO Kg
ZINEK						
VA6102.001	622/ZF	1000	22	22	1	3,0
VA6102.002	622/ZF2	2000	22	22	1	5,9

VA6200

Ozubený hřeben 30x12 s otvory, obdélníkový profil

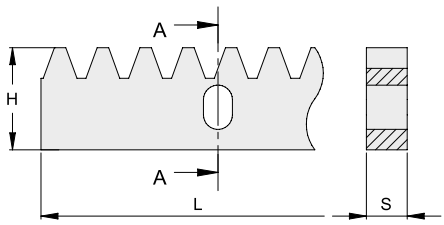

KÓD	ART./P.	L	H	S	BAL.	INFO Kg
ZINEK						
VA6200.001	630/ZF	1000	30	12	1	2,3
VA6200.002	630/ZF2	2000	30	12	1	4,9
NEREZ						
VA6200.001.i	1630	1000	30	12	1	2,4

VA6201

Ozubený hřeben 30x12 s distančními čepy k přivaření, obdélníkový profil

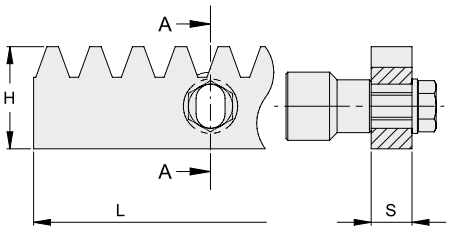

KÓD	ART./P.	L	H	S	BAL.	INFO Kg
ZINEK						
VA6201.001	630/ZS	1000	30	12	1	2,5
VA6201.002	630/ZS2	2000	30	12	1	5,1

VA6202

Ozubený hřeben 30x12 s distančními čepy k přišroubování, obdélníkový profil

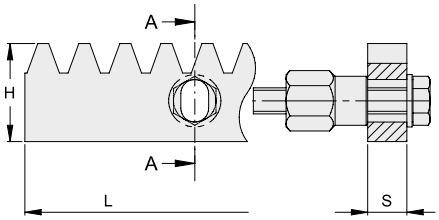

KÓD	ART./P.	L	H	S	BAL.	INFO Kg
ZINEK						
VA6202.001	630/ZA	1000	30	12	1	2,5
VA6202.002	630/ZA2	2000	30	12	1	5,1

VA6211

Distanční čep k přivaření

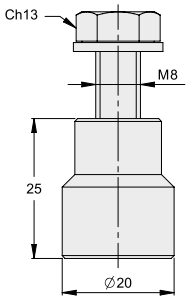

KÓD	ART./P.	BAL. INFO	
ZINEK			
VA6211.025	635/S	30	1,7
NEREZ			
VA6211.025.i	1635	30	1,7

VA6212

Distanční čep k přišroubování

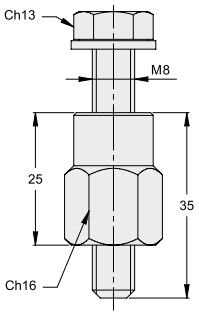

KÓD	ART./P.	BAL. INFO	
ZINEK			
VA6212.025	635/A	30	1,6

ACRV6

Plastový hřeben s ocelovým jádrem modul 4 s úchyty dolů

KÓD	L (m)	MAX. ZATÍŽENÍ KG	BAL. INFO
ZINEK			
ACRV6	1	800	1

ACRS6

Plastový hřeben s ocelovým jádrem modul 4 s úchyty nahoru

KÓD	L (m)	MAX. ZATÍŽENÍ KG	BAL. INFO
ZINEK			
ACRS6	1	800	1

V6-1200

Hřeben s ocelovým jádrem s úchyty dolů

KÓD	L (m)	MAX. ZATÍŽENÍ KG	BAL. INFO
ZINEK			
V6-1200	1	1 200	1

KOMPONENTY PRO ZAVĚŠENÁ VRATA

VB 1101

Zapuštěné madlo pro zavěšená vrata

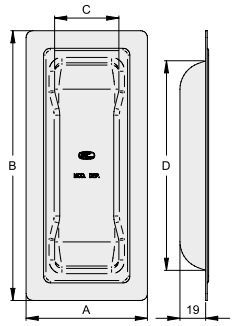

KÓD	ART./P.	A	B	C	D	BAL. INFO	Kg
ZINEK							
VB 1101.094	511	52	115	29	94	20	1,2
VB 1101.165	501	90	200	50	165	30	6,6
NEREZ							
VB 1101.094.i	512	52	115	29	94	20	1,1
VB 1101.165.i	502	90	200	50	165	30	5,5

VB 1102

Zapuštěné madlo pro zavěšená vrata, k připevnění

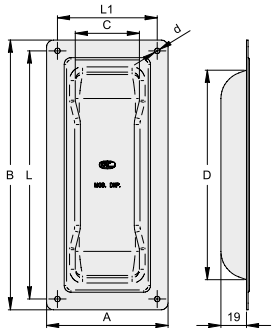

KÓD	ART./P.	A	B	C	D	d	L	L1	BAL. INFO	Kg
ZINEK										
VB 1102.094	511/F	52	115	29	94	3	105	42	20	1,1
VB 1102.165	501/F	90	200	50	165	4	184	74	30	6,5
NEREZ										
VB 1102.094.i	512/F	52	115	29	94	3	105	42	20	1,1
VB 1102.165.i	502/F	90	200	50	165	4	184	74	30	5,5

VB 1201

Rovné madlo k přivaření

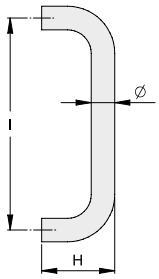

KÓD	ART./P.	Ø	l	H	BAL. INFO	Kg
NATURAL						
VB1201.020.L	531	20	180	62	10	2,2
VB1201.028.L	534	28	280	78	10	4,3

VB 1202

Zahnuté madlo k přivaření

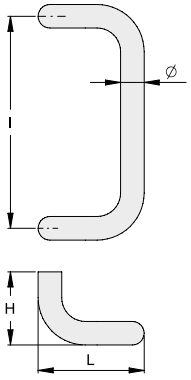

KÓD	ART./P.	Ø	l	H	L	BAL. INFO	Kg
NATURAL							
VB1202.020.L	532	20	180	62	90	10	3,2

VB 1203

Rovné madlo s vnitřním závitem k přišroubování

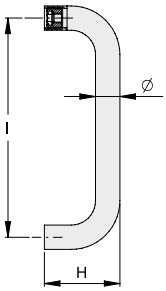

KÓD	ART./P.	Ø	l	H	BAL. INFO	Kg
ZINEK						
VB1203.020	541	20	180	62	10	2,4
VB1203.028	544	28	280	78	10	5,8
ČERNÝ LAK						*RAL 9005*
VB1203.020.V	551	20	180	62	10	2,4
VB1203.028.V	554	28	280	78	10	5,2

VB 1204

Zahnuté madlo s vnitřním závitem k přišroubování

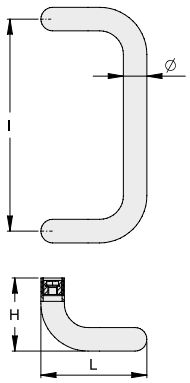

KÓD	ART./P.	Ø	I	H	L	BAL.	INFO Kg
ZINEK							
VB1204.020	542	20	180	62	90	10	3,1
ČERNÝ LAK							RAL 9005
VB1204.020.V	552	20	180	62	90	10	3,4

VB 1205

Rovné madlo s deskou k přišroubování

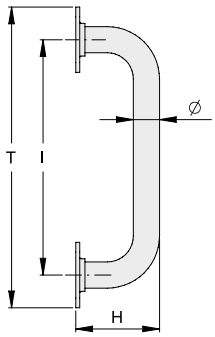

KÓD	ART./P.	Ø	I	H	L	BAL.	INFO Kg
ZINEK							
VB1205.020	561	20	180	64	230	10	2,8
VB1205.028	564	28	280	80	345	10	6,0
ČERNÝ LAK							RAL 9005
VB1205.020.V	571	20	180	64	230	10	2,8
VB1205.028.V	574	28	280	80	345	10	6,0

VB 1206

Zahnuté madlo s deskou k přišroubování

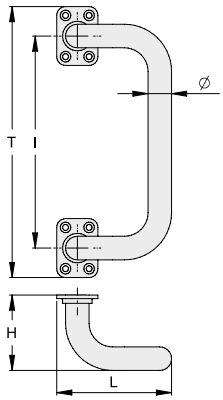

KÓD	ART./P.	Ø	I	H	L	T	BAL.	INFO Kg
ZINEK								
VB1206.020	562	20	180	64	90	230	10	3,8
ČERNÝ LAK								RAL 9005
VB1206.020.V	572	20	180	64	90	230	10	3,8

VB1207

Zahnuté madlo s deskou k přišroubování

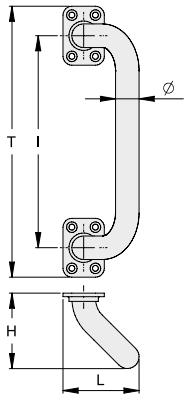

KÓD	ART./P.	Ø	I	H	L	T	BAL. INFO	
ZINEK								
VB1207.020	563	20	180	64	60	230	10	3,2
ČERNÝ LAK								*RAL 9005*
VB1207.020.V	573	20	180	64	60	230	10	3,2

VB1225

Rovné madlo s deskou k přišroubování

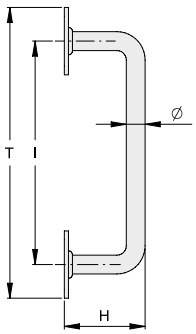

KÓD	ART./P.	Ø	I	H	T	BAL. INFO	
ČERNÝ LAK							*RAL 9005*
VB1225.A12.V	-	12	128	60	178	10	2,6
VB1225.B14.V	-	14	166	60	216	10	3,7
VB1225.C14.V	-	14	216	60	266	10	4,3

VB1226

Zahnuté madlo s deskou k přišroubování

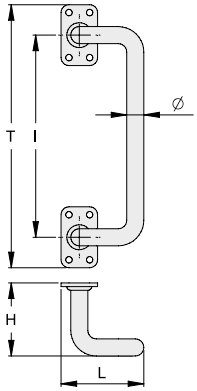

KÓD	ART./P.	Ø	I	H	L	T	BAL.	INFO Kg
ČERNÝ LAK								RAL 9005
VB1226.A12.V	-	12	128	60	69	178	10	3,4
VB1226.B14.V	-	14	166	60	78	216	10	4,9
VB1226.C14.V	-	14	216	60	78	266	10	5,5

KLIKY

VB1301

Klika ze speciální slitiny

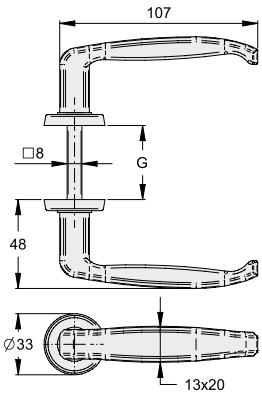

KÓD	ART./P.	G	BAL.	INFO Kg
ČERNÝ LAK				RAL 9005
VB1301.025.V	MV/25	25-35	10	2,1
VB1301.035.V	MV/35	35-45	10	2,2
VB1301.040.V	MV/40	40-50	10	2,2
VB1301.050.V	MV/50	50-60	10	2,3
CHROM				
VB1301.025.C	MC/25	25-35	10	2,1
VB1301.035.C	MC/35	35-45	10	2,2
VB1301.040.C	MC/40	40-50	10	2,2
VB1301.050.C	MC/50	50-60	10	2,3

MOŽNÉ KOMBINACE: PROFILY - DRŽÁKY - VOZÍKY			
Profily 3 a 6 m	VB2103.024 VB2106.024	VB2103.045 VB2106.045	VB2103.055 VB2106.055
Držáky	VB2201.024 VB2202.024	VB2201.045 VB2202.045	VB2201.055 VB2202.055
Vozíky	VB3101.024 VB3102.024 VB3103.024 VB3103.024.i VB3111.24 VB3112.024 VB3201.024 VB3201.024.N VB3202.024 VB3202.024.N	VB3201.045 VB3202.045 VB3211.045 VB3211.045.N VB3212.045 VB3212.045.N	VB3201.055 VB3202.055 VB3211.055 VB3212.055

VB2103/VB2106

Profil pro horní zavěšení posuvných bran a vrat, délka 3 m a 6 m

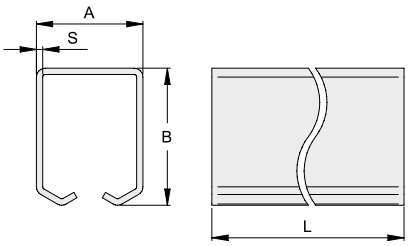

KÓD	ART./P.	A	B	S	L(m)	BAL.	INFO Kg
ZINEK							
VB2103.024	P.RF/24.3	33	31	2	3	1	4,8
VB2103.045	P.RF/45.3	42	54	2.5	3	1	8,8
VB2103.055	P.RF/55.3	57	67	3	3	1	14,6
VB2106.024	P.RF/24	33	31	2	6	1	9,8
VB2106.045	P.RF/45	42	54	2.5	6	1	19,1
VB2106.055	P.RF/55	57	67	3	6	1	29,6
NEREZ							
VB2103.024.i	-	33	34	2	3	1	4,8

TECH. INFO

VB2201

Stavitelný držák profilu s ukotvením na zeď

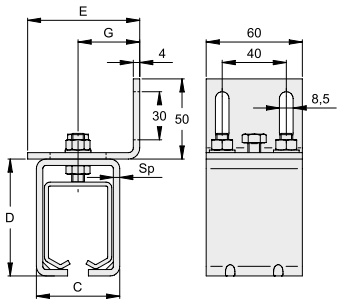

KÓD	ART./P.	C	D	E	G	Sp	BAL.	INFO Kg
ZINEK								
VB2201.024	SP24	40.5	48	59	21-41	3	10	4,0
VB2201.045	SP45	51.5	71	69	25-45	4	10	5,9
VB2201.055	SP55	65.5	86	79	35-52	4	6	4,3

TECH. INFO

VB2202

Stavitelný držák profilu s ukotvením do stropu

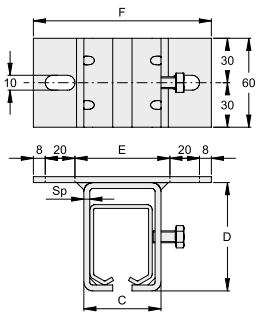

KÓD	ART./P.	C	D	E	F	Sp	BAL.	INFO Kg
ZINEK								
VB2202.024	SS24	40.5	48	54	110	3	8	3,3
VB2202.045	SS45	51.5	71	64	120	4	6	3,6
VB2202.055	SS55	65.5	86	74	130	4	4	3,0

TECH. INFO

VB3101

Vozík se 2 kolečky (typ 1)

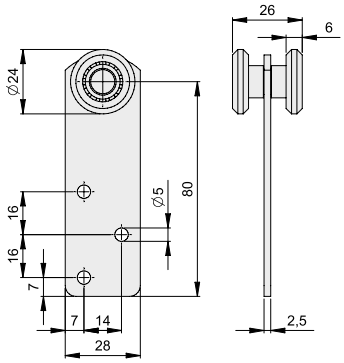

KÓD	ART./P.	ZATÍŽENÍ KG	BAL.	INFO Kg
ZINEK				
VB3101.024	24.1	30	20	1,6

POZN.: zatížení se vztahuje na 2 vozíky - u intenzivního používání snižte zatížení na polovinu

TECH. INFO

VB3102

Vozík se 2 kolečky (typ 2)

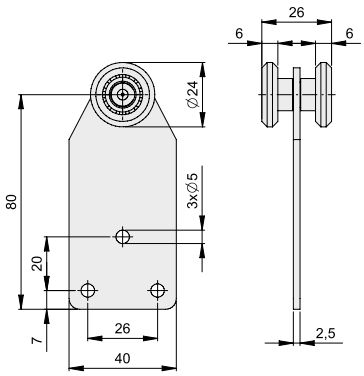

KÓD	ART./P.	ZATÍŽENÍ KG	BAL.	INFO Kg
ZINEK				
VB3102.024	24.2	30	20	1,8

POZN.: zatížení se vztahuje na 2 vozíky - u intenzivního používání snižte zatížení na polovinu

TECH. INFO

VB3103

Vozík se 4 kolečky (typ 3)

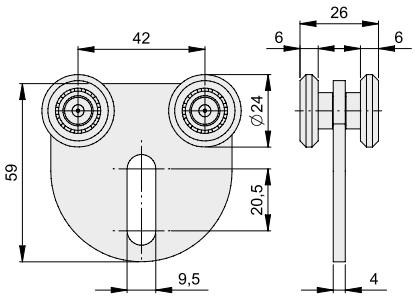

KÓD	ART./P.	ZATÍŽENÍ KG	BAL.	INFO Kg
ZINEK				
VB3103.024	24.3	75	20	3,6
NEREZ				
VB3103.024.i	-	75	1	0,2

POZN.: zatížení se vztahuje na 2 vozíky - u intenzivního používání snižte zatížení na polovinu

TECH. INFO

VB3111

Vozík se 2 kolečky (typ 4)

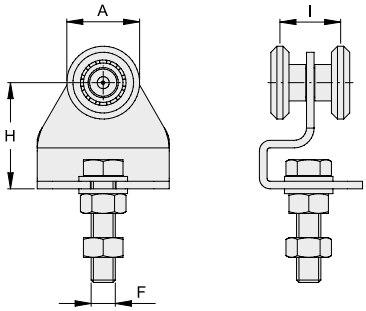

KÓD	ART./P.	A	F	H	I	ZATÍŽENÍ KG	BAL. INFO	Kg
ZINEK								
VB3111.024	2RS	24	M8	35	20	50	20	2,5

POZN.: zatížení se vztahuje na 2 vozíky - u intenzivního používání snižte zatížení na polovinu

VB3112

Vozík se 4 kolečky (typ 5)

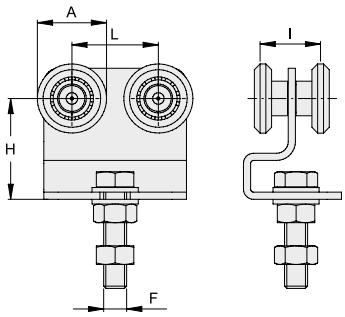

KÓD	ART./P.	A	F	H	I	L	ZATÍŽENÍ KG	BAL. INFO	Kg
ZINEK									
VB3112.024	4RS	24	M8	35	20	30	75	20	3,7

POZN.: zatížení se vztahuje na 2 vozíky - u intenzivního používání snižte zatížení na polovinu

TECH. INFO

VB3201

Vozík se 2 kolečky kuličkový

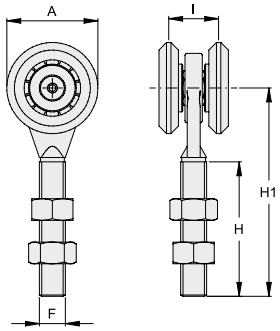

KÓD	ART./P.	A	F	H	H1	I	ZATÍŽENÍ KG	BAL.	INFO Kg
ZINEK									
VB3201.024	2RF/24	24	M8	30	50	20	50	20	1,5
VB3201.045	2RF/45	45	M12	60	95	23	200	20	5,2
VB3201.055	2RF/55	55	M20	80	130	30	300	8	6,2
KOLEČKO Z NYLONU									
VB3201.024.N	-	24	M8	30	50	20	50	20	1,1

POZN.: zatížení se vztahuje na 2 vozíky - pro málo frekventované použití

TECH. INFO

VB3202

Vozík se 4 kolečky kuličkový

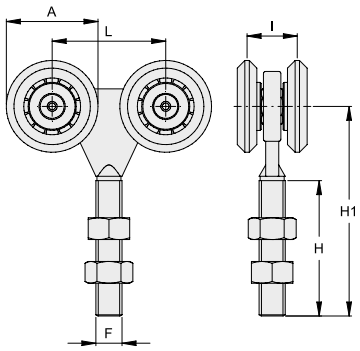

KÓD	ART./P.	A	F	H	H1	I	L	ZATÍŽENÍ KG	BAL.	INFO Kg
ZINEK										
VB3202.024	4RF/24	24	M8	30	50	20	30	100	20	2,6
VB3202.045	4RF/45	45	M12	60	95	23	52	400	10	4,9
VB3202.055	4RF/55	55	M20	80	130	30	60	600	4	4,7
KOLEČKA Z NYLONU										
VB3202.024.N	-	24	M8	30	50	20	30	100	20	1,9

POZN.: zatížení se vztahuje na 2 vozíky - pro málo frekventované použití

TECH. INFO

VB3211

Vozík se 2 kolečky ložiskový

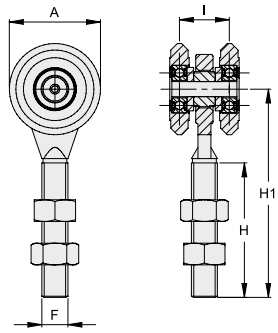

	KÓD	ART./P.	A	F	H	H1	I	ZATÍŽENÍ KG	BAL.	INFO Kg
	ZINEK									
x2	**VB3211.045**	2RC/45	45	M12	60	95	23	300	20	6,4
	VB3211.055	2RC/55	55	M20	80	130	30	550	8	6,5
	KOLEČKA Z NYLONU									
x2	**VB3211.045.N**	-	40	M12	60	95	23	300	20	3,5

POZN.: zatížení se vztahuje na 2 vozíky

TECH. INFO

VB3212

Vozík se 4 kolečky ložiskový

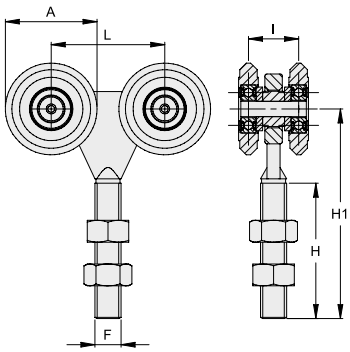

	KÓD	ART./P.	A	F	H	H1	I	L	ZATÍŽENÍ KG	BAL.	INFO Kg
	ZINEK										
x2	**VB3212.045**	4RC/45	45	M12	60	95	23	52	800	10	6,1
	VB3212.055	4RC/55	55	M20	80	130	30	60	1000	4	5,1
	KOLEČKA Z NYLONU										
x2	**VB3212.045.N**	-	40	M12	60	95	23	52	800	10	3,0

POZN.: zatížení se vztahuje na 2 vozíky

TECH. INFO

VB3901

Spojovací deska pro vozíky M8

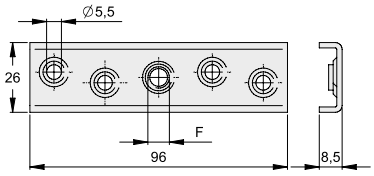

KÓD	ART./P.	F	BAL.	INFO Kg
ZINEK				
VB3901.008	PM8	**M8**	20	1,0

VB3902

Spojovací deska pro vozíky s možností otáčení 360°

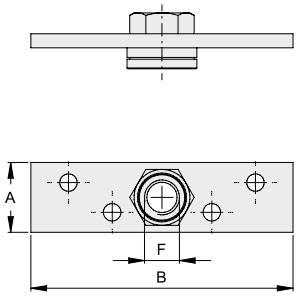

KÓD	ART./P.	A	B	F	BAL.	INFO Kg
ZINEK						
VB3902.012	-	25	155	**M12**	20	3,3
VB3902.020	PM20	40	150	**M20**	10	5,0

3

KOMPONENTY PRO ROTAČNÍ KŘÍDLOVÉ BRÁNY

VC1101

Pant k přivaření

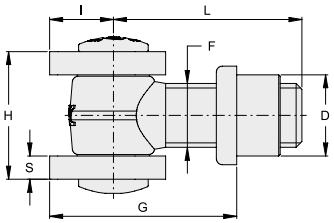

KÓD	ART./P.	F	H	S	I	L	G	D	BAL.	INFO Kg
ZINEK										
VC1101.A16	-	M16	31	6	19	55	41-66	21	20	5,7
VC1101.A18	432	M18	40	6	19	55	42-68	23	20	5,9
VC1101.A20	432.20	M20	40	6	19	60	46-72	25	20	6,9
VC1101.A22	435	M22	45	8	23	65	49-80	28	12	5,8
VC1101.A24	432.24	M24	51	8	23	70	50-81	29	10	5,8
VC1101.A27	436	M27	56	8	25	80	59-94	35	6	5,6
NEREZ										
VC1101.A18.i	1432	M18	38	5	19	55	42-68	23	10	2,7
VC1101.A22.i	1435	M22	41	6	23	65	49-80	28	10	4,3
VC1101.A27.i	1436	M27	56	8	25	76	70-94	35	6	6,1

TECH. INFO

VC1102

Pant s vložkou do zdiva

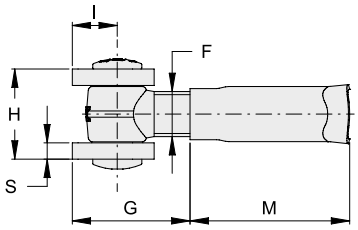

KÓD	ART./P.	F	H	S	I	G	M	BAL.	INFO Kg
ZINEK									
VC1102.A18	431	M18	40	6	19	38-61	68	14	4,7
VC1102.A20	431.20	M20	40	6	19	41-65	94	10	4,4
VC1102.A22	434	M22	45	8	23	43-72	77	10	5,4
VC1102.A24	431.24	M24	51	8	23	48-72	105	8	5,7
VC1102.A27	437	M27	56	8	25	51-84	90	6	6,4
NEREZ									
VC1102.A18.i	1431	M18	38	5	19	38-61	68	10	3,2
VC1102.A22.i	1434	M22	41	6	23	43-72	77	10	5,1

TECH. INFO

VC1103

Pant se závitovou tyčí

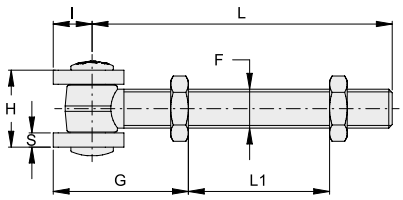

KÓD	ART./P.	F	H	S	I	L	G	L1	BAL.	INFO Kg
ZINEK										
VC1103.C16	-	M16	31	6	19	120	min. 45	max. 85	10	3,9
VC1103.D18	430	M18	40	6	19	155	min. 45	max. 120	10	4,6
VC1103.D20	430.20	M20	40	6	19	160	min. 49	max. 120	10	5,2
VC1103.D22	433	M22	45	8	23	170	min. 51	max. 130	6	4,5
VC1103.D24	430.24	M24	51	8	23	180	min. 53	max. 140	6	5,1
NEREZ										
VC1103.D18.i	1430	M18	38	5	19	155	min 51	max 110	10	5,0
VC1103.D22.i	1433	M22	41	6	23	170	min 60	max 115	6	4,9

TECH. INFO

VC1104

Regulovatelný pant k přivaření

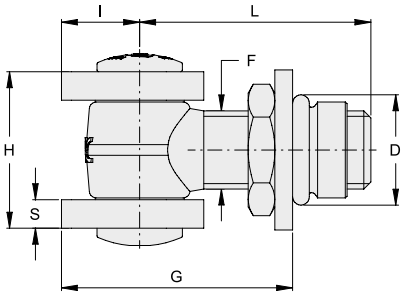

KÓD	ART./P.	F	H	S	I	L	G	D	BAL.	INFO Kg
ZINEK										
VC1104.A18	230.18	M18	40	6	19	55	49-63	28	20	6,7
VC1104.A20	230.20	M20	40	6	19	60	53-67	30	10	3,9
VC1104.A22	230.22	M22	45	8	23	65	55-75	31	12	6,5
VC1104.A24	230.24	M24	51	8	23	70	60-78	35	6	4,1
VC1104.A27	230.27	M27	56	8	25	80	68-86	40	6	6,5

TECH. INFO

VC1106

Regulovatelný pant s osazenou deskou se 4 otvory k přišroubování (patentováno)

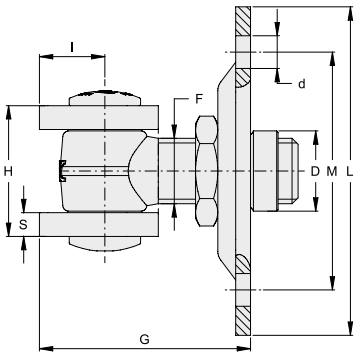

KÓD	ART./P.	F	H	S	I	G	D	d	L	M	BAL.	INFO Kg
ZINEK												
VC1106.A18	231B.18	M18	40	6	19	55-69	22	9	90x90	64x64	8	4,4
VC1106.A20	231B.20	M20	40	6	19	59-73	24	9	90x90	64x64	8	4,8
VC1106.A22	231B.22	M22	45	8	23	61-81	27	11	110x110	80x80	6	5,9
VC1106.A24	231B.24	M24	51	8	23	66-84	30	11	110x110	80x80	6	6,4
VC1106.A27	231B.27	M27	56	8	25	75-94	33	13	130x130	90x90	6	9,6

TECH. INFO

VC1108

Regulovatelný pant s osazenou deskou se 4 otvory k přišroubování

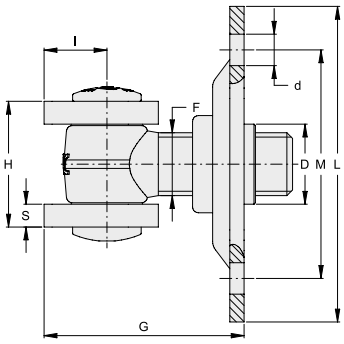

KÓD	ART./P.	F	H	S	I	G	D	d	L	M	BAL.	INFO Kg
ZINEK												
VC1108.A18	232B.18	M18	40	6	19	52-69	23	9	90x90	64x64	8	4,2
VC1108.A20	232B.20	M20	40	6	19	56-73	25	9	90x90	64x64	8	4,6
VC1108.A22	232B.22	M22	45	8	23	61-81	28	11	110x110	80x80	6	5,6
VC1108.A24	232B.24	M24	51	8	23	66-84	29	11	110x110	80x80	6	6,2
VC1108.A27	232B.27	M27	56	8	25	73-94	35	13	130x130	90x90	6	9,2
NEREZ												
VC1108.A18.i	1232B.18	M18	38	5	19	52-69	23	9	90x90	64x64	8	4,2
VC1108.A22.i	1232B.22	M22	41	6	23	61-81	28	11	110x110	80x80	6	5,3
VC1108.A27.i	1232B.27	M27	56	8	25	73-94	35	13	130x130	90x90	6	9,2

TECH. INFO

VC1110

Pant s malou deskou k přišroubování

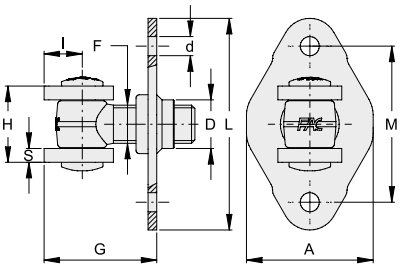

KÓD	ART./P.	F	H	S	I	G	D	d	L	A	M	BAL.	INFO Kg
NEREZ													
VC1110.A18.i	1132.18	M18	38	5	19	46-63	23	9	100	60	74	8	3,3
VC1110.A22.i	1132.22	M22	41	6	23	55-75	28	11	122	73	90	6	4,4

TECH. INFO

VC1111

Regulovatelný pant k přivaření s malou deskou k přišroubování

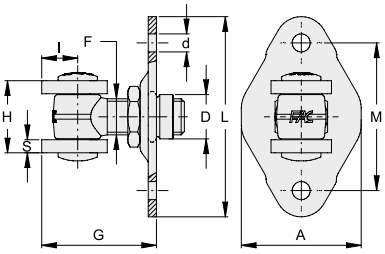

KÓD	ART./P.	F	H	S	I	G	D	d	L	A	M	BAL.	INFO Kg
ZINEK													
VC1111.A18	131B.18	M18	40	6	19	53-67	22	9	100	60	74	8	3,4
VC1111.A20	131B.20	M20	40	6	19	57-71	24	9	100	60	74	8	3,7
VC1111.A22	131B.22	M22	45	8	23	60-80	27	11	122	73	90	6	4,2
VC1111.A24	131B.24	M24	51	8	23	65-83	30	11	122	73	90	6	4,9

TECH. INFO

VC1112

Pant k přivaření s malou deskou k přišroubování

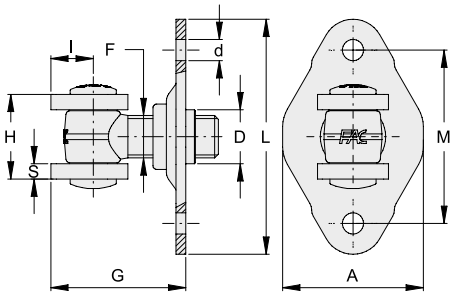

KÓD	ART./P.	F	H	S	I	G	D	d	L	A	M	BAL.	INFO Kg
ZINEK													
VC1112.A18	132B.18	M18	40	6	19	50-67	23	9	100	60	74	8	3,3
VC1112.A20	132B.20	M20	40	6	19	54-71	25	9	100	60	74	8	3,9
VC1112.A22	132B.22	M22	45	8	23	60-80	28	11	122	73	90	6	4,4
VC1112.A24	132B.24	M24	51	8	23	65-83	29	11	122	73	90	6	4,3

TECH. INFO

VC1120

Regulovatelný pant k přišroubování do ocelového sloupku

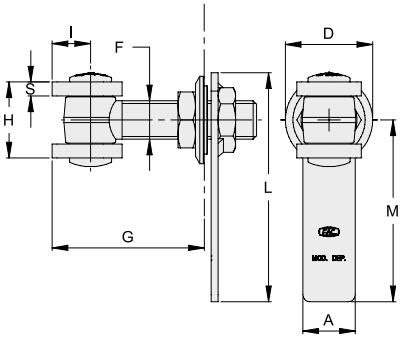

KÓD	ART./P.	F	H	S	I	L	M	A	G	D	VRTANÝ OTVOR	BAL.	INFO Kg
ZINEK													
VC1120.B18	432F	M18	40	6	19	127	104	30	51-74	45	35	8	3,7
VC1120.B20	432F.20	M20	40	6	19	131	104	30	55-79	50	40	6	3,3
VC1120.B22	435F	M22	45	8	23	131	104	30	57-87	50	40	6	4,1

TECH. INFO

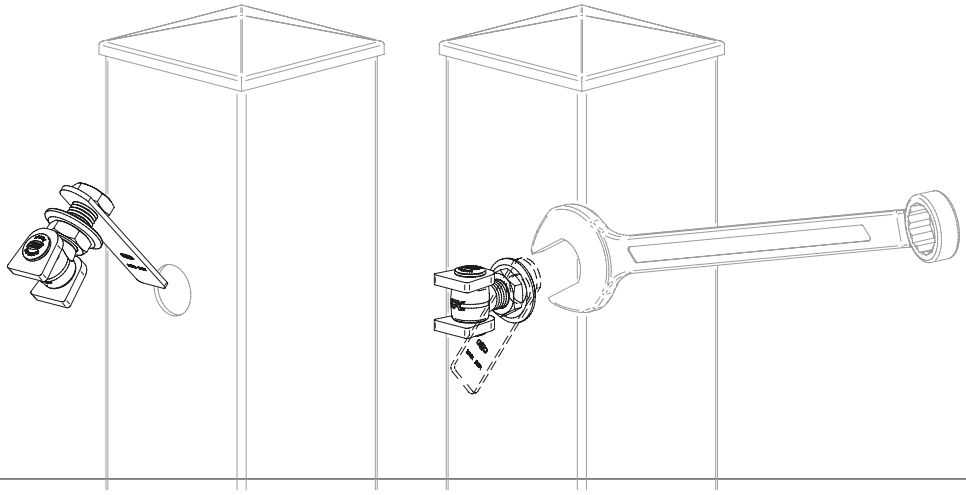

VC1201

Pant s “U” podpěrou k přivaření

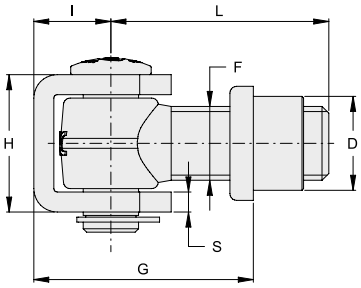

KÓD	ART./P.	F	H	S	G	I	L	D	BAL.	INFO Kg
ZINEK										
VC1201.A18	432C	M18	39	6	43-69	21	55	23	20	7,0
VC1201.A20	432C.20	M20	39	6	47-73	21	60	25	20	7,7
VC1201.A22	435C	M22	41	6	50-81	23	65	28	12	6,0
VC1201.A24	432C.24	M24	47	6	53-84	25	70	29	10	6,6
VC1201.A27	436C	M27	57	8	67-102	35	76	35	6	6,1
NEREZ										
VC1201.A18.i	1432C	M18	37	5	42-68	19	55	23	10	3,5
VC1201.A22.i	1435C	M22	39	5	49-80	22	65	28	10	5,0

TECH. INFO

VC1202

Pant s “U” podpěrou k přivaření s vložkou do zdiva

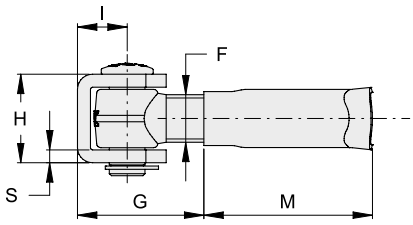

KÓD	ART./P.	F	H	S	I	G	M	BAL.	INFO Kg
ZINEK									
VC1202.A18	431C	M18	39	6	21	39-62	66	14	5,2
VC1202.A20	431C.20	M20	39	6	21	42-66	94	10	4,7
VC1202.A22	434C	M22	41	6	23	44-73	77	10	5,6
VC1202.A24	431C.24	M24	47	6	25	51-75	105	8	6,3
VC1202.A27	437C	M27	57	8	35	58-91	90	6	7,0
NEREZ									
VC1202.A18.i	1431C	M18	37	5	19	38-61	66	10	3,7
VC1202.A22.i	1434C	M22	39	5	22	43-72	77	10	5,6

TECH. INFO

VC1203

Pant s "U" podpěrou k přivaření a závitovou tyčí

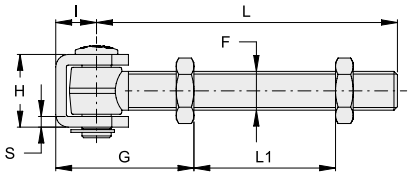

KÓD	ART./P.	F	H	S	G	I	L	L1	BAL.	INFO Kg
ZINEK										
VC1203.D18	430C	M18	39	6	min. 46	21	156	max. 120	10	5,1
VC1203.D20	430C.20	M20	39	6	min. 50	21	160	max. 130	10	6,0
VC1203.D22	433C	M22	41	6	min. 53	23	170	max. 130	6	4,6
VC1203.D24	430C.24	M24	47	6	min. 56	25	180	max. 140	6	6,1
NEREZ										
VC1203.D18.i	1430C	M18	37	5	min. 51	19	155	max. 110	10	5,1
VC1203.D22.i	1433C	M22	39	5	min. 60	22	170	max. 115	6	4,6

TECH. INFO

VC1204

Regulovatelný pant s "U" podpěrou k přivaření

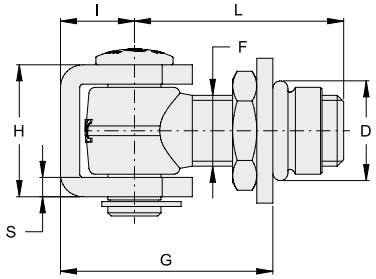

KÓD	ART./P.	F	H	S	I	G	D	L	BAL.	INFO Kg
ZINEK										
VC1204.A18	230.18C	M18	39	6	21	50-64	28	55	10	3,7
VC1204.A20	230.20C	M20	39	6	21	54-68	30	60	10	4,3
VC1204.A22	230.22C	M22	41	6	23	56-76	31	65	12	6,6
VC1204.A24	230.24C	M24	47	6	25	63-81	35	70	6	4,5
VC1204.A27	230.27C	M27	57	8	35	76-94	40	76	6	7,0

TECH. INFO

VC1206

Regulovatelný pant k přivaření s “U” podpěrou, s osazenou deskou k přišroubování (patentováno)

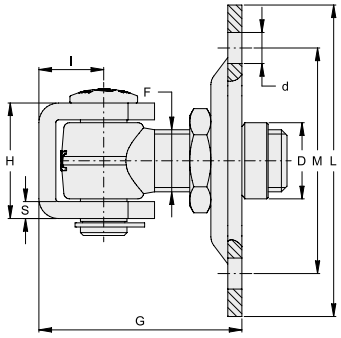

KÓD	ART./P.	F	H	S	I	G	D	d	L	M	BAL.	INFO Kg
ZINEK												
VC1206.A18	231B.18C	M18	39	6	21	56-70	22	9	90x90	64x64	8	4,7
VC1206.A20	231B.20C	M20	39	6	21	60-74	24	9	90x90	64x64	8	5,0
VC1206.A22	231B.22C	M22	41	6	23	62-82	27	11	110x110	80x80	6	5,8
VC1206.A24	231B.24C	M24	47	6	25	69-87	30	11	110x110	80x80	6	6,8
VC1206.A27	231B.27C	M27	57	8	35	83-102	33	13	130x130	90x90	6	10,4

TECH. INFO

VC1207

Pant k přivaření, s osazenou deskou k přišroubování

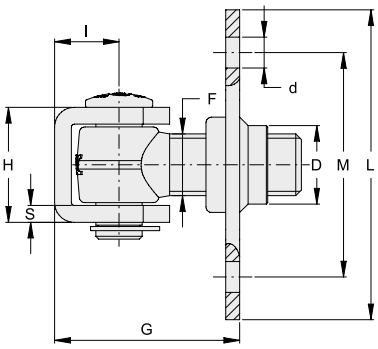

KÓD	ART./P.	F	H	S	I	G	D	d	L	M	BAL.	INFO Kg
NEREZ												
VC1207.A18.i	1232.18C	M18	37	5	19	46-63	23	9	90x90	64x64	8	4,6
VC1207.A22.i	1232.22C	M22	39	5	22	55-75	28	11	110x110	80x80	6	5,8

TECH. INFO

VC1208

Pant s "U" podpěrou k přivaření, s osazenou deskou k přišroubování

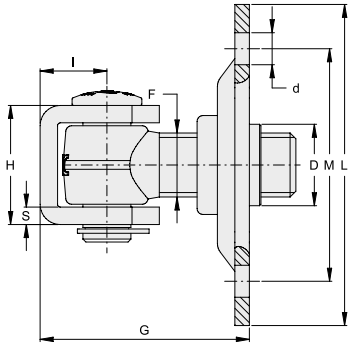

KÓD	ART./P.	F	H	S	I	G	D	d	L	M	BAL.	INFO Kg
ZINEK												
VC1208.A18	232B.18C	M18	39	6	21	53-70	23	9	90x90	64x64	8	4,6
VC1208.A20	232B.20C	M20	39	6	21	57-74	25	9	90x90	64x64	8	5,0
VC1208.A22	232B.22C	M22	41	6	23	62-82	28	11	110x110	80x80	6	5,7
VC1208.A24	232B.24C	M24	47	6	25	69-87	29	11	110x110	80x80	6	6,4
VC1208.A27	232B.27C	M27	57	8	35	81-102	35	13	130x130	90x90	6	10,0
NEREZ												
VC1208.A18.i	1232B.18C	M18	37	5	19	52-69	23	9	90x90	64x64	8	4,6
VC1208.A22.i	1232B.22C	M22	39	5	23	61-81	28	11	110x110	80x80	6	5,8

TECH. INFO

VC1210

Pant s "U" podpěrou k přivaření, s malou deskou k přišroubování

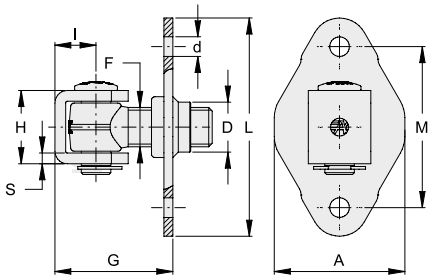

KÓD	ART./P.	F	H	S	I	G	D	d	L	A	M	BAL.	INFO Kg
NEREZ													
VC1210.A18.i	1132.18C	M18	37	5	19	46-63	23	9	100	60	74	8	3,6
VC1210.A22.i	1132.22C	M22	39	5	22	55-75	28	11	122	73	90	6	4,5

TECH. INFO

VC1211

Regulovatelný pant s “U” podpěrou k přivaření, s malou deskou k přišroubování

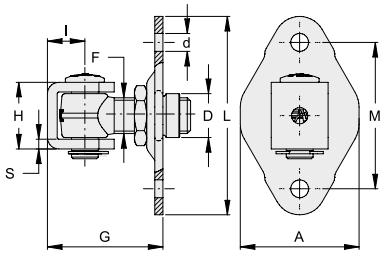

KÓD	ART./P.	F	H	S	I	G	D	d	L	A	M	BAL.	INFO Kg
ZINEK													
VC1211.A18	131B.18C	M18	39	6	21	54-68	22	9	100	60	74	8	3,7
VC1211.A20	131B.20C	M20	39	6	21	58-72	24	9	100	60	74	8	4,0
VC1211.A22	131B.22C	M22	41	6	23	61-81	27	11	122	73	90	6	4,3
VC1211.A24	131B.24C	M24	47	6	25	68-86	30	11	122	73	90	6	4,1

TECH. INFO

VC1212

Pant s “U” podpěrou k přivaření, s malou deskou k přišroubování

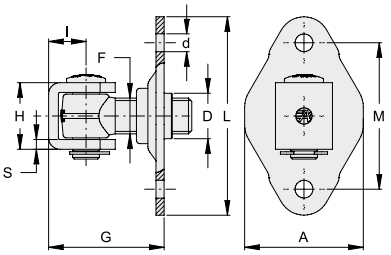

KÓD	ART./P.	F	H	S	I	G	D	d	L	A	M	BAL.	INFO Kg
ZINEK													
VC1212.A18	132B.18C	M18	39	6	21	51-68	23	9	100	60	74	8	3,6
VC1212.A20	132B.20C	M20	39	6	21	55-72	25	9	100	60	74	8	4,1
VC1212.A22	132B.22C	M22	41	6	23	61-81	28	11	122	73	90	6	4,5
VC1212.A24	132B.24C	M24	47	6	25	68-86	29	11	122	73	90	6	5,2

TECH. INFO

VC1213

Pant s "U" podpěrou k přivaření, s kotevní deskou EN

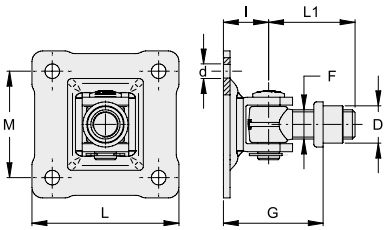

KÓD	ART./P.	F	G	D	d	I	L1	L	M	BAL.	INFO Kg
ZINEK											
VC1213.A18	233.18C	M18	47-73	23	9	30	55	90x90	64x64	8	4,4
VC1213.A22	233.22C	M22	55-86	28	11	34	65	110x110	80x80	4	3,7
VC1213.A27	233.27C	M27	72-107	35	13	46	76	130x130	90x90	4	6,5

TECH. INFO

VC1214

Pant s "U" podpěrou k přivaření, s malou kotevní deskou

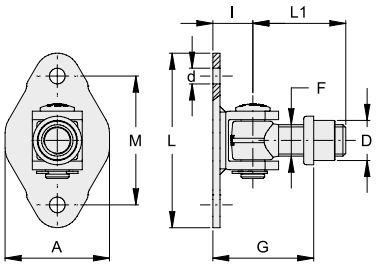

KÓD	ART./P.	F	G	D	d	I	L1	L	A	M	BAL.	INFO Kg
ZINEK												
VC1214.A18	133.18C	M18	47-73	23	9	24	55	100	60	74	8	3,7
VC1214.A20	133.20C	M20	51-77	25	9	24	55	100	60	74	8	4,0
VC1214.A22	133.22C	M22	55-86	28	11	28	65	122	73	90	4	2,8
VC1214.A24	133.24C	M24	56-87	29	11	31	65	112	73	90	4	3,4

TECH. INFO

VC1220

Regulovatelný pant s “U” podpěrou k přišroubování do ocelového sloupku

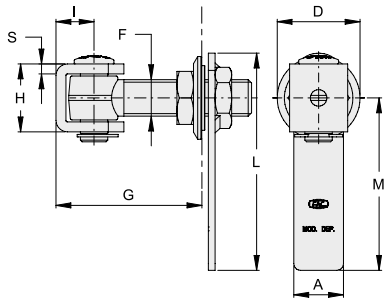

KÓD	ART./P.	F	H	S	I	L	M	A	G	D	VRTANÝ OTVOR	BAL.	INFO Kg
ZINEK													
VC1220.B18	432FC	M18	39	6	21	127	104	30	52-75	45	35	8	5,6
VC1220.B20	432FC.20	M20	39	6	21	131	104	30	56-80	50	40	6	3,5
VC1220.B22	435FC	M22	41	6	23	131	104	30	58-88	50	40	6	4,2

TECH. INFO

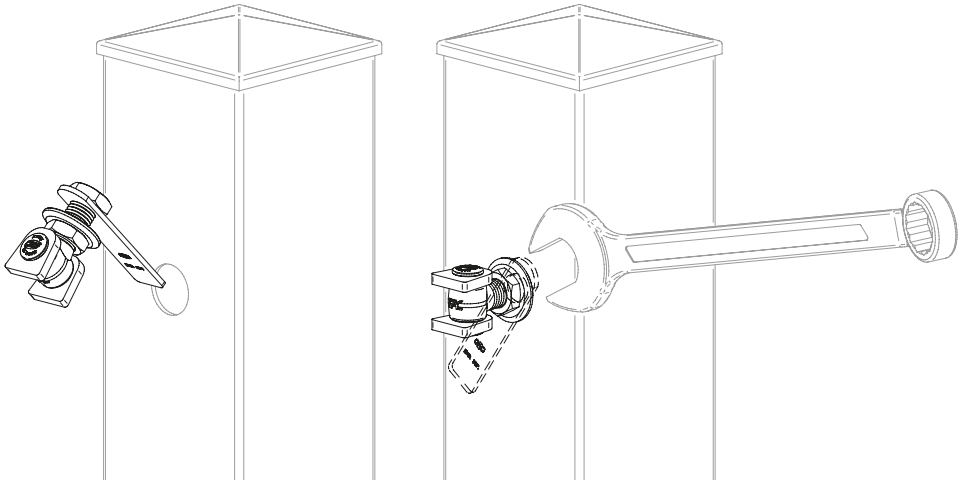

VC1301

Pant k přivaření

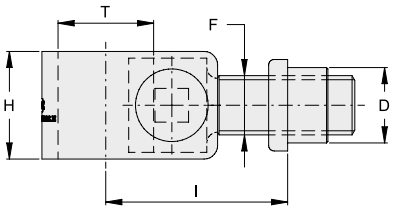

KÓD	ART./P.	F	H	T	I	D	BAL.	INFO Kg
ZINEK								
VC1301.A18	243.18	M18	35	30	43-75	23	10	4,9
VC1301.A22	243.22	M22	40	35	48-87	28	6	4,4
VC1301.A27	243.27	M27	45	40	55-107	35	4	4,4

TECH. INFO

VC1302

Pant s vložkou do zdiva

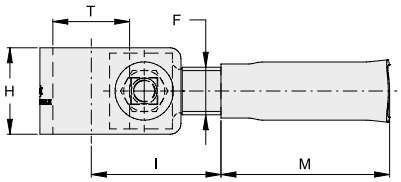

KÓD	ART./P.	F	H	T	I	M	BAL.	INFO Kg
ZINEK								
VC1302.A18	243M.18	M18	35	30	39-66	68	10	5,2
VC1302.A22	243M.22	M22	40	35	45-75	77	6	4,5
VC1302.A27	243M.27	M27	45	40	55-95	90	4	4,9

TECH. INFO

VC1304

Regulovatelný pant k přivaření

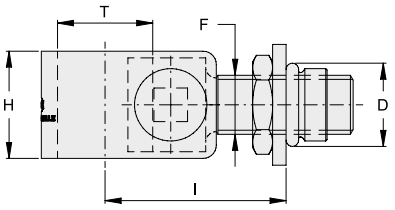

KÓD	ART./P.	F	H	T	I	D	BAL.	INFO Kg
ZINEK								
VC1304.A18	240.18	M18	35	30	50-70	28	10	5,2
VC1304.A22	240.22	M22	40	35	55-80	31	6	4,6
VC1304.A27	240.27	M27	45	40	65-85	40	4	5,0

TECH. INFO

VC1306

Regulovatelný pant s osazenou kotevní deskou (patentováno)

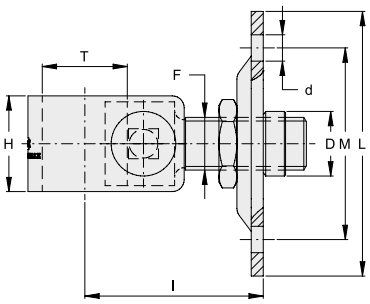

KÓD	ART./P.	F	H	T	I	D	d	L	M	BAL.	INFO Kg
ZINEK											
VC1306.A18	241B.18	M18	35	30	55-73	22	9	90x90	64x64	6	4,5
VC1306.A22	241B.22	M22	40	35	61-88	27	11	110x110	80x80	4	4,8
VC1306.A27	241B.27	M27	45	40	73-93	33	13	130x130	90x90	4	7,1

TECH. INFO

VC1308

Pant s osazenou kotevní deskou

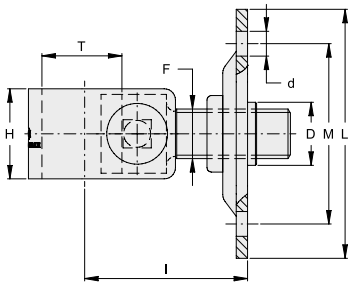

KÓD	ART./P.	F	H	T	I	D	d	L	M	BAL.	INFO Kg
ZINEK											
VC1308.A18	242B.18	M18	35	30	52-73	23	9	90X90	64X64	6	4,3
VC1308.A22	242B.22	M22	40	35	59-88	28	11	110X110	80X80	4	4,7
VC1308.A27	242B.27	M27	45	40	71-93	35	13	130X130	90X90	4	6,3

TECH. INFO

VC1311

Regulovatelný pant s malou kotevní deskou k přišroubování

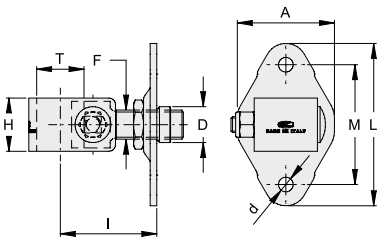

KÓD	ART./P.	F	H	T	I	D	d	L	A	M	BAL.	INFO Kg
ZINEK												
VC1311.A18	141B.18	M18	35	30	54-74	22	9	100	60	74	6	3,7
VC1311.A22	141B.22	M22	40	35	60-85	27	11	122	73	90	4	3,8

TECH. INFO

VC1312

Pant s malou kotevní deskou k přišroubování

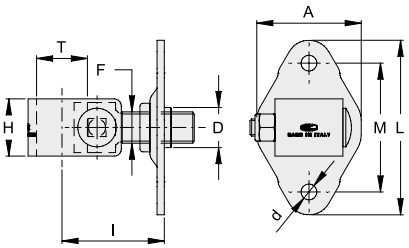

KÓD	ART./P.	F	H	T	I	D	d	L	A	M	BAL.	INFO Kg
ZINEK												
VC1312.A18	142B.18	M18	35	30	51-74	23	9	100	60	74	6	3,6
VC1312.A22	142B.22	M22	40	35	58-85	28	11	122	73	90	4	3,9

TECH. INFO

VC1330

Pant s vnitřním závitem

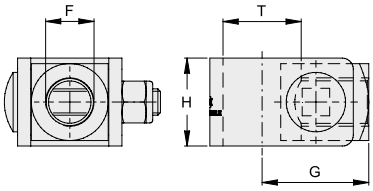

KÓD	ART./P.	F	H	T	G	BAL.	INFO Kg
ZINEK							
VC1330.A18	270.18	M18	35	30	43	10	4,0
VC1330.A22	270.22	M22	40	35	47	10	5,7
VC1330.A27	270.27	M27	45	40	55	6	4,6

TECH. INFO

VC1520

Pant pro čtvercový profil, k přišroubování do ocelového sloupku

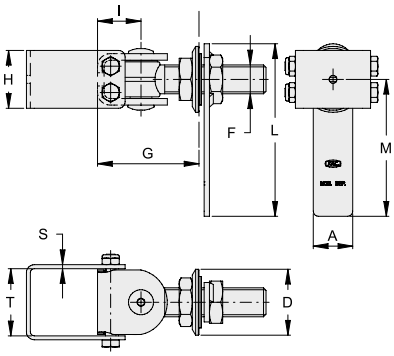

KÓD	ART./P.	F	H	**T**	S	I	L	M	A	G	D	BAL.	INFO Kg
ZINEK													
VC1520.040	-	M18	42	**40x40**	3	30	127	104	30	67-87	45	4	3,5
VC1520.050	-	M22	44	**50x50**	3	33	131	104	30	77-97	50	4	4,7

TECH. INFO

VC1620

Panty pro čtvercový profil, k přišroubování do ocelového sloupku

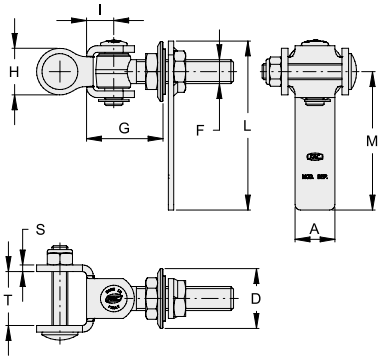

KÓD	ART./P.	F	H	**T**	S	I	L	M	A	G	D	BAL. INFO	
ZINEK													
VC1620.040	-	M18	35	**40.5**	5	20.5	127	104	30	37-57	45	4	2,1

TECH. INFO

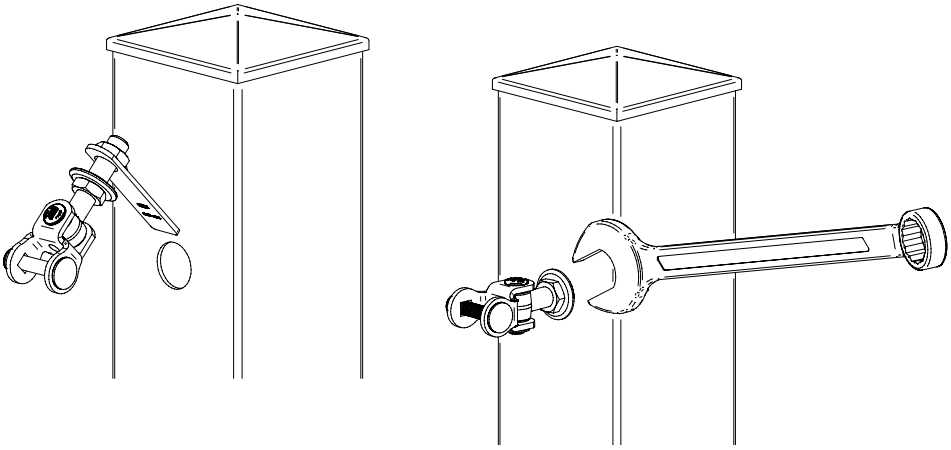

VC2101

Čep ke spodním pantům

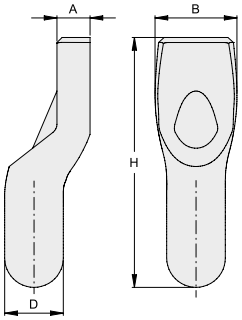

KÓD	ART./P.	D	A	B	H	BAL.	INFO Kg
ZINEK							
VC2101.020	120/Z	20	10	30	89	20	4,0
VC2101.023	121/Z	23	12	32	98	12	3,5
VC2101.028	124/Z	28	15	38	105	6	2,7
NEREZ							
VC2101.020.i	1120	20	10	30	89	10	2,0
VC2101.023.i	1121	23	12	32	98	10	2,9
NATURAL							
VC2101.020.L	120	20	10	30	89	20	4,0
VC2101.023.L	121	23	12	32	98	12	3,5
VC2101.028.L	124	28	15	38	105	6	2,8

TECH. INFO

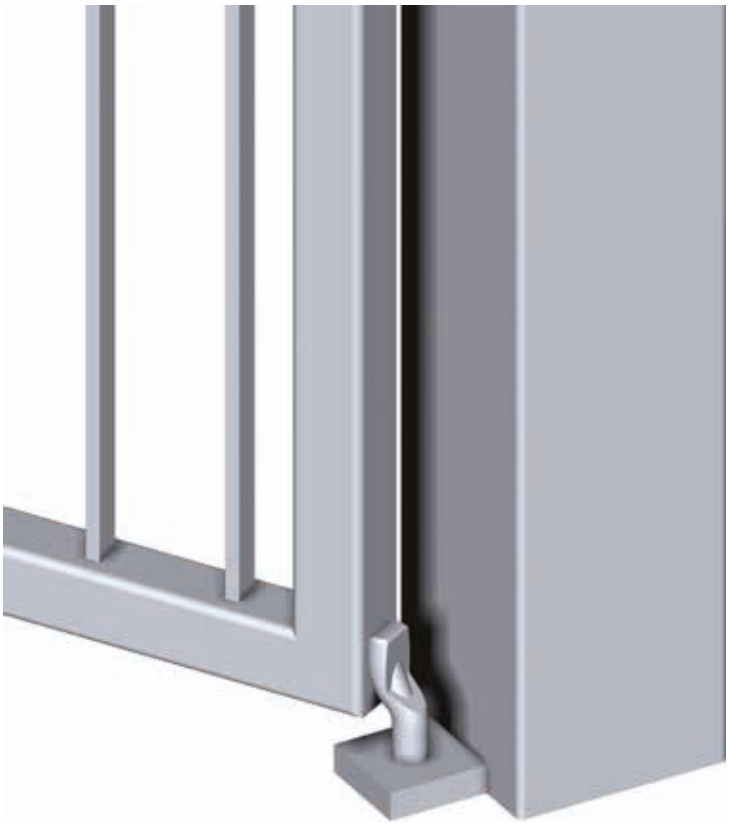

s panty

M18: G = 50 mm
M22: G = 55 mm
M27: G = 65 mm

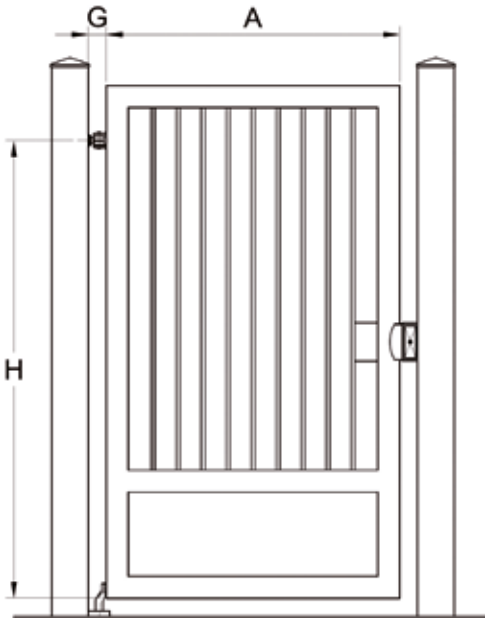

VC2101.020.L / VC2101.020 / VC2201.020.L / VC2201.020	- spolu s panty -	**M18**
VC2101.023.L / VC2101.023 / VC2201.023.L / VC2201.023	- spolu s panty -	**M22**
VC2101.028.L / VC2101.028 / VC2201.028.L / VC2201.028	- spolu s panty -	**M27**

VC2111

Zemní čep

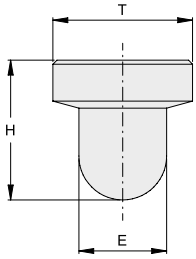

KÓD	ART./P.	T	H	E	BAL.	INFO Kg
NATURAL						
VC2111.020.L	250.30	30	35	19	10	1,1
VC2111.023.L	250.35	35	35	22	6	0,9
VC2111.028.L	250.40	40	35	27	4	0,8

TECH. INFO

VC2112

Zemní čep s osazením do trubky

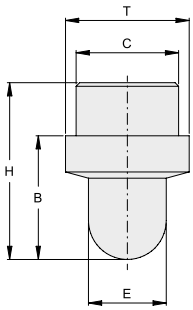

KÓD	ART./P.	T	H	B	C	E	BAL.	INFO Kg
NATURAL								
VC2112.020.L	251.30	30	50	35	24	19	10	1,6
VC2112.023.L	251.35	35	50	35	29	22	6	1,3
VC2112.023.L1	251.L	35	50	35	34	22	6	1,5
VC2112.028.L	251.40	40	50	35	34	27	4	1,2

TECH. INFO

VC2201

Spodní deska pantu k přivaření

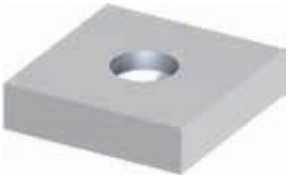

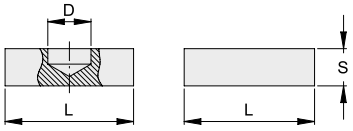

KÓD	ART./P.	L	D	S	BAL.	INFO Kg
ZINEK						
VC2201.020	122/Z	60	20	15	20	7,6
VC2201.023	123/Z	70	23	20	12	8,7
VC2201.028	125/Z	80	28	20	6	5,6
NEREZ						
VC2201.020.i	1122	50	20	15	10	2,8
VC2201.023.i	1123	60	23	20	10	5,4
NATURAL						
VC2201.020.L	122	60	20	15	20	7,7
VC2201.023.L	123	70	23	20	12	8,7
VC2201.028.L	125	80	28	20	6	5,5

TECH. INFO

VC2202

Spodní deska pantu s deskou k přišroubování

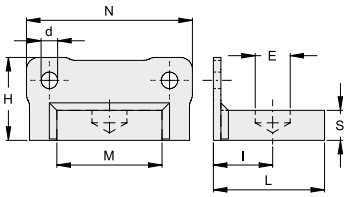

KÓD	ART./P.	E	I	L	S	M	N	H	d	BAL.	INFO Kg
ZINEK											
VC2202.020	122P	20	34	64	15	60	90	45	9	10	5,0
VC2202.023	123P	23	40	75	20	70	110	55	11	6	5,7
VC2202.028	125P	28	45	85	20	80	130	65	13	4	4,9

TECH. INFO

VC2203

Spodní regulovatelný pant s kuličkou k přivaření

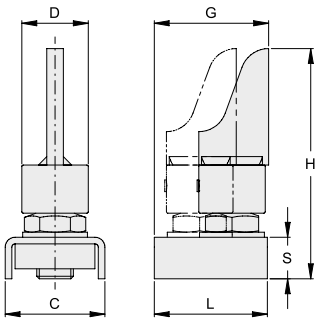

KÓD	ART./P.	D	C	L	H	G	S	BAL.	INFO Kg
ZINEK									
VC2203.030	289.30	30	50	62	120	42.5-60.5	22	6	3,8
VC2203.040	289.40	40	60	68	138	48-68	25	4	3,7
VC2203.050	289.50	50	70	82	159.5	58-78	25	4	5,4

VC2204

Spodní regulovatelný pant s kuličkou a deskou k přišroubování

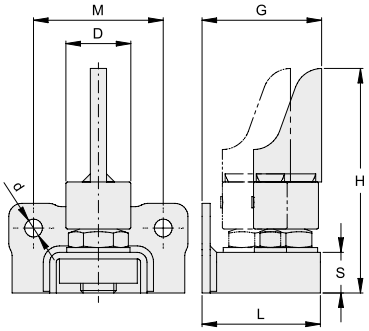

KÓD	ART./P.	D	L	H	G	S	M	d	BAL.	INFO Kg
ZINEK										
VC2204.030	289.30P	30	66	120	46.5-64.5	22	64	9	6	4,7
VC2204.040	289.40P	40	73	138	53-73	25	80	11	4	4,7
VC2204.050	289.50P	50	87	159.5	63-83	25	90	13	4	6,8

VC2211

Spodní deska pantu k přivaření

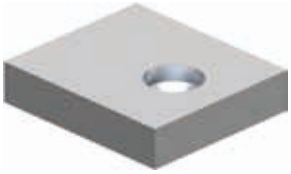

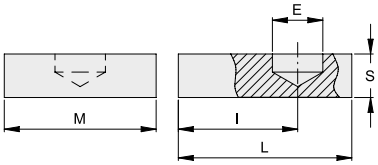

KÓD	ART./P.	E	I	L	S	M	BAL.	INFO Kg
NATURAL								
VC2211.020.L	255.30S	20	51	75	15	60	10	4,9
VC2211.023.L	255.35S	23	55	80	20	70	6	5,0
VC2211.028.L	255.40S	28	65	90	20	80	4	4,3

TECH. INFO

VC2211.020.L	- spolu s panty pro kované brány -	**M18**
VC2211.023.L	- spolu s panty pro kované brány -	**M22**
VC2211.028.L	- spolu s panty pro kované brány -	**M27**

VC2212

Spodní deska pantu k přišroubování

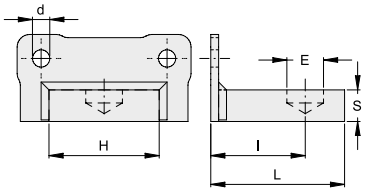

KÓD	ART./P.	L	S	I	E	H	D	BAL.	INFO Kg
ZINEK									
VC2212.020	255.30P	79	15	55	20	60	9	10	6,8
VC2212.023	255.35P	85	20	60	23	70	11	6	6,4
VC2212.028	255.40P	95	20	70	28	80	13	4	5,6

TECH. INFO

VC2212.020	- spolu s panty pro kované brány -	**M18**
VC2212.023	- spolu s panty pro kované brány -	**M22**
VC2212.028	- spolu s panty pro kované brány -	**M27**

VC2213

Spodní regulovatelný pant pro ocelovou rotační bránu k přivaření

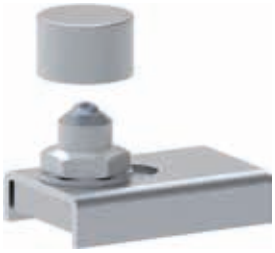

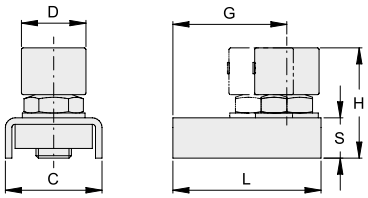

KÓD	ART./P.	D	C	L	H	G	S	BAL.	INFO Kg
ZINEK									
VC2213.030	287.30	30	50	84	60	45-63	22	6	3,3
VC2213.040	287.40	40	60	92	68.5	50-70	25	4	3,3
VC2213.050	287.50	50	70	109	79.5	60-80	25	4	4,8

VC2213.030	- spolu s panty pro kované brány -	**M18**
VC2213.040	- spolu s panty pro kované brány -	**M22**
VC2213.050	- spolu s panty pro kované brány -	**M27**

VC2214

Spodní regulovatelný pant pro ocelovou rotační bránu s deskou k přišroubování

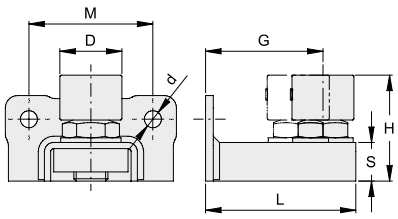

KÓD	ART./P.	D	L	H	G	S	M	d	BAL.	INFO Kg
ZINEK										
VC2214.030	287.30P	30	88	60	49-67	22	64	9	6	4,2
VC2214.040	287.40P	40	97	68.5	55-75	25	80	11	4	4,3
VC2214.050	287.50P	50	114	79.5	65-85	25	90	13	4	6,2

VC2214.030	- spolu s panty pro kované brány -	**M18**
VC2214.040	- spolu s panty pro kované brány -	**M22**
VC2214.050	- spolu s panty pro kované brány -	**M27**

VC3101

Pant regulovatelný ve 2 směrech (typ 1) k přivaření

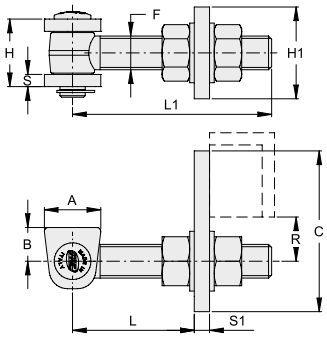

KÓD	ART./P.	F	S	H	A	B	S1	H1	C	L	L1	R	BAL.	INFO Kg
ZINEK														
VC3101.C18	300.18	M18	6	40	34	20	8	50	80	34-82	110	20-38	10	6,7
VC3101.C22	300.22	M22	8	45	38	23	10	60	105	40-97	130	23-45	6	7,2
VC3101.C27	300.27	M27	10	60	75	30	12	70	125	62-111	150	30-51	4	9,5
NEREZ														
VC3101.C18.i	1300.18	M18	5	36	34	20	8	50	80	34-82	110	20-38	10	6,7
VC3101.C22.i	1300.22	M22	6	40	38	23	10	60	105	40-97	130	23-45	6	7,2

TECH. INFO

VC3102

Pant regulovatelný ve 2 směrech (typ 2) k přivaření

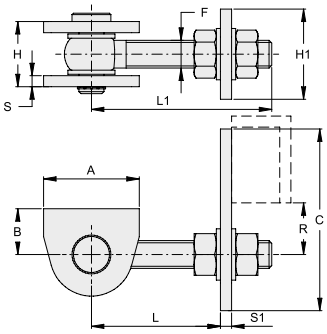

KÓD	ART./P.	F	S	H	A	B	S1	H1	C	L	L1	R	BAL.	INFO Kg
ZINEK														
VC3102.C12	5300.12	M12	6	33	45.5	24.5	6	50	75.5	40-80	103	14-26	8	4,1
VC3102.C16	5300.16	M16	6	38	50.5	27	8	50	90	47-93	121	18-34	4	3,5
VC3102.C20	5300.20	M20	8	47	69	33	8	65	131	60-98	130	20-55	6	9,1
VC3102.C24	5300.24	M24	8	52	69	33	12	75	131	60-115	152	25-47	4	9,2

VC3201

Pant regulovatelný ve 2 směrech s "U" podpěrou

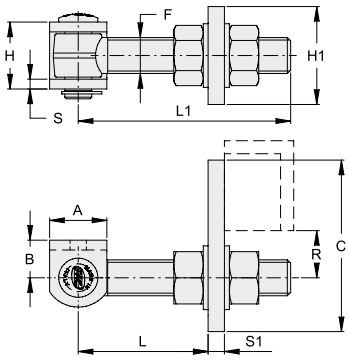

KÓD	ART./P.	F	S	H	A	B	S1	H1	C	L	L1	R	BAL. INFO	Kg
ZINEK														
VC3201.C18	300.18C	M18	6	40	30	21	8	50	80	34-82	110	20-38	10	6,8
VC3201.C22	300.22C	M22	8	45	35	23	10	60	105	40-97	130	23-45	6	7,2
VC3201.C27	300.27C	M27	10	8	57	45	33	70	125	62-111	150	30-51	4	9,8
NEREZ														
VC3201.C18.i	1300.18C	M18	5	37	30	19	8	50	80	34-82	110	20-38	10	6,8
VC3201.C22.i	1300.22C	M22	5	39	35	22	10	60	105	40-97	130	23-45	6	7,2

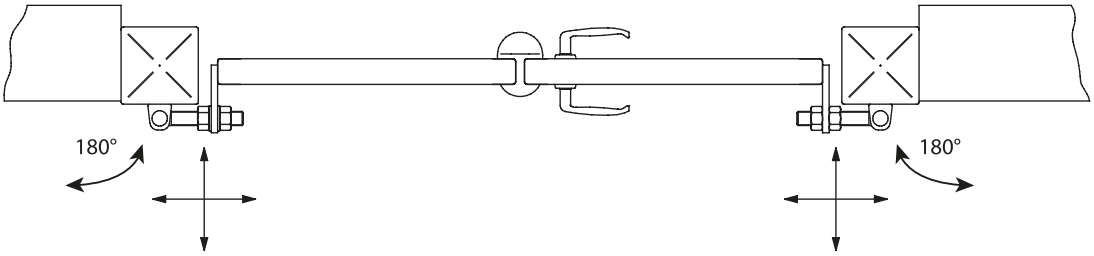

Regulace ve 2 směrech

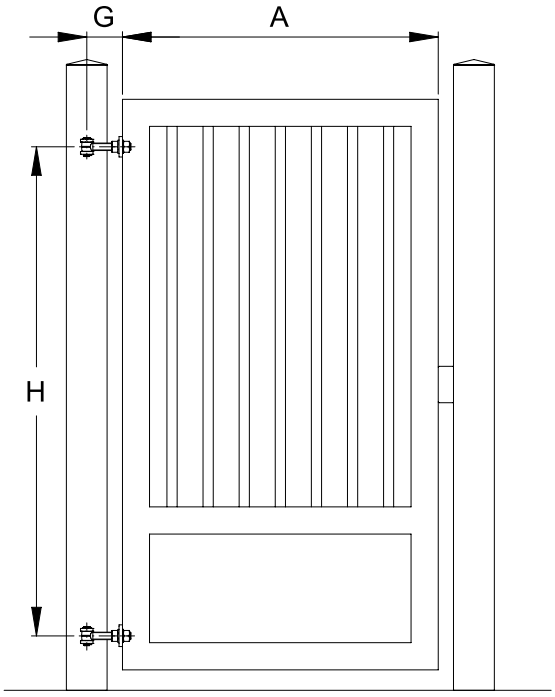

VC3301

Regulovatelný pant s možností otevření až 180° k přivaření

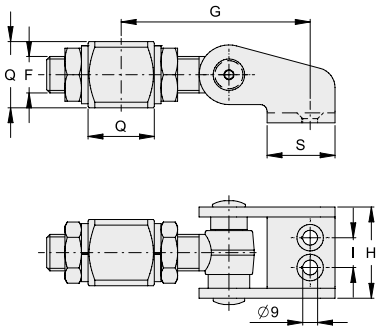

KÓD	ART./P.	F	H	S	I	G	Q	BAL.	INFO Kg
ZINEK									
VC3301.B18	236.18	18	50	30	18	87-102	35	6	4,5
VC3301.i22	236.22	22	55	41	18	103-125	40	6	6,7

TECH. INFO

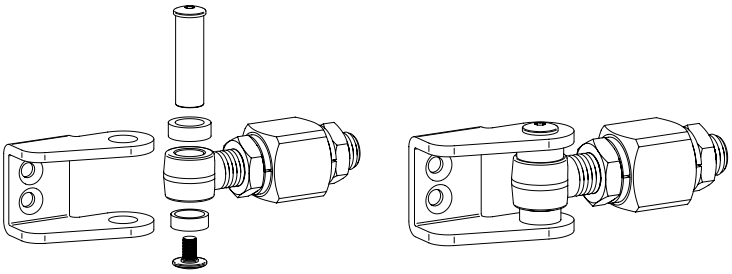

VC3302

Regulovatelný pant s možností otevření až 180° s kotevní deskou k přišroubování

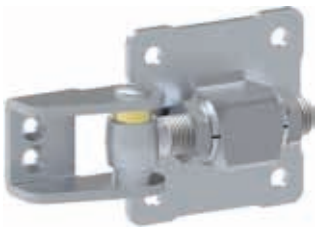

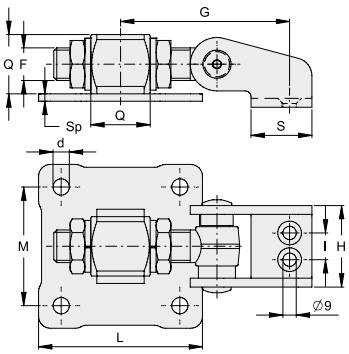

KÓD	ART./P.	F	H	S	I	G	Q	L	M	d	Sp	BAL.	INFO Kg
ZINEK													
VC3302.B18	236.18P	18	50	38	18	87-102	35	90	64	9	4	4	4,1
VC3302.i22	236.22P	22	55	41	18	103-125	40	110	80	11	5	2	3,2

TECH. INFO

VC4101

Regulovatelný horní pant s ložiskem k přivaření

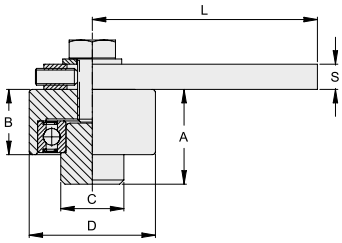

KÓD	ART./P.	D	L	S	A	B	C	BAL.	INFO Kg
ZINEK									
VC4101.040	260.40	40	67-77	8	30	21	25	12	4,4
VC4101.050	260.50	50	75-85	10	37	26	30	8	5,5
VC4101.060	260.60	60	102-112	12	45	31	30	4	4,7
VC4101.070	260.70	70	109-119	12	46	32	35	4	6,5
VC4101.090	**260.90**	**88**	**105-122**	**65**	**52**	**38**	**45**	**1**	**3,9**
NEREZ									
VC4101.040.i	1260.40	40	67-77	8	30	21	25	12	4,4
VC4101.050.i	1260.50	50	75-85	10	37	26	30	8	5,5
VC4101.060.i	1260.60	60	102-112	10	45	31	30	4	4,1

TECH. INFO

VC4101.090

VC4103

Regulovatelný horní pant k přivaření do jeklu 40x40 a 50x50, tl. plechu 3 mm

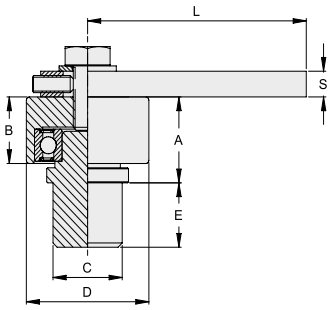

KÓD	ART./P.	D	L	S	A	B	C	E	BAL.	INFO Kg
ZINEK										
VC4103.060	261.60	60	102-112	12	42	31	34	30	4	5,6
VC4103.070	261.70	70	109-119	12	43	32	44	30	4	8,0

TECH. INFO

VC4111

Horní regulovatelný pant s ložiskem a kotevní deskou

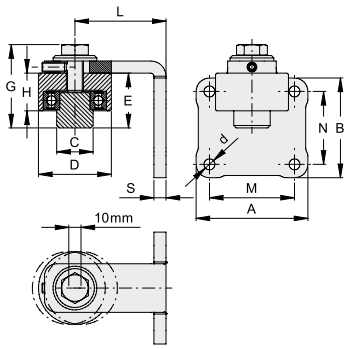

KÓD	ART./P.	A	B	C	D	E	G	H	L	M	N	S	d	BAL. INFO	
ZINEK															
VC4111.040	262.40	70	60	25	40	30	47	21	60-70	50	40	8	7	6	3,5
VC4111.050	262.50	82	72	30	50	37	55	26	65-75	60	50	8	9	6	5,8
VC4111.060	262.60	92	82	30	60	45	66	31	70-80	70	60	10	9	4	6,2
VC4111.070	262.70	109	94	35	70	46	69	32	75-85	85	70	10	11	4	8,4
VC4111.090	**262.90**	**145**	**105**	**45**	**88**	**52**	**101**	**38**	**92-108**	**115**	**75**	**6**	**13**	**1**	**4,1**

TECH. INFO

VC4111.090

VC4113

Horní regulovatelný pant s ložiskem a kotevní deskou k přivaření do jeklu 40x40 a 50x50, tl. plechu 3 mm

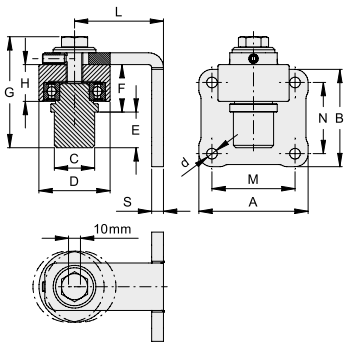

KÓD	ART./P.	A	B	C	D	E	F	G	H	L	M	N	S	d	BAL. INFO	
ZINEK																
VC4113.060	263.60	92	82	34	60	30	42	93	31	70-80	70	60	10	9	4	7,0
VC4113.070	263.70	109	94	44	70	30	43	96	32	75-85	85	70	10	11	2	4,3

TECH. INFO

VC4161

Horní regulovatelný pant s ložiskem pro čtvercový profil k přivaření

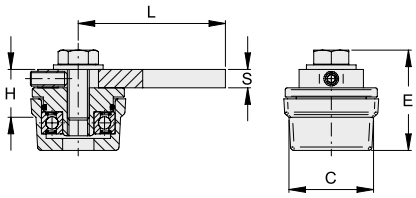

KÓD	ART./P.	C	E	H	L	S	BAL.	INFO Kg
ZINEK								
VC4161.040	-	36x36	56	27	75-85	10	12	7,3
VC4161.050	-	46x46	55	26	75-85	10	8	6,3

TECH. INFO

VC4171

Horní regulovatelný pant s ložiskem pro čtvercový profil a kotevní deskou k přivaření

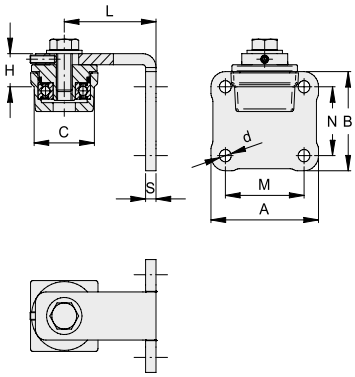

KÓD	ART./P.	A	B	C	H	L	M	N	S	d	BAL.	INFO Kg
ZINEK												
VC4171.040	-	82	72	36x36	25	65-75	60	50	8	9	6	5,3
VC4171.050	-	82	72	46x46	24	65-75	60	50	8	9	6	6,4

TECH. INFO

VC4201

Spodní pant s ložiskem k přivaření

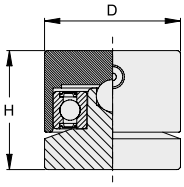

KÓD	ART./P.	D	H	BAL.	INFO Kg
ZINEK					
VC4201.040	265.40	40	35	12	3,5
NEREZ					
VC4201.040.i	1265.40	40	45	12	5,1

VC4201.040.i

TECH. INFO

VC4202

Spodní pant s kuželíkovým ložiskem k přivaření

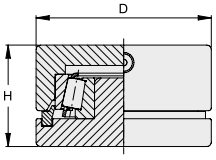

KÓD	ART./P.	D	H	BAL.	INFO Kg
ZINEK					
VC4202.050	265.50	50	32	8	3,5
VC4202.060	265.60	60	35	4	2,6
VC4202.070	265.70	70	40	4	4,1
VC4202.090	265.90	88	46	1	1,9
NEREZ					
VC4202.050.i	1265.50	50	32	8	3,5
VC4202.060.i	1265.60	60	35	4	2,6

TECH. INFO

VC4203

Spodní pant s kuželíkovým ložiskem k přivaření do jeklu 40x40 a 50x50, tl. plechu 3 mm

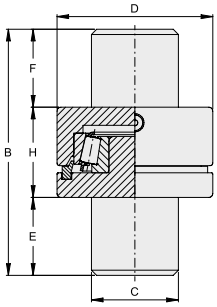

KÓD	ART./P.	D	H	B	C	E	H	BAL.	INFO Kg
ZINEK									
VC4203.060	266.60	60	35	95	34	30	30	4	4,2
VC4203.070	266.70	70	40	95	44	30	25	4	6,7

TECH. INFO

VC4211

Spodní regulovatelný pant s kuličkou a kotevní deskou

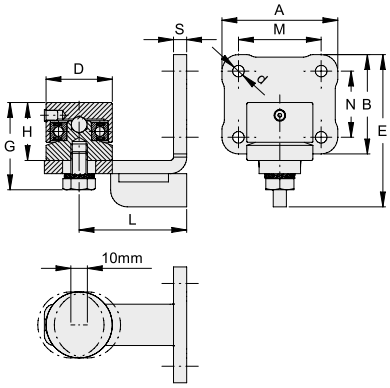

KÓD	ART./P.	A	B	D	E	G	H	L	M	N	S	d	BAL.	INFO Kg
ZINEK														
VC4211.040	267.40	70	60	40	92	51	35	60-70	50	40	8	7	8	4,5

TECH. INFO

VC4212

Spodní regulovatelný pant s kuželíkovým ložiskem a kotevní deskou

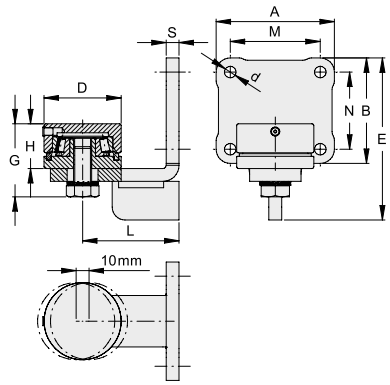

KÓD	ART./P.	A	B	D	E	G	H	L	M	N	S	d	BAL.	INFO Kg
ZINEK														
VC4212.050	267.50	82	72	50	110	50	32	65-75	60	50	8	9	6	6,5
VC4212.060	267.60	92	82	60	126	55	35	70-80	70	60	10	9	4	6,5
VC4212.070	267.70	109	94	70	143	63	40	75-85	85	70	10	11	4	9,5
VC4212.090	**267.90**	**145**	**105**	**88**	**134**	**94**	**46**	**92-108**	**115**	**75**	**6**	**13**	**1**	**4,2**

TECH. INFO

VC4212.090

VC4213

Spodní pant s kuželíkovým ložiskem k přivaření do jeklu 40x3 a 50x3 s kotevní deskou

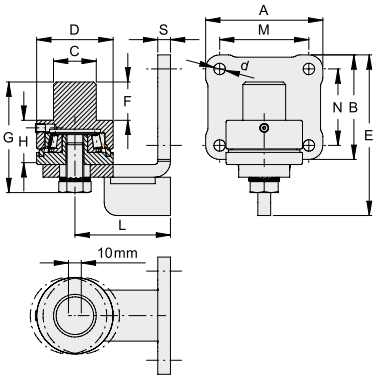

KÓD	ART./P.	A	B	C	D	E	F	G	H	L	M	N	S	d	BAL. INFO	
ZINEK																
VC4213.060	268.60	92	82	34	60	126	30	86	35	70-80	70	60	10	9	4	6,8
VC4213.070	268.70	109	94	44	70	143	27	88	40	75-85	85	70	10	11	2	5,0

TECH. INFO

VC4221

Spodní pant s ložiskem a deskou

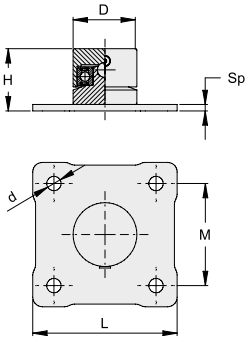

KÓD	ART./P.	D	H	L	M	Sp	d	BAL. INFO	
ZINEK									
VC4221.040	265.40P	40	39	90	64	4	9	6	3,1

VC4222

Spodní pant s kuželíkovým ložiskem a deskou

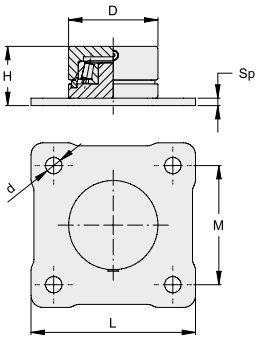

KÓD	ART./P.	D	H	L	M	Sp	d	BAL.	INFO Kg
ZINEK									
VC4222.050	265.50P	50	36	90	64	4	9	6	3,9
VC4222.060	265.60P	60	40	110	80	5	11	4	4,2
VC4222.070	265.70P	70	45	110	80	5	11	4	5,7

VC4223

Spodní pant s kuželíkovým ložiskem k přivaření do jeklu 50x3 a deskou

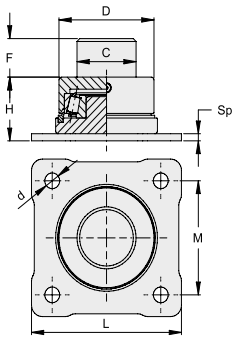

KÓD	ART./P.	D	C	H	F	L	M	Sp	d	BAL.	INFO Kg
ZINEK											
VC4223.070	266.70P	70	44	45	27	110	80	5	11	4	7,1

VC4241

Spodní pant s ložiskem a maznicí

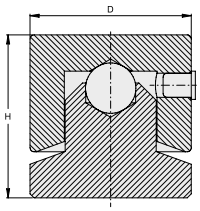

KÓD	ART./P.	D	H	Ø SFERA Ø BALL	BAL. INFO	Kg
ZINEK						
VC4241.030	285.30	30	35	9.5	12	2,2
VC4241.040	285.40	40	40	12.5	12	4,4
VC4241.050	285.50	50	50	15	8	5,8
VC4241.060	285.60	60	63	18	8	11,0

TECH. INFO

VC4261

Spodní pant s ložiskem pro čtvercový profil k přivaření

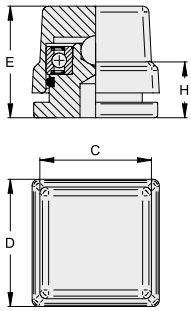

KÓD	ART./P.	C	D	E	H	BAL. INFO	Kg
ZINEK							
VC4261.040	-	36x36	41	36	18	12	3,8

TECH. INFO

VC4262

Spodní pant s kuželíkovým ložiskem pro čtvercový profil k přivaření

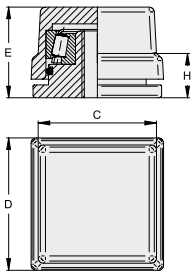

KÓD	ART./P.	C	D	E	H	BAL. INFO	Kg
ZINEK							
VC4262.050	-	46x46	51	35	17	8	4,1

TECH. INFO

VC4271

Spodní pant s ložiskem pro čtvercový profil a s kotevní deskou

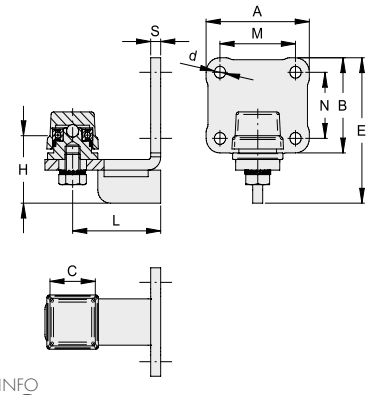

KÓD	ART./P.	A	B	C	E	H	L	M	N	S	d	BAL.	INFO Kg
ZINEK													
VC4271.040	-	82	72	36x36	110	51	65-75	60	50	8	9	6	5,8

TECH. INFO

VC4272

Spodní pant s kuželíkovým ložiskem pro čtvercový profil a s kotevní deskou EN

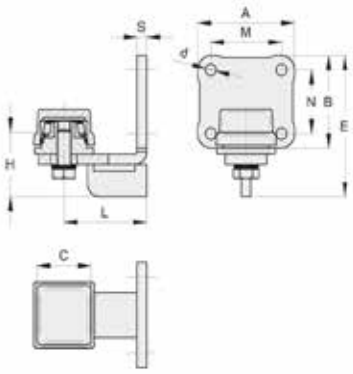

KÓD	ART./P.	A	B	C	E	H	L	M	N	S	d	BAL.	INFO Kg
ZINEK													
VC4272.050	-	82	72	46x46	110	50	65-75	60	50	8	9	6	7,0

TECH. INFO

VC4301

Panty s ložiskem k přivaření

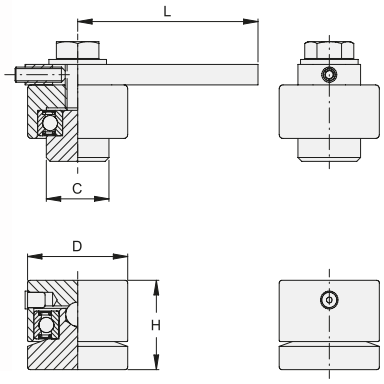

KÓD	ART./P.	D	H	C	L	BAL. INFO	
ZINEK							
VC4301.040	-	40	35	25	67-77	8	5,3

TECH. INFO

VC4101

TECH. INFO

VC4201

VC4302

Panty s kuželíkovým ložiskem k přivaření

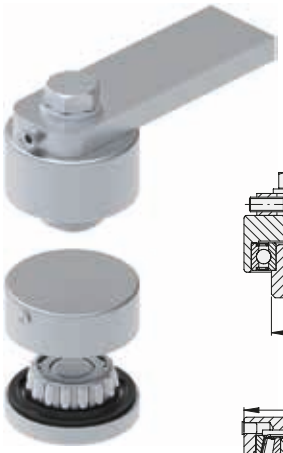

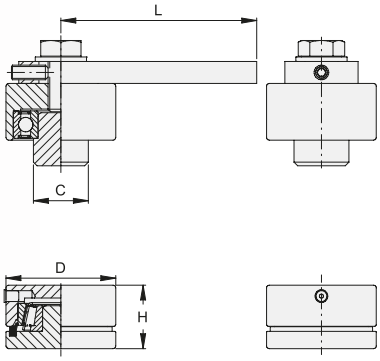

KÓD	ART./P.	D	H	C	L	BAL. INFO	
ZINEK							
VC4302.050	-	50	32	30	75-85	6	6,8
VC4302.060	-	60	35	30	102-112	4	7,3
VC4302.070	-	70	40	35	109-119	4	10,6
VC4302.090	-	90	46	45	105-122	1	5,8

TECH. INFO

VC4101

TECH. INFO

VC4202

VC4311

Panty s ložiskem a kotevní deskou

KÓD	ART./P.	D	C	L	M	N	d	BAL.	INFO Kg
ZINEK									
VC4311.040	-	40	25	60-70	50	40	7	8	9,2

TECH. INFO

VC4111

TECH. INFO

VC4211

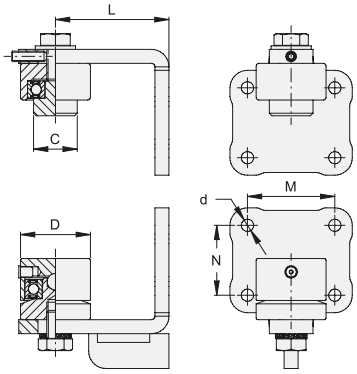

VC4312

Panty s kuželíkovým ložiskem a kotevní deskou

KÓD	ART./P.	D	C	L	M	N	d	BAL.	INFO Kg
ZINEK									
VC4312.050	-	50	30	65-75	60	50	9	6	12,3
VC4312.060	-	60	30	70-80	70	60	9	4	12,6
VC4312.070	-	70	35	75-85	85	70	11	4	19,0
VC4312.090	-	90	45	92-108	115	75	13	1	8,2

TECH. INFO

VC4111

TECH. INFO

VC4212

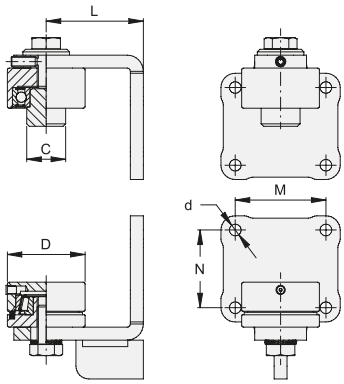

VC4351

Dvojice pantů s ložiskem pro čtvercový profil s kotevní deskou

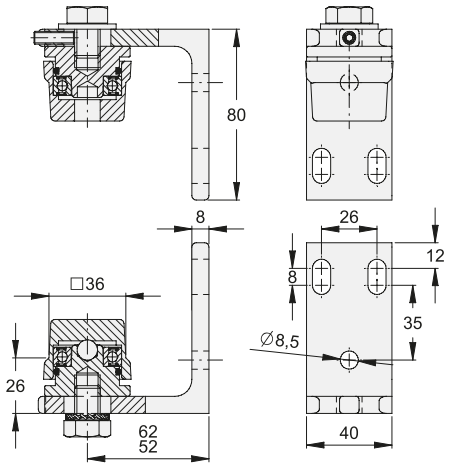

KÓD	ART./P.	BAL.	INFO Kg
ZINEK			
VC4351.040	-	2	2,8

TECH. INFO

VC4352

Dvojice pantů s kuželíkovým ložiskem pro čtvercový profil s kotevní deskou

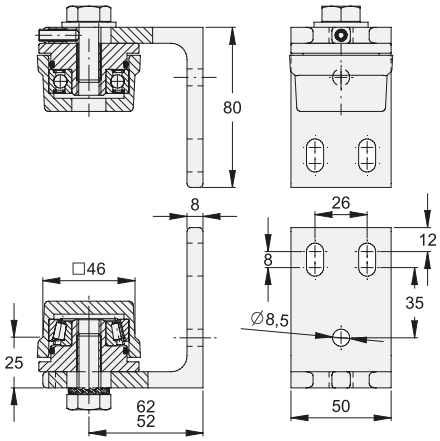

KÓD	ART./P.	BAL.	INFO Kg
ZINEK			
VC4352.050	-	2	4,0

TECH. INFO

KC4411

Sada pantů s ložiskem s možností otevření až 180° s deskami k připevnění

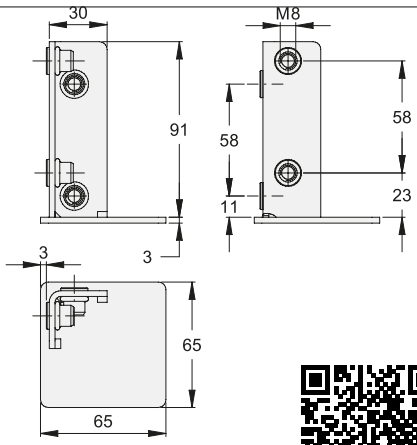

KÓD	ART./P.	BAL.	INFO Kg
ZINEK			
KC4411.050	-	1	3,6

TECH. INFO

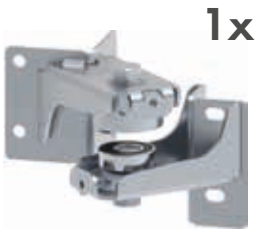

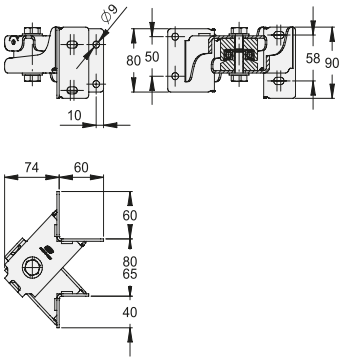

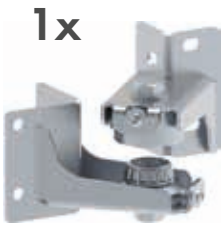

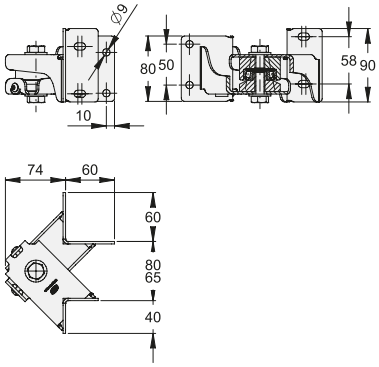

PANTY S MOŽNOSTÍ OTEVŘENÍ SE SKLONEM

KC4601

Sada pantů s kulovým kloubem, s možností otevření se sklonem

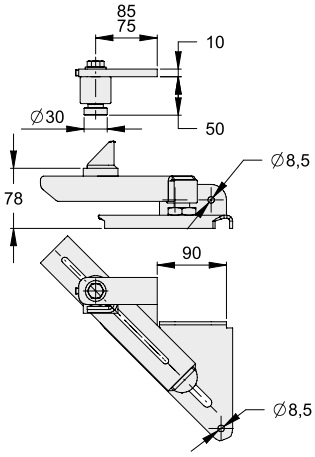

KÓD	ART./P.	BAL.	INFO Kg
ZINEK			
KC4601.L40	-	1	2,8
KC4601.R40	-	1	2,8

TECH. INFO

VC5101

Spodní doraz k zabetonování

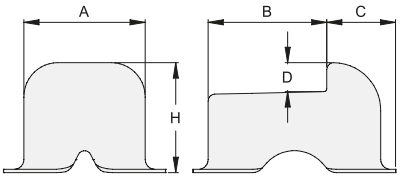

KÓD	ART./P.	A	B	C	D	H	BAL.	INFO Kg
ZINEK								
VC5101.070	145	72	66	34	18	70	40	12,0
VC5101.090	146	90	90	40	21	86	20	13,3
NEREZ								
VC5101.070.i	1145	72	66	34	18	70	10	3,0
VC5101.090.i	1146	72	66	34	18	70	10	5,7

TECH. INFO

VC5102

Spodní doraz s kotevní deskou k přišroubování

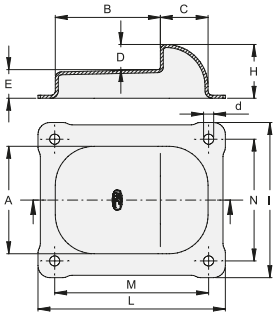

KÓD	ART./P.	A	B	C	D	E	H	d	L	I	M	N	BAL.	INFO Kg
ZINEK														
VC5102.070	145F	70	66	34	18	19	37	6.5	122	100	100	78	20	5,9
VC5102.090	146F	90	90	40	21	23	44	8.5	157	130	129	102	10	4,9
NEREZ														
VC5102.090.i	1146F	90	90	40	21	23	44	8.5	157	130	129	102	1	0,5

TECH. INFO

VC5103

Spodní doraz s kotevní deskou k přišroubování

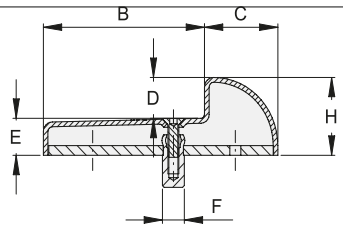

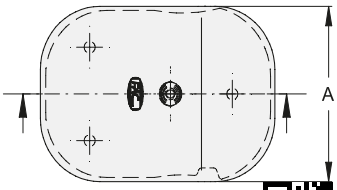

TECH. INFO

KÓD	ART./P.	A	B	C	D	E	F	H	BAL.	INFO Kg
ZINEK										
VC5103.070	145P	70	66	34	18	13	12	31	10	3,2
VC5103.090	146P	90	90	40	21	18	12	39	4	2,8
NEREZ										
VC5103.070.i	1145P	70	66	34	18	13	12	31	10	3,4
VC5103.090.i	1146P	90	90	40	21	18	12	39	4	2,5

VC5122

Podkladová deska pro zvýšení spodního dorazu

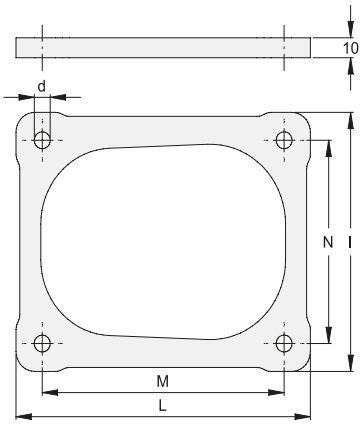

KÓD	ART./P.	d	L	I	M	N	BAL.	INFO Kg
ZINEK								
VC5122.070	145FSP	6.5	122	100	100	78	8	3,2
VC5122.090	146FSP	8.5	157	130	129	102	8	4,9

VC5123

Podkladová deska pro zvýšení spodního dorazu

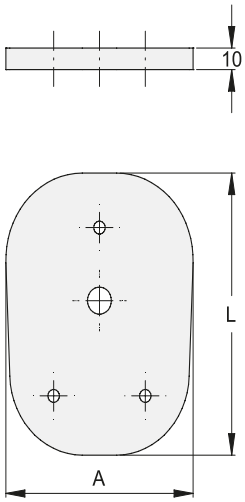

KÓD	ART./P.	A	L	BAL.	INFO Kg
ZINEK					
VC5123.070	145SP	74	102	10	4,9
VC5123.090	146SP	98	130.5	4	3,4

VC5200

Nastavitelná kapsa pro elektrický zámek

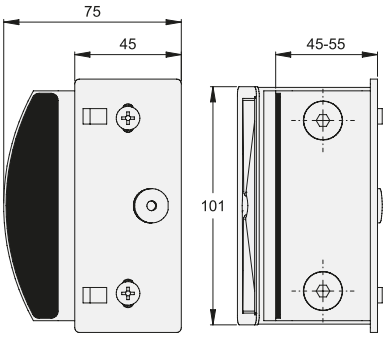

KÓD	ART./P.	BAL.	INFO Kg
ZINEK			
VC5200.050	150	4	3,1

TECH. INFO

VC5201

Kapsa pro elektrický zámek

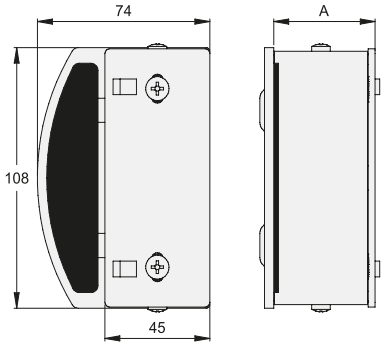

KÓD	ART./P.	A	BAL.	INFO Kg
ZINEK				
VC5201.030	151.30	30	6	3,5
VC5201.035	151.35	35	6	3,7
VC5201.040	151.40	40	6	3,9
VC5201.050	151.50	50	4	2,9
VC5201.060	151.60	60	4	3,2

TECH. INFO

VC5203

Doraz zadlabávacího zámku

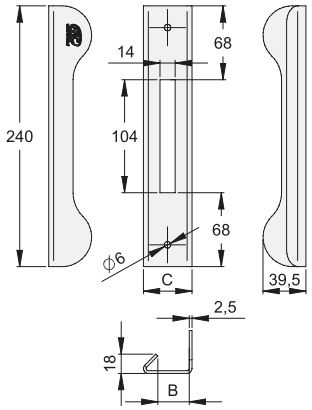

KÓD	ART./P.	B	C	BAL.	INFO Kg
ZINEK					
VC5203.040	153.40	29	45	4	1,5

TECH. INFO

VC5210

Nastavitelná kapsa pro elektrický zámek s kotevní deskou k přišroubování

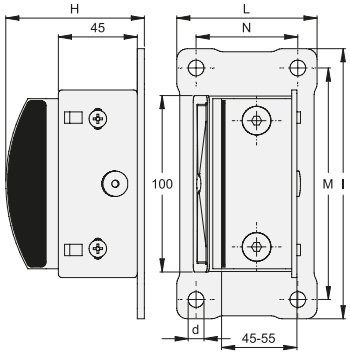

KÓD	ART./P.	H	I	L	M	N	d	BAL. INFO	Kg
ZINEK									
VC5210.050	150P	79.5	154	80	132	58	9	2	2,1

TECH. INFO

VC5211

Kapsa pro elektrický zámek s kotevní deskou k přišroubování

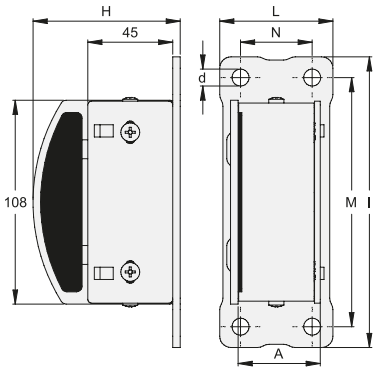

KÓD	ART./P.	A	H	I	L	M	N	d	BAL. INFO	Kg
ZINEK										
VC5211.030	151.30P	30	78	154	60	132	38	9	4	3,2
VC5211.035	151.35P	35	78	154	60	132	38	9	4	3,3
VC5211.040	151.40P	40	78	154	60	132	38	9	2	1,7
VC5211.050	151.50P	50	78	154	80	132	58	9	2	2,0
VC5211.060	151.60P	60	78	154	80	132	58	9	2	2,2

TECH. INFO

VC5300

Doraz s kotvou do betonu

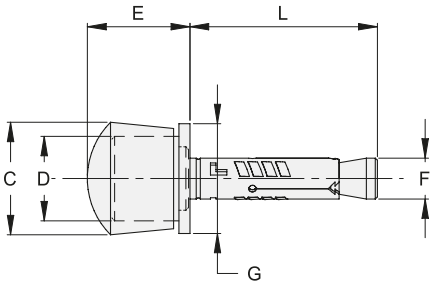

KÓD	ART./P.	C	D	E	F	L	G	BAL.	INFO Kg
ZINEK									
VC5300.030	149T.30	40	30	37.5	14.5	68.5	39	8	1,9

VC5301

Doraz s malou kotevní deskou

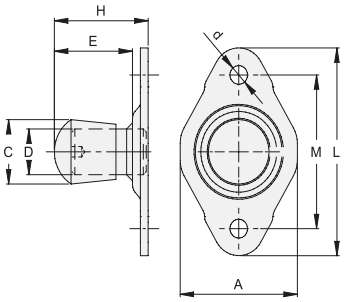

KÓD	ART./P.	C	D	E	H	L	A	M	d	BAL.	INFO Kg
ZINEK											
VC5301.022	149.22.1	31	22	38.5	48	100	60	74	9	8	1,9
VC5301.030	149.30.1	40	30	39	50	122	73	90	11	4	1,8

VC5302

Doraz s velkou kotevní deskou

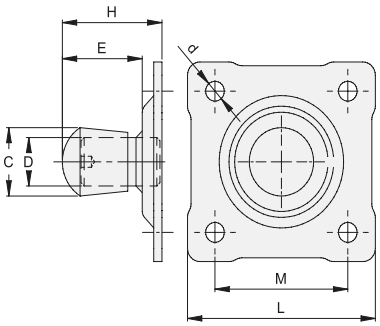

KÓD	ART./P.	C	D	E	H	L	M	d	BAL.	INFO Kg
ZINEK										
VC5302.022	149.22.2	31	22	38.5	48	90x90	64x64	9	8	2,8
VC5302.030	149.30.2	40	30	39	50	110x110	80x80	11	4	2,6

VC5303

Doraz s velkou kotevní deskou

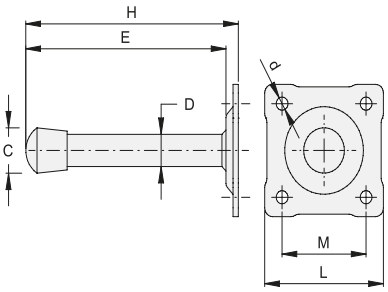

KÓD	ART./P.	C	D	E	H	L	M	d	BAL.	INFO Kg
ZINEK										
VC5303.022	149.22.3	31	22	152.5	162	90x90	64x64	9	8	3,0
VC5303.030	149.30.3	40	30	251.5	262.5	110x110	80x80	11	4	3,1

VC6101

Spojovací čep (typ 1)

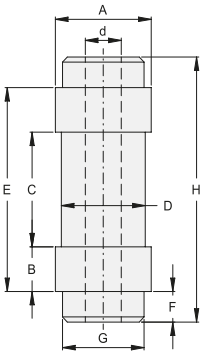

KÓD	ART./P.	D	A	G	H	E	B	C	F	d	BAL.	INFO Kg
NATURAL												
VC6101.030.L	247.18F	30	35	29	89	69	14.5	40	10	15	10	4,8
VC6101.035.L	247.22F	35	40	34	104	80	17.5	45	12	15	6	4,8
VC6101.040.L	247.27F	40	50	44	110	80	15	50	15	15	4	5,2

VC6102

Spojovací čep (typ 2)

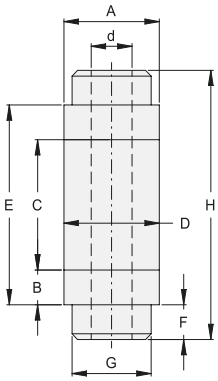

KÓD	ART./P.	D	A	G	H	E	B	C	F	d	BAL.	INFO Kg
NATURAL												
VC6102.030.L	247.30F	30	30	24	80	60	10	40	10	15	10	3,2
VC6102.035.L	247.35F	35	35	29	93	69	12	45	12	15	6	3,4
VC6102.040.L	247.40F	40	40	34	110	80	15	50	15	15	4	3,7

VC6201

Spojovací čep (typ 1)

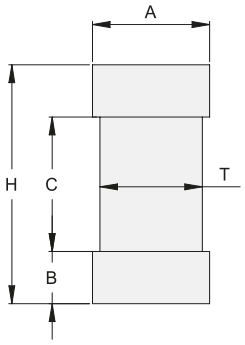

KÓD	ART./P.	T	H	A	B	C	BAL.	INFO Kg
NATURAL								
VC6201.030.L	247.18	30	69	35	14.5	40	10	4,9
VC6201.035.L	247.22	35	80	40	17.5	45	6	4,7
VC6201.040.L	247.27	40	80	50	15	50	4	4,3

VC6202

Spojovací čep (typ 2)

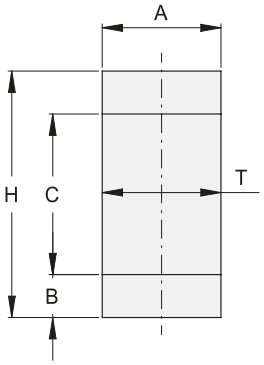

KÓD	ART./P.	T	H	A	B	C	BAL.	INFO Kg
NATURAL								
VC6202.030.L	247.30	30	60	30	10	40	10	3,6
VC6202.035.L	247.35	35	69	35	12	45	6	3,4
VC6202.040.L	247.40	40	80	40	15	50	4	3,4

VC6211

Spojovací čep k přivaření

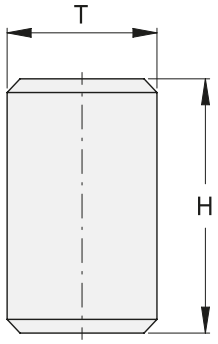

KÓD	ART./P.	T	H	BAL.	INFO Kg
NATURAL					
VC6211.030.L	245.30	30	50	10	2,7
VC6211.035.L	245.35	35	55	6	2,4
VC6211.040.L	245.40	40	70	4	2,7

VC6212

Spojovací čep do jeklu

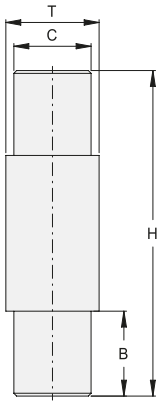

KÓD	ART./P.	T	H	B	C	BAL.	INFO Kg
NATURAL							
VC6212.030.L	246.30	30	110	30	24	10	4,8
VC6212.035.L	246.35	35	115	30	29	6	4,3
VC6212.035.L1	246.L	35	115	30	34	6	5,0
VC6212.040.L	246.40	40	130	30	34	4	4,4

VC9101

Bezpečnostní lanko

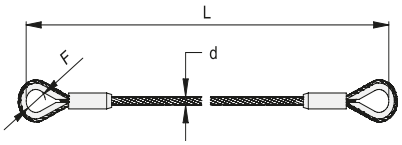

KÓD	ART./P.	F	L	d	KG 1	KG 2	BAL.	INFO
ZINEK								
VC9101.200	239.204	11.5	200	4	320	640	400	11,2
VC9101.400	239.404	11.5	400	4	320	640	10	0,4
VC9101.500	239.505	17.5	500	5	500	1000	10	1,0
VC9101.600	-	17.5	600	5	500	1000	10	1,3
VC9101.700	-	17.5	700	5	500	1000	10	1,4
NEREZ								
VC9101.400.i	1239.404	11.5	400	4	320	640	10	0,4
VC9101.500.i	1239.505	17.5	500	5	500	1000	10	1,0

POZN.: Nosnost lanka - Stupeň bezpečnosti 2.5

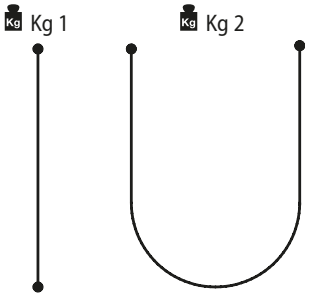

TECH. INFO

VC9111

Bezpečnostní lanko se závitovou tyčí k připevnění do sloupku

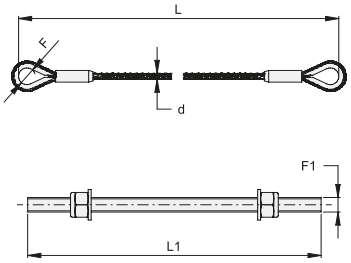

KÓD	ART./P.	F	L	d	KG 1	KG 2	F1	L1	BAL.	INFO
ZINEK										
VC9111.400	239.404B	11.5	400	4	320	640	M10	200	10	1,8
VC9111.500	239.505B	17.5	500	5	500	1000	M12	200	10	2,9

POZN.: Nosnost lanka - Stupeň bezpečnosti 2.5

TECH. INFO

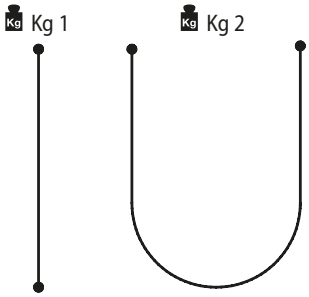

VC9201

Základní teleskopické kolečko

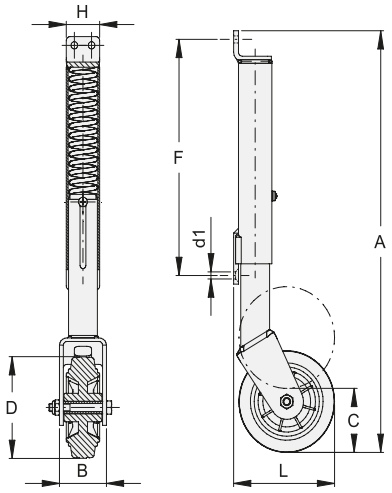

KÓD	ART./P.	D	H	B	A	C	L	F	d1	ZATÍŽENÍ KG	BAL.	INFO Kg
ZINEK												
VC9201.100	755.100	100	35	43	351-414	63	105.5	232.5	7	80	1	1,5
VC9201.125	755.125	125	50	50	440-507	67	131	298	9	250	2	7,6

TECH. INFO

VC9202

Regulovatelné teleskopické kolečko

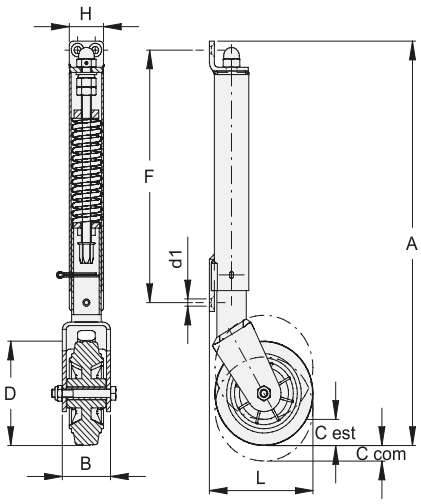

KÓD	ART./P.	D	H	B	A	C est	C com	L	F	d1	ZATÍŽENÍ KG	BAL.	INFO Kg
ZINEK													
VC9202.100	750.100	100	35	43	387	25	15	106	242	7	80	1	1,8
VC9202.125	750.125	125	50	50	529	47	19.5	131	332	9	250	2	8,7

TECH. INFO

VC9301

Deska s otvorem - standard

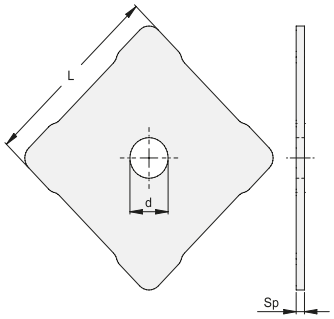

KÓD	ART./P.	L	Sp	d	BAL.	INFO Kg
ZINEK						
VC9301.018	271.18	90x90	4	18.5	10	2,3
VC9301.022	271.22	110x110	5	23	10	4,3
VC9301.027	271.27	130x130	5	28	6	3,7

VC9302

Deska s otvorem - ozdobná

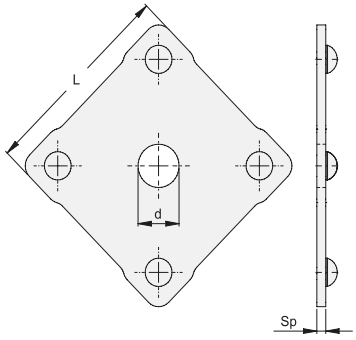

KÓD	ART./P.	L	Sp	d	BAL.	INFO Kg
ZINEK						
VC9302.018	272.18	90x90	4	18.5	10	2,5
VC9302.022	272.22	110x110	5	23	10	4,6
VC9302.027	272.27	130x130	5	28	6	3,8

ATTENTI
AL
CANE

KOMPONENTY PRO SAMONOSNÉ BRÁNY

ŘADA 800

A pro průjezd do 4 m - Max. hmotnost brány: 300 kg

A (m)	C (m)	S (m)	P1 CUn (Kg)	Z1 CUn (Kg)	P2 NUn (Kg)	Z2 NUn (Kg)	P rám (KgxML)	TxUxH min (m)	Konstantní hodnoty
2	0,8	3,13	300	560	220	730	85	1,3x0,4x0,5	F1 max [KG]:500 D [m]: 0,115 B [m]: 0,10 G min [m]: 0,05 E min [m]: 0,25 A/C : 2,5
2,5	1	3,83	300	560	220	730	70	1,5x0,4x0,5	
3	1,2	4,53	300	560	220	730	60	1,7x0,4x0,5	
3.5	1,4	5,23	300	560	220	730	50	1,9x0,4x0,5	
4	1,6	5,93	300	560	220	730	45	2,1x0,4x0,5	

ŘADA 900S

A pro průjezd do 5 m - Max. hmotnost brány: 450 kg

A (m)	C (m)	S (m)	P1 CUn (Kg)	Z1 CUn (Kg)	P2 NUn (Kg)	Z2 NUn (Kg)	P rám (KgxML)	TxUxH min (m)	Konstantní hodnoty
3	1,2	4,72	450	900	350	1200	85	1,8x0,5x0,5	F1 max [KG]:800 D [m]: 0,195 B [m]: 0,13 G min [m]: 0,06 E min [m]: 0,30 A/C : 2,5
4	1,6	6,12	450	900	350	1200	65	2,2x0,5x0,5	
5	2	7,52	450	900	350	1200	50	2,6x0,5x0,5	

ŘADA 1000S

A pro průjezd do 8 m - Max. hmotnost brány: 800 kg

A (m)	C (m)	S (m)	P1 CUn (Kg)	Z1 CUn (Kg)	P2 NUn (Kg)	Z2 NUn (Kg)	P rám (KgxML)	TxUxH min (m)	Konstantní hodnoty
4	1,6	6,27	800	1500	600	2000	115	2,3x0,6x0,6	F1 max [KG]:1350 D [m]: 0,260 B [m]: 0,15 G min [m]: 0,08 E min [m]: 0,35 A/C : 2,5
5	2	7,67	800	1500	600	2000	95	2,7x0,6x0,6	
6	2,4	9,07	800	1500	600	2000	80	3,1x0,6x0,6	
8	3,2	11,87	800	1500	600	2000	55	3,9x0,6x0,6	

ŘADA 2000S

A pro průjezd do 10 m - Max. hmotnost brány: 1200 kg

A (m)	C (m)	S (m)	P1 CUn (Kg)	Z1 CUn (Kg)	P2 NUn (Kg)	Z2 NUn (Kg)	P rám (KgxML)	TxUxH min (m)	Konstantní hodnoty
6	2,4	9,13	1200	2300	900	3000	115	3,3x0,8x0,6	F1 max [KG]:2000 D [m]: 0,290 B [m]: 0,15 G min [m]: 0,08 E min [m]: 0,45 A/C : 2,5
7	2,8	10,53	1200	2300	900	3000	95	3,7x0,8x0,6	
8	3,2	11,93	1200	2300	900	3000	85	4,1x0,8x0,6	
10	4	14,73	1200	2300	900	3000	65	4,9x0,8x0,6	

ŘADA 3000/3000L

A pro průjezd do 14 m - Max. hmotnost brány: 1800 kg

A (m)	C (m)	S (m)	P1 CUn (Kg)	Z1 CUn (Kg)	P2 NUn (Kg)	Z2 NUn (Kg)	P rám (KgxML)	TxUxH min (m)	Konstantní hodnoty
8	3,2	12,3	1800	3700	1400	4700	118	4,4x1x0,8	F1 max [KG]:3200 D [m]: 0,460 B [m]: 0,18 G min [m]: 0,1 E min [m]: 0,60 A/C : 2,5
10	4	15,1	1800	3700	1400	4700	90	5,2x1x0,8	
12	4,8	17,9	1800	3700	1400	4700	72	6,0x1x0,8	
14	5,6	20,7	1800	3700	1400	4700	58	6,8x1x0,8	

ŘADA 2000H

A pro průjezd do 16 m - Max. hmotnost brány: 2500 kg

A (m)	C (m)	S (m)	P1 CUn (Kg)	Z1 CUn (Kg)	P2 NUn (Kg)	Z2 NUn (Kg)	P rám (KgxML)	TxUxH min (m)	Konstantní hodnoty
8	2,975	12	2300	5000	1600	6000	175	4,2x1x0,8	F1 max [KG]:4000 D [m]: 0,435 B [m]: 0,155 G min [m]: 0,12 E min [m]: 0,6 S=1,5 x A
10	3,975	15	2300	5000	1600	6000	137	5,2x1x0,8	
12	4,975	18	2350	5000	1650	6000	114	6,2x1x0,8	
14	5,975	21	2350	5000	1650	6000	96	7,2x1x0,8	
16	6,975	24	2400	5000	1700	6000	84	8,2x1x0,8	

ŘADA 3000H

A pro průjezd do 22 m - Max. hmotnost brány: 4000 kg

A (m)	C (m)	S (m)	P1 CUn (Kg)	Z1 CUn (Kg)	P2 NUn (Kg)	Z2 NUn (Kg)	P rám (KgxML)	TxUxH min (m)	Konstantní hodnoty
8	2,545	12	3150	8700	2200	10100	233	4,2x1,2x1	F1 max [KG]:6400 D [m]: 0,65 B [m]: 0,155 G min [m]: 0,15 E min [m]: 0,8 S=1,5 x A
10	3,545	15	3200	8700	2250	10100	184	5,2x1,2x1	
12	4,545	18	3300	8700	2400	10100	154	6,2x1,2x1	
14	5,545	21	3400	8700	2450	10100	132	7,2x1,2x1	
16	6,545	24	3500	8700	2550	10100	116	8,2x1,2x1	
18	7,545	27	3600	8700	2650	10100	104	9,2x1,2x1	
20	8,545	30	3700	8700	2750	10100	94	10,2x1,2x1	
22	9,545	33	3800	8700	2800	10100	86	11,2x1,2x1	

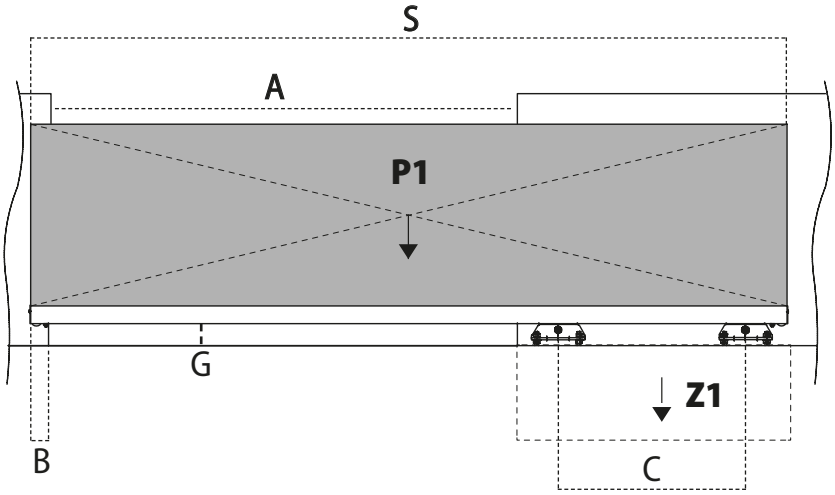

Rovnoměrné zatížení
(celková hmotnost brány šíře S)

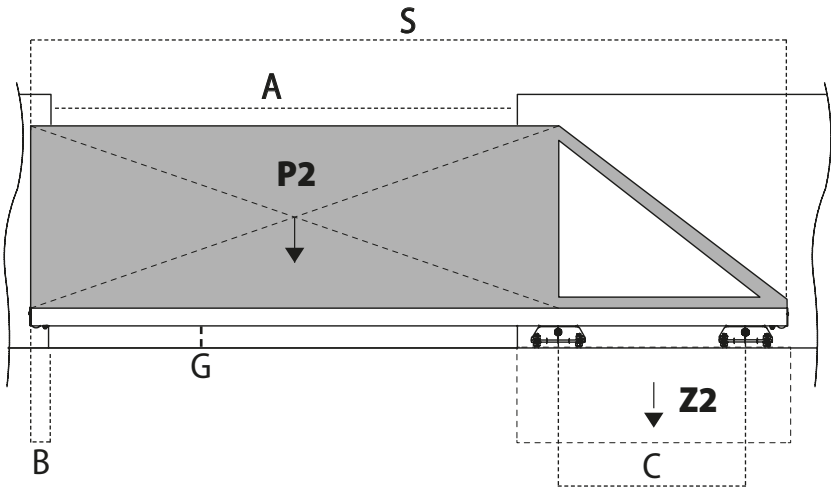

NEROVNOMĚRNÉ zatížení
(hmotnost čisté šíře průjezdu A)

Další podrobnosti a rozměry viz technický list

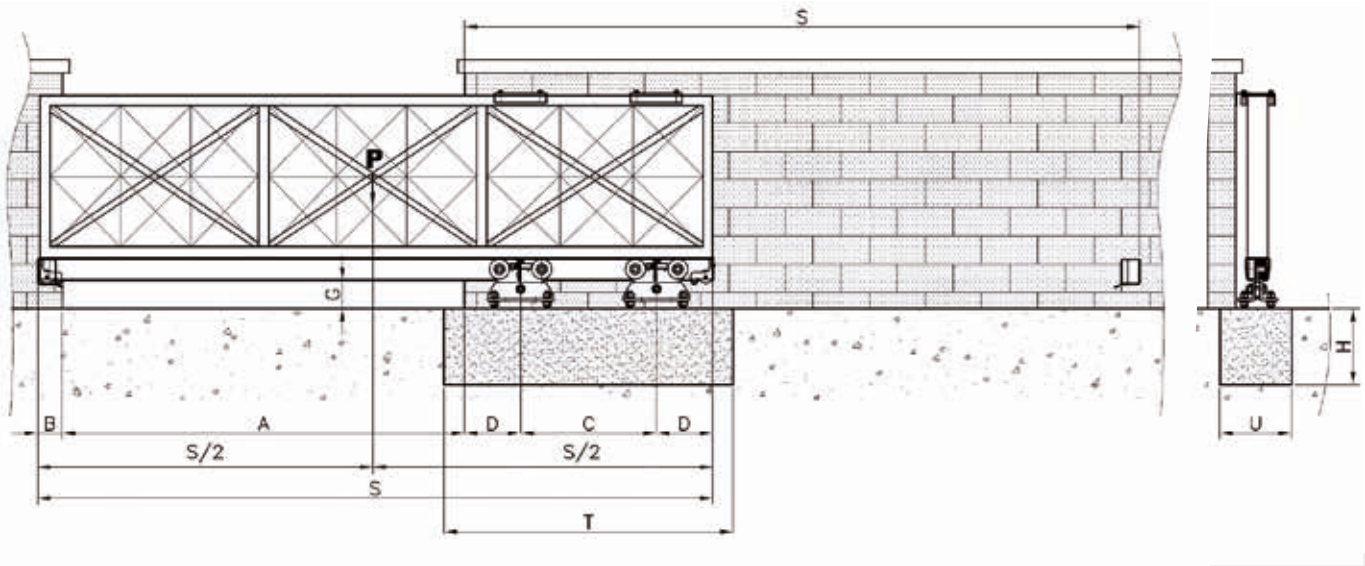

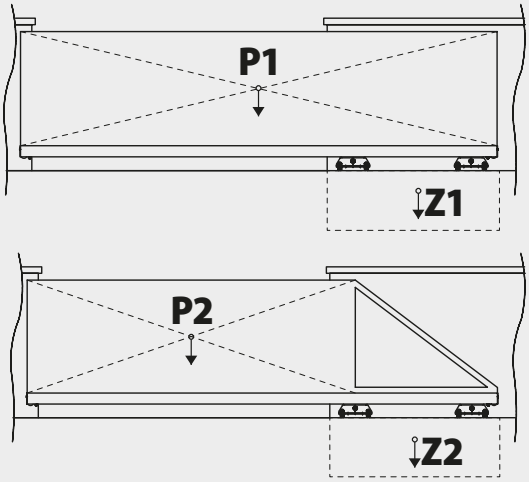

Rovnoměrné zatížení
(celková hmotnost brány šíře S)

NEROVNOMĚRNÉ zatížení
(hmotnost čisté šíře průjezdu A)

A	Čistá šíře průjezdu
B	Prostor potřebný k umístění dojezdové kapsy
C	Rozvor (vzdálenost os) mezi středy vozíku
D	Rozměr mezi středem vozíku a průjezdnou hranou otvoru a zároveň mezi středem vozíku a zadní hranou brány s ohledem na možnost umístění dojezdové kladky (vpředu i vzadu)
G min	Minimální prostor pod profilem
P 1	Celková hmotnost brány (včetně veškerého příslušenství) při rovnoměrném zatížení
P 2	Celková hmotnost brány (včetně veškerého příslušenství) při NEROVNOMĚRNÉM zatížení (nezatížená zadní část)
P rám	Hmotnost brány na běžný metr bez příslušenství FAC (šíře S u rovnoměrného zatížení a šíře A u NEROVNOMĚRNÉHO zatížení)
S	Celková šíře brány
T, U, H	Míry betonového základu
Z 1	Nejmenší hmotnost betonového základu pro brány s rovnoměrným zatížením
Z 2	Nejmenší hmotnost betonového základu pro brány s NEROVNOMĚRNÝM zatížením

ŘADA 800

4 m / 300 kg

SADA KD1000.080

2x
VD1100.044

1x
VD1203.044

1x
VD1303.044

1x
VL2201.050.N

VODICÍ PROFIL

3m	NATURAL	**VD1403.044.L**
	ZINEK	**VD1403.044**
6m	NATURAL	**VD1406.044.L**
	ZINEK	**VD1406.044**

VEDENÍ S VODICÍMI KLADKAMI

STR. 117

HORNÍ DOJEZDOVÉ KAPSY

ŘADY VA4203 STR. 123

SOUVISEJÍCÍ ARTIKLY

VD1701.012

VD1600.053

5 m / 450 kg

SADA KD1000.090

2x
VD1100.053

1x
VD1203.053

1x
VD1303.053

1x
VD1202.053

VODICÍ PROFIL

3m	NATURAL	**VD1403.053.L**
	ZINEK	**VD1403.053**
6m	NATURAL	**VD1406.053.L**
	ZINEK	**VD1406.053**

VEDENÍ S VODICÍMI KLADKAMI

STR. 117

HORNÍ DOJEZDOVÉ KAPSY

ŘADY VA4203 STR. 123

SOUVISEJÍCÍ ARTIKLY

VD1701.014

VD1600.053

VOLITELNÉ PŘÍSLUŠENSTVÍ

VD2350.100

NOVÉ

VD1204.053

Řada 900S nerez

5 m / 450 kg NEREZ

2x
VD1100.053.i

1x
VD1200.053.i

1x
VD1303.053.i

1x
VD1202.053.i

VODICÍ PROFIL

3m	NEREZ	**VD1403.053.i**
6m	NEREZ	**VD1406.053.i**

VEDENÍ S VODICÍMI KLADKAMI

STR. 117

DALŠÍ PŘÍSLUŠENSTVÍ Z JINÉHO NEŽ NEREZ MATERIÁLU

Řada 1000S

8 m / 800 kg

SADA KD1000.100

2x
VD1100.075

1x
VD1200.075

1x
VD1303.075

1x
VD1202.075

VODICÍ PROFIL

3m	NATURAL	**VD1403.075.L**
	ZINEK	**VD1403.075**
6m	NATURAL	**VD1406.075.L**
	ZINEK	**VD1406.075**

VEDENÍ S VODICÍMI KLADKAMI

STR. 117

HORNÍ DOJEZDOVÉ KAPSY

ŘADY VA4203
STR. 123

ŘADY
VD1301.100

SOUVISEJÍCÍ ARTIKLY

VD1701.018

VD1501.018

VD1600.100

VOLITELNÉ PŘÍSLUŠENSTVÍ

VD2350.100

NOVÉ

VD1204.075

VD1201.075

VD1301.100

Řada 1000S nerez

8 m / 800 kg NEREZ

2x
VD1100.075.i

1x
VD1200.075.i

1x
VD1303.075.i

1x
VD1202.075.i

VODICÍ
PROFIL

3m	NEREZ	**VD1403.075.i**
6m	NEREZ	**VD1406.075.i**

VEDENÍ S VODICÍMI
KLADKAMI

STR. 117

DALŠÍ PŘÍSLUŠENSTVÍ Z JINÉHO
NEŽ NEREZ MATERIÁLU

Řada 2000S

10 m / 1200 kg

2x
VD1100.100

1x
VD1200.100

1x
VD1303.075

1x
VD1202.100

VODICÍ PROFIL

3m	NATURAL	**VD1403.100.L**
	ZINEK	**VD1403.100**
6m	NATURAL	**VD1406.100.L**
	ZINEK	**VD1406.100**

VEDENÍ S VODICÍMI KLADKAMI

STR. 117

HORNÍ DOJEZDOVÉ KAPSY

ŘADY VD1301.100

SOUVISEJÍCÍ ARTIKLY

VD1701.018

VD1501.018

VD1600.100

VOLITELNÉ PŘÍSLUŠENSTVÍ

NOVÉ

VD2350.100 VD1204.100

VD1201.100 VD1301.100

Řada 3000/3000L

14 m / 1800 kg

2x
VD1102.140
VD1101.140 (3000L)

2x
VD1200.140

2x
VD1300.140

VODICÍ PROFIL

3m	NATURAL	**VD1403.140.L**
	ZINEK	**VD1403.140**
6m	NATURAL	**VD1406.140.L**
	ZINEK	**VD1406.140**

VEDENÍ S VODICÍMI KLADKAMI

STR. 117

HORNÍ DOJEZDOVÉ KAPSY

ŘADY VD1301.140

SOUVISEJÍCÍ ARTIKLY

VD1702.022
VD1701.022 (3000L)

VD1502.022
VD1501.022 (3000L)

VOLITELNÉ PŘÍSLUŠENSTVÍ

VD1201.140

VD1301.140

Řada 2000H

16 m / 2500 kg

2x
VD1110.100

2x
VD1201.100

2x
VD1301.100

VODICÍ PROFIL

3m	NATURAL	**VD1403.100.L**
	ZINEK	**VD1403.100**
6m	NATURAL	**VD1406.100.L**
	ZINEK	**VD1406.100**

VEDENÍ S VODICÍMI KLADKAMI

STR. 117

HORNÍ DOJEZDOVÉ KAPSY

ŘADY VD1301.100

SOUVISEJÍCÍ ARTIKLY

VD1701.022

VD1501.022

VD1600.100

VOLITELNÉ PŘÍSLUŠENSTVÍ

VD1200.100

VD1303.075

Řada 3000H

22 m / 4000 kg

2x
VD1111.140

2x
VD1201.140

2x
VD1301.140

VODICÍ PROFIL

3m	NATURAL	**VD1403.140.L**
	ZINEK	**VD1403.140**
6m	NATURAL	**VD1406.140.L**
	ZINEK	**VD1406.140**

VEDENÍ S VODICÍMI KLADKAMI

STR. 117

HORNÍ DOJEZDOVÉ KAPSY

ŘADY VD1301.140

VOLITELNÉ PŘÍSLUŠENSTVÍ

VD1200.140

VD1300.140

VD 1100

Vozík pro samonosnou bránu

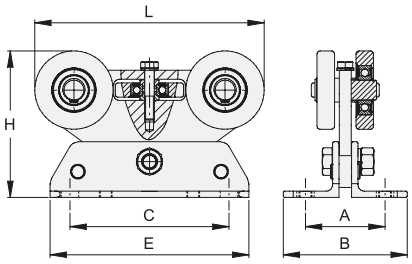

	KÓD	ART./P.	A	B	C	E	H	L	BAL.	INFO Kg
	ZINEK									
řada 800	VD1100.044	810	66.5	96.5	100	130	97.5	128	2	3,1
řada 900S	VD1100.053	910S	70	110.5	134	170	113	169.5	2	6,3
řada 1000S	VD1100.075	1010	100	156	200	250	157.5	235	2	18,4
řada 2000S	VD1100.100	2010S	100	156	200	250	184	288.5	2	24,4
	NEREZ									
řada 900Si	VD1100.053.i	1910S	70	110.5	134	170	113	169.5	2	6,3
řada1000S	VD1100.075.i	11010	100	150	200	250	157.5	235	2	19,3

VD 1101

Vozík pro samonosnou bránu

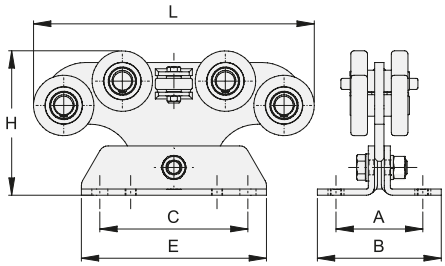

	KÓD	ART./P.	A	B	C	E	H	L	BAL.	INFO Kg
	ZINEK									
řada 3000L	VD1101.140	3010L	141	201	240	300	234	455	1	25,2

VD 1102

Vozík pro samonosnou bránu

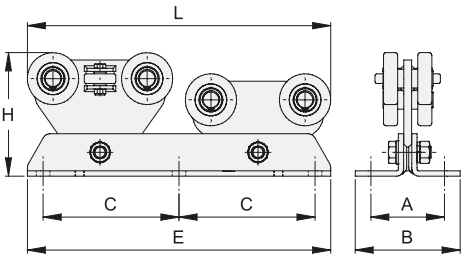

	KÓD	ART./P.	A	B	C	E	H	L	BAL.	INFO Kg
	ZINEK									
řada 3000	VD1102.140	3010	141	201	260	580	233	580	1	34,3

POZN.: optimální vlastnosti

VD 1110

Vozík pro těžké samonosné brány

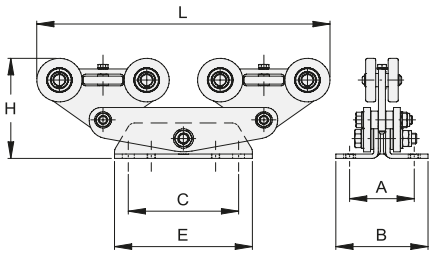

	KÓD	ART./P.	A	B	C	E	H	L	BAL.	INFO Kg
	ZINEK									
řada 2000H	**VD 1110.100**	-	141	201	240	300	226	639	1	33,0

VD 1111

Vozík pro těžké samonosné brány

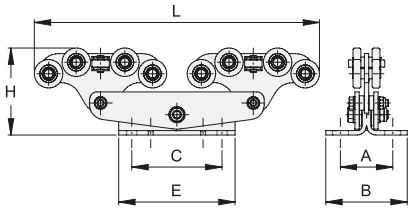

	KÓD	ART./P.	A	B	C	E	H	L	BAL.	INFO Kg
	ZINEK									
řada 3000H	**VD 1111.140**	-	180-200	280	310	400	299	980	1	75

VD 1200

Dojezdová kladka

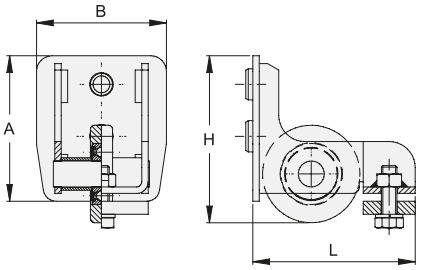

	KÓD	ART./P.	A	B	H	L	BAL.	INFO Kg
	ZINEK							
řada 900S	**VD1200.053**	920	60	70	76	97	2	1,6
řada 1000S	**VD1200.075**	1020	84	92	104	125	2	3,5
řada 2000S	**VD1200.100**	2020	112	100	130	125	2	3,8
řada 3000	**VD1200.140**	3020	152	140	172	156	2	6,8
	NEREZ							
řada 900Si	**VD1200.053.i**	1920	60	70	76	97	2	1,8
řada 1000Si	**VD1200.075.i**	11020	84	92	104	125	2	4,4

VD 1201

Dojezdová kladka s naváděním

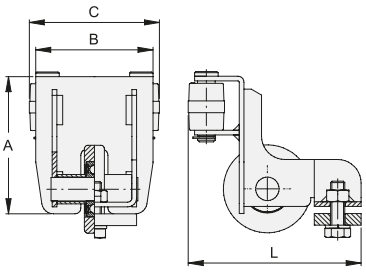

	KÓD	ART./P.	A	B	C	L	BAL.	INFO Kg
	ZINEK							
řada 1000S	**VD1201.075**	1021	89	94	104	148	2	3,8
řada 2000S	**VD1201.100**	2021	117	100	110	147	2	4,1
řada 3000	**VD1201.140**	3021	150.5	140	152	186	2	8,4

POZN.: optimální vlastnosti

VD1202

Víčko profilu

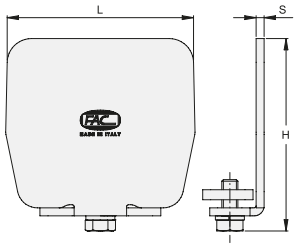

	KÓD	ART./P.	H	L	S	BAL.	INFO Kg
	ZINEK						
řada 900S	**VD1202.053**	925	69.5	70	3	10	1,6
řada 1000S	**VD1202.075**	1025	94.5	94	4	10	3,5
řada 2000S	**VD1202.100**	2025	122.5	100	4	8	3,5
	NEREZ						
řada 900Si	**VD1202.053.i**	1925	69.5	70	3	10	1,6
řada 1000Si	**VD1202.075.i**	11025	94.5	94	4	10	3,5

VD1203

Dojezdová kladka s víčkem profilu

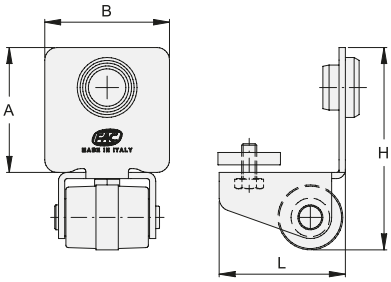

	KÓD	ART./P.	A	B	L	H	BAL.	INFO Kg
	ZINEK							
řada 800	**VD1203.044**	823	50	50	50	80	2	0,5
řada 900S	**VD1203.053**	923	60	70	59	96	2	0,7

VD1300

Dojezdová kapsa

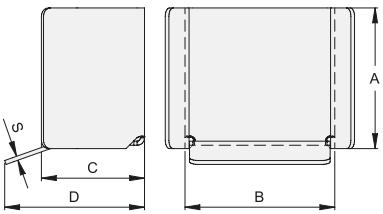

	KÓD	ART./P.	A	B	C	D	S	BAL.	INFO Kg
	ZINEK								
řada 3000	VD1300.140	3030	170	171	125	169	5	2	7,7

VD1301

Dojezdová kapsa s naváděním

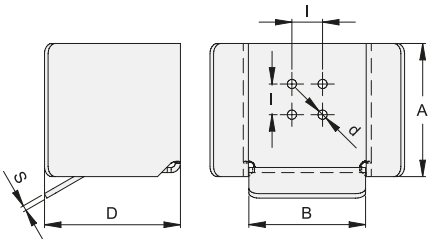

	KÓD	ART./P.	A	B	D	S	I	d	BAL.	INFO Kg
	ZINEK									
řada 2000S	VD1301.100	2031	130	115	133	5	30	9	2	5,1
řada 3000	VD1301.140	3031	166	160	152	5	-	-	2	8,2

POZN.: optimální vlastnosti

MOŽNÉ KOMBINACE: DOJEZDOVÁ KAPSA - DOJEZDOVÁ KLADKA		
Dojezdová kapsa s naváděním	VD1301.100	VD1301.140
Dojezdová kladka s naváděním	VD1201.075 VD1201.100	VD1201.140

VD1303

Dojezdová kapsa s naváděním

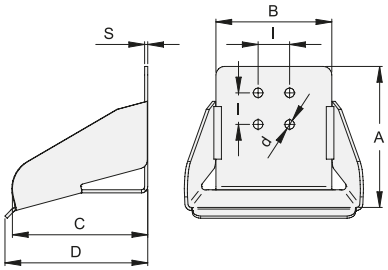

	KÓD	ART./P.	A	B	C	D	I	S	d	BAL.	INFO Kg
	ZINEK										
řada 800	VD1303.044	833	90	62	87	93	30	3	9	2	1,0
řada 900S	VD1303.053	-	96	80	116	122	30	3	9	2	1,4
řada 1000S/2000S	VD1303.075	-	134	110	129	136	30	3	9	2	2,2
	NEREZ										
řada 900Si	VD1303.053.i	-	96	80	116	122	30	3	9	2	1,4
řada 1000Si/2000Si	VD1303.075.i	-	134	110	129	136	30	3	9	2	2,8

PODPĚRY DOJEZDOVÉ KAPSY

VD1600

Podpěra dojezdové kapsy

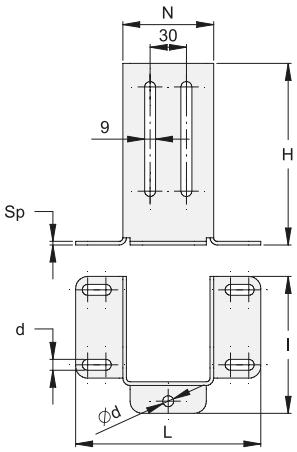

	KÓD	ART./P.	H	I	L	N	Sp	d	BAL.	INFO Kg
	ZINEK									
řada 900S	VD1600.053	935	150	113	153	75	3	9	2	1,8
řada 1000S	VD1600.100	1035	210	150	177	92	5	11	2	4,7

MOŽNÉ KOMBINACE: PODPĚRY DOJEZD. KAPES - DOJEZD. KAPSY		
Podpěry d.k.	VD1600.053	VD1600.100
Dojezd. kapsy	VD1303.044 VD1303.053 VD1303.053i	VD1303.075 VD1303.075i VD1301.100

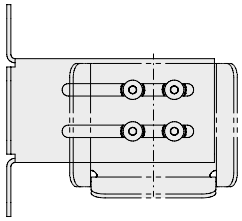

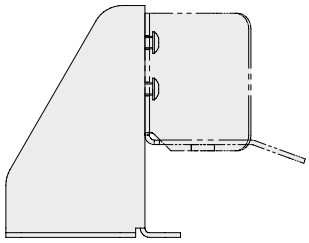

VD2350

Přední doraz umožňující nadzvednutí

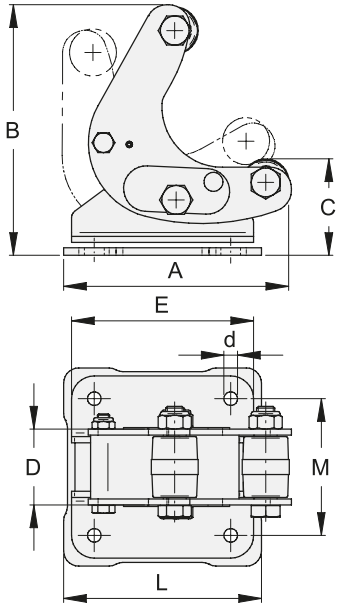

KÓD	ART./P.	A	B	C	D	E	L	M	d	BAL.	INFO Kg
ZINEK											
VD2350.100	-	150	160	50-100	50	120x120	130-130	90x90	9	1	2,40

VD1204

Víčko pro přední doraz umožňující nadzvednutí

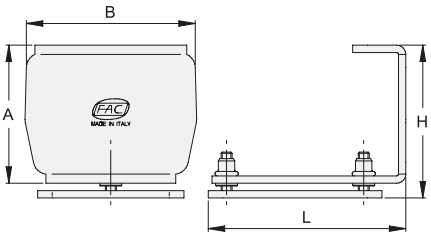

	KÓD	ART./P.	A	B	H	L	BAL.	INFO Kg
ZINEK								
řada 900S	VD1204.053	-	52.5	70	59.5	107	2	0,8
řada 1000S	VD1204.075	-	75.5	94	83.5	108	2	1,5
řada 2000S	VD1204.100	-	99.5	98	108.5	108	2	1,6

VD1403/VD1406

Vodicí profil pro samonosnou bránu 3 m a 6 m

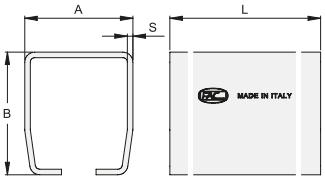

	KÓD	ART./P.	A	B	S	L(m)	BAL.	INFO Kg
	ZINEK							
*	VD1403.044	P.44Z3	50	50	3	**3**	1	11,5
	VD1403.053	P.53MZ3	70	60	3.5	**3**	1	16,7
	VD1403.075	P.75MZ3	92	84	4	**3**	1	26,7
	VD1403.100	P.100LMZ3	97	110	5	**3**	1	40,4
	VD1403.140	P.140Z3	140	152	7	**3**	1	78,8
*	VD1406.044	P.44Z	50	50	3	**6**	1	23,4
	VD1406.053	P.53MZ	70	60	3.5	**6**	1	35,3
	VD1406.075	P.75MZ	92	84	4	**6**	1	53
	VD1406.100	P.100LMZ	97	110	5	**6**	1	80,7
	VD1406.140	P.140Z	140	152	7	**6**	1	157,5
	NEREZ							
	VD1403.053.i	P.53/3Nerez	69	59	3	**3**	1	14
	VD1403.075.i	P.75/3Nerez	92	84	4	**3**	1	26,2
	VD1406.053.i	P.53Nerez	69	59	3	**6**	1	28,2
	VD1406.075.i	P.75Nerez	92	84	4	**6**	1	52,4
	NATURAL							
*	VD1403.044.L	P.44/3	50	50	3	**3**	1	11,5
	VD1403.053.L	P.53M/3	70	60	3.5	**3**	1	16,7
	VD1403.075.L	P.75M/3	92	84	4	**3**	1	26,9
	VD1403.100.L	P.100LM/3	97	100	5	**3**	1	40,1
	VD1403.140.L	P.140/3	140	152	7	**3**	1	80
*	VD1406.044.L	P.44	50	50	3	**6**	1	23,1
	VD1406.053.L	P.53M	70	60	3.5	**6**	1	35,3
	VD1406.075.L	P.75M	92	84	4	**6**	1	53
	VD1406.100.L	P.100LM	97	110	5	**6**	1	80,2
	VD1406.140.L	P.140	140	152	7	**6**	1	160

*

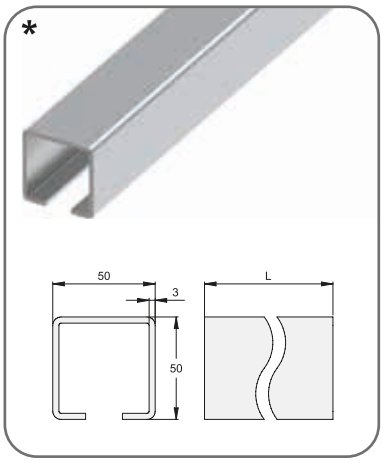

TECH. INFO

VD1501

Kotevní podkladová deska pro vozíky samonosných bran

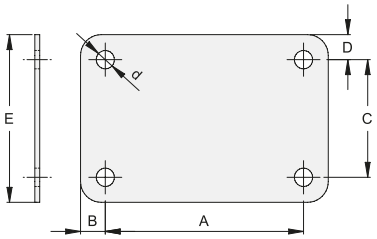

	KÓD	ART./P.	A	B	C	D	E	d	BAL.	INFO Kg
	ZINEK									
řada 2000S	**VD1501.018**	2050	200	50	100	25	150	18	2	3,4
řada 3000L	**VD1501.022**	3050L	240	30	141	30	201	22	2	5,4
	NEREZ									
řada 2000S	**VD1501.018.i**	12050	200	50	100	25	150	18	2	3,4

POZN.: jmenovitá hodnota vnějšího průměru

VD1502

Kotevní podkladová deska pro vozík

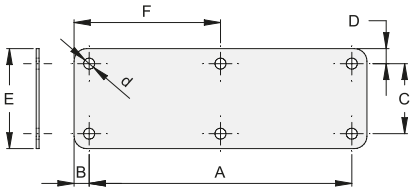

	KÓD	ART./P.	A	B	C	D	E	F	d	BAL.	INFO Kg
	ZINEK										
řada 3000	**VD1502.022**	3050	520	30	140.5	30	200.5	290	22	2	11,1

VD 1700

Spojovací tyč regulační

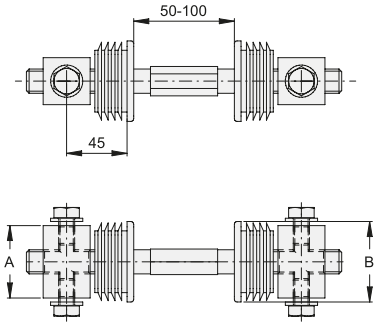

KÓD	ART./P.	A	B	BAL. INFO	Kg
ZINEK					
VD 1700.060	-	54	60	1	1,5
VD 1700.080	-	74	80	1	2,3

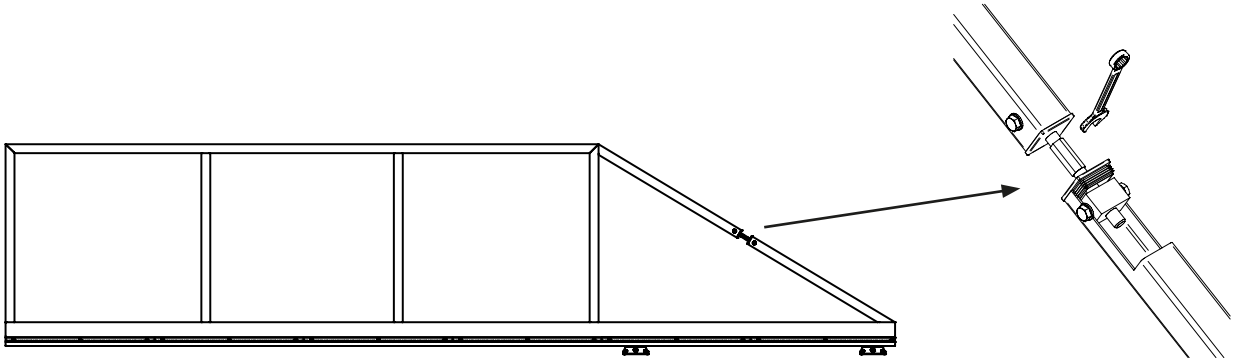

VD 1701 / VD 1702

Kotevní závitová tyč

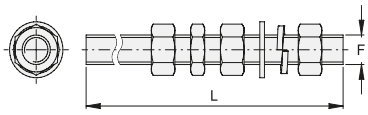

KÓD	ART./P.	L	F	n° PZ	BAL. INFO	Kg
ZINEK						
VD 1701.012	840	200	M12	4 pz	1	0,9
VD 1701.014	940	250	M14	4 pz	1	1,6
VD 1701.018	1040	330	M18	4 pz	1	2,8
VD 1701.022	3040L	500	M22	4 pz	1	6,3
VD 1702.022	3040	500	M22	6 pz	1	9,6
NEREZ						
VD 1701.014.i	1940	250	M14	4 pz	1	1,6
VD 1701.018.i	11040	330	M18	4 pz	1	2,8

TECH. INFO

PŘÍSLUŠENSTVÍ

VL0100

Posuvná zástrčka malá k přivaření

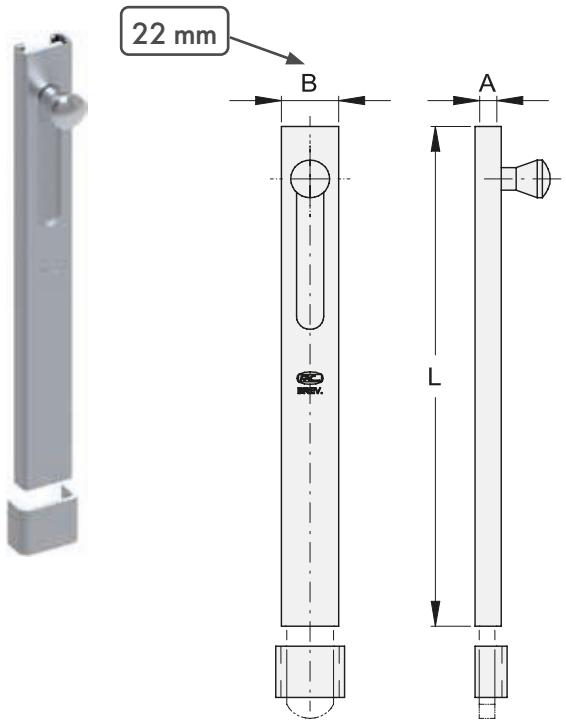

KÓD	ART./P.	A	**B**	L	BAL.	INFO Kg
ZINEK						
VL0100.150	194	10	**22**	150	20	4,2
VL0100.200	195	10	**22**	200	20	5,4
VL0100.250	196	10	**22**	250	10	3,4
VL0100.300	197	10	**22**	300	10	4,0
VL0100.400	198	10	**22**	400	10	5,3

VL0101

Posuvná zástrčka velká k přivaření

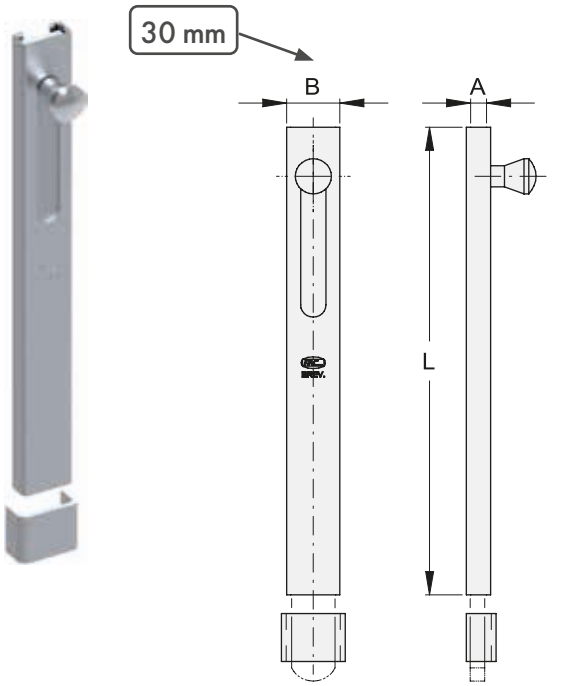

KÓD	ART./P.	A	**B**	L	BAL.	INFO Kg
ZINEK						
VL0101.200	295	16	**30**	200	12	7,5
VL0101.250	296	16	**30**	250	6	4,4
VL0101.300	297	16	**30**	300	6	5,1
VL0101.400	298	16	**30**	400	6	6,8
VL0101.500	299	16	**30**	500	6	8,4

VL0200

Automatická zástrčka se závitem, montáž "vlevo" nebo "vpravo"

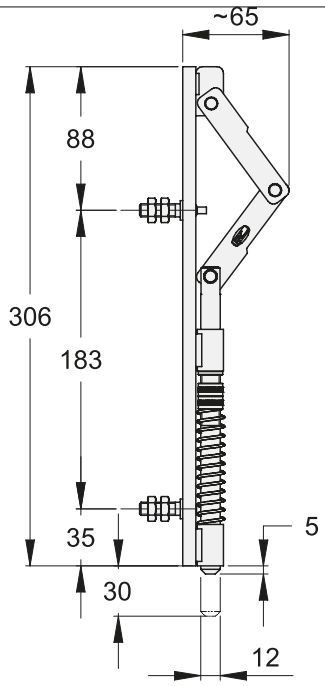

KÓD	ART./P.	BAL.	INFO Kg
ZINEK			
VL0200.310	42	12	7,7

POZN.: zástrčka vhodná pro automatické dvoukřídlé brány, regulovatelná nerezová pružina.

VL0201

Automatická zástrčka pro rotační dvoukřídlé brány

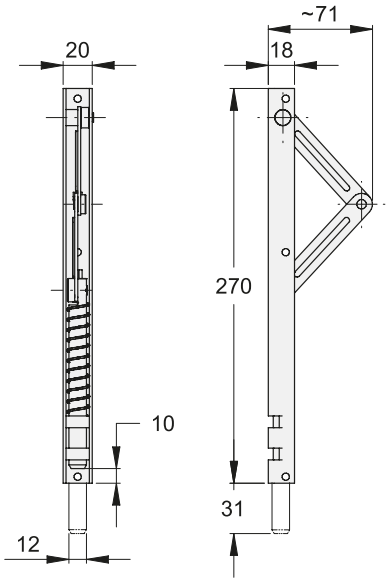

KÓD	ART./P.	BAL.	INFO Kg
NEREZ			
VL0201.270.i	1300	5	1,9

VL0202

Automatická zástrčka pro dvoukřídlé brány

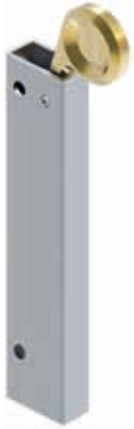

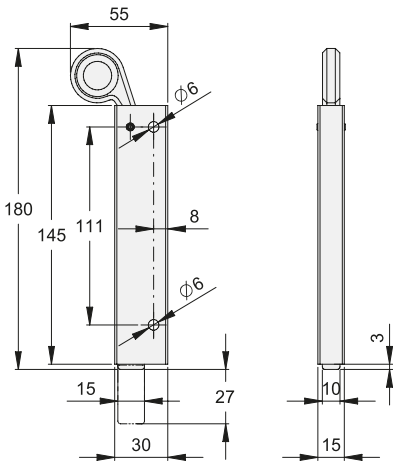

KÓD	ART./P.	BAL.	INFO Kg
ZINEK			
VL0202.180	44	6	2,5

POZN.: v provedení Zn a mosaz

VL0300

Posuvná zástrčka s úzkou deskou k přišroubování

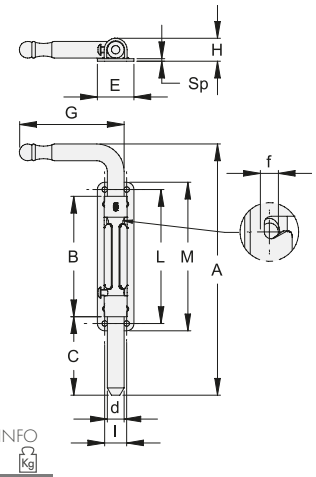

KÓD	ART./P.	d	A	B	C	**E**	f	G	H	I	L	M	Sp	BAL.	INFO Kg
ZINEK															
VL0300.012	50F.12	12	180	88	5-55	**28**	6	75	17	17	99	110	2	10	2,8
VL0300.016	50F.16	16	240	115	6-75	**35**	8	100	22.5	21	128	142	2.5	6	3,9

VL0301

Posuvná zástrčka dlouhá s úzkou deskou k přišroubování

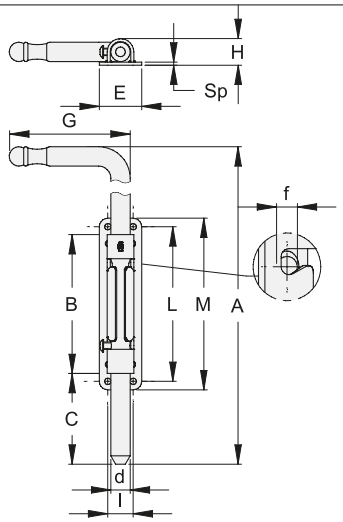

KÓD	ART./P.	d	A	B	C	**E**	f	G	H	I	L	M	Sp	BAL.	INFO Kg
ZINEK															
VL0301.012	50FL.12	12	330	88	5-55	**28**	6	75	17	17	99	110	2	10	4,1
VL0301.016	50FL.16	16	440	115	6-75	**35**	8	100	22.5	21	128	142	2.5	6	5,8

VL0302

Posuvná zástrčka se širokou deskou k přišroubování

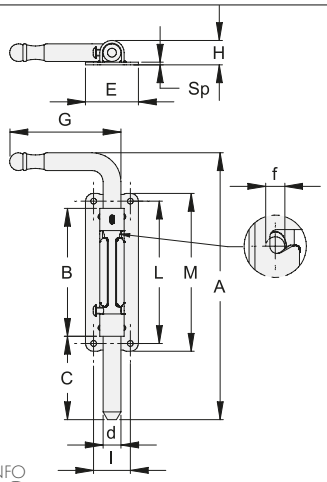

KÓD	ART./P.	d	A	B	C	**E**	f	G	H	I	L	M	Sp	BAL.	INFO Kg
ZINEK															
VL0302.012	50E.12	12	180	88	5-55	**36**	6	75	17	24	99	110	2	10	2,9
VL0302.016	50E.16	16	240	115	6-75	**47**	8	100	22.5	33	128	142	2.5	6	4,1

VL0303

Posuvná zástrčka dlouhá se širokou deskou k přišroubování

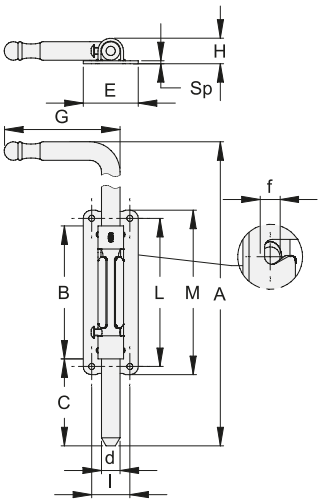

KÓD	ART./P.	d	A	B	C	**E**	f	G	H	I	L	M	Sp	BAL.	INFO Kg
ZINEK															
VL0303.012	50EL.12	12	330	88	5-55	**36**	6	75	17	24	99	110	2	10	4,3
VL0303.016	50EL.16	16	440	115	6-75	**47**	8	100	22.5	33	128	142	2.5	6	6,0

VL0304

Posuvná zástrčka k přivaření

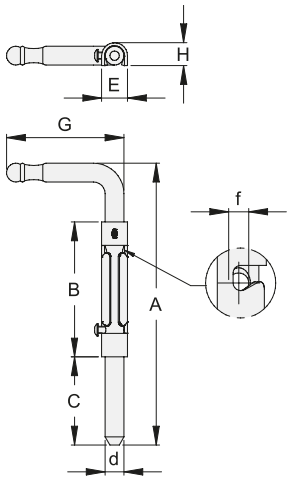

KÓD	ART./P.	d	A	B	C	E	f	G	H	BAL.	INFO Kg
ZINEK											
VL0304.012	51.12	12	180	88	5-55	16.5	6	75	15	10	2,3
VL0304.016	51.16	16	240	115	6-75	22	8	100	20	6	3,3

VL0305

Posuvná zástrčka dlouhá k přivaření

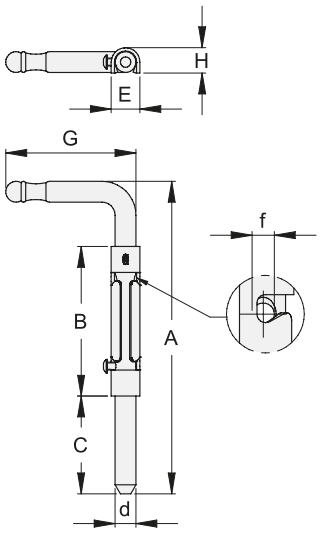

KÓD	ART./P.	d	A	B	C	E	f	G	H	BAL.	INFO Kg
ZINEK											
VL0305.012	51L.12	12	330	88	5-55	16.5	6	75	15	10	3,7
VL0305.016	51L.16	16	440	115	6-75	22	8	100	20	6	5,3

VL0306

Posuvná zástrčka k přivaření

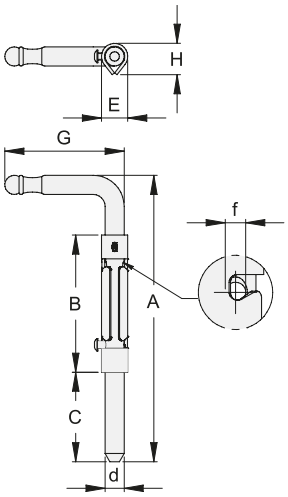

KÓD	ART./P.	d	A	B	C	E	f	G	H	BAL.	INFO Kg
ZINEK											
VL0306.016	52.16	16	240	115	6-75	22	8	100	26	6	3,6

VL0307

Posuvná zástrčka dlouhá k přivaření

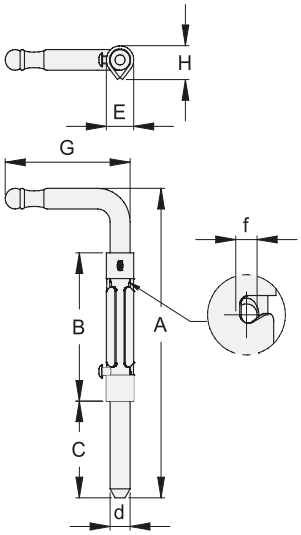

KÓD	ART./P.	d	A	B	C	E	f	G	H	BAL.	INFO Kg
ZINEK											
VL0307.016	52L.16	16	440	115	6-75	22	8	100	26	6	5,5

VL0310

Posuvná zástrčka s tvarovanou rukojetí a úzkou deskou k přišroubování

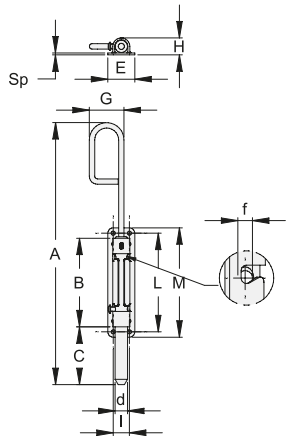

KÓD	ART./P.	d	A	B	C	**E**	f	G	H	I	L	M	Sp	BAL.	INFO Kg
ZINEK															
VL0310.012	50FT.12	12	246	88	5-55	**28**	6	40	17	17	99	110	2	10	2,6
VL0310.016	50FT.16	16	340	115	6-75	**35**	8	45	22.5	21	128	142	2.5	6	3,3

VL0312

Posuvná zástrčka s tvarovanou rukojetí a širokou deskou k přišroubování

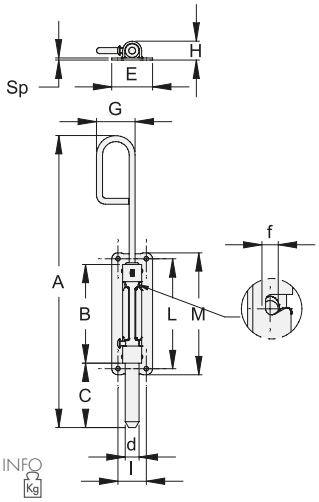

KÓD	ART./P.	d	A	B	C	**E**	f	G	H	I	L	M	Sp	BAL.	INFO Kg
ZINEK															
VL0312.012	50ET.12	12	246	88	5-55	**36**	6	40	17	24	99	110	2	10	2,7
VL0312.016	50ET.16	16	340	115	6-75	**47**	8	45	22.5	33	128	142	2.5	6	3,5

VL0380

Protikus posuvné zástrčky s kotevní deskou k přišroubování

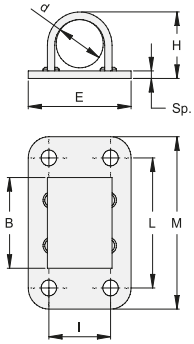

KÓD	ART./P.	d	B	E	H	I	L	M	Sp	BAL.	INFO Kg
ZINEK											
VL0380.012	53F.12	12	25	28	17	17	37	48	2	20	0,7
VL0380.016	53F.16	16	30	35	22.5	21	43	57	2.5	20	1,3

VL0314

Posuvná zástrčka s tvarovanou rukojetí k přivaření

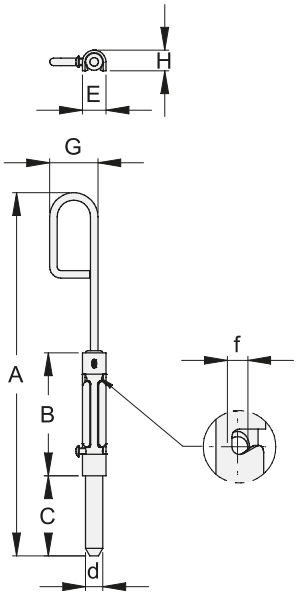

KÓD	ART./P.	d	A	B	C	**E**	f	G	H	BAL. INFO	
ZINEK											
VL0314.012	51T.12	12	246	88	5-55	**16.5**	6	40	15	10	2,1
VL0314.016	51T.16	16	340	115	6-75	**22**	8	45	20	6	2,7

VL0316

Posuvná zástrčka s tvarovanou rukojetí k přivaření

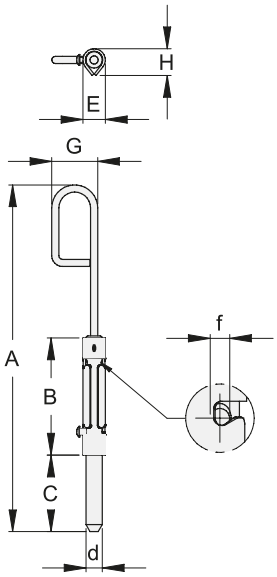

KÓD	ART./P.	d	A	B	C	**E**	f	G	H	BAL. INFO	
ZINEK											
VL0316.016	52T.16	16	340	115	6-75	**22**	8	45	26	6	3,0

VL0320

Posuvná zástrčka s úzkou deskou k přišroubování

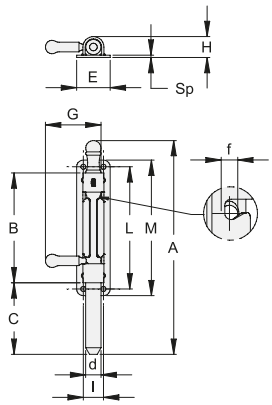

KÓD	ART./P.	d	A	B	C	**E**	f	G	H	I	L	M	Sp	BAL.	INFO Kg
ZINEK															
VL0320.012	50FS.12	12	170	88	5-55	**28**	6	54	17	17	99	110	2	10	2,4
VL0320.016	50FS.16	16	224	115	6-75	**35**	8	58	22.5	21	128	142	2.5	6	3,2

VL0322

Posuvná zástrčka se širokou deskou k přišroubování

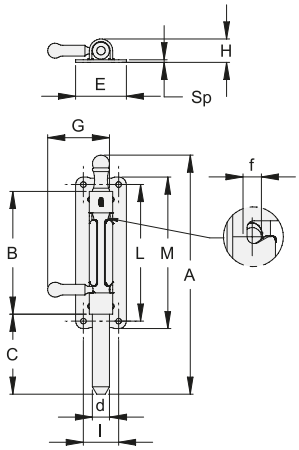

KÓD	ART./P.	d	A	B	C	**E**	f	G	H	I	L	M	Sp	BAL.	INFO Kg
ZINEK															
VL0322.012	50ES.12	12	170	88	5-55	**36**	6	54	17	24	99	110	2	10	2,5
VL0322.016	50ES.16	16	224	115	6-75	**47**	8	58	22.5	33	128	142	2.5	6	3,4

VL0382

Široký protikus posuvné zástrčky s kotevní deskou k přišroubování

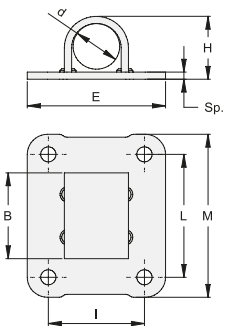

KÓD	ART./P.	d	B	E	H	I	L	M	Sp	BAL.	INFO Kg
ZINEK											
VL0382.012	53E.12	12	25	36	17	24	37	48	2	20	0,8
VL0382.016	53E.16	16	30	47	22.5	33	43	57	2.5	20	1,5

VL0324

Posuvná zástrčka k přivaření

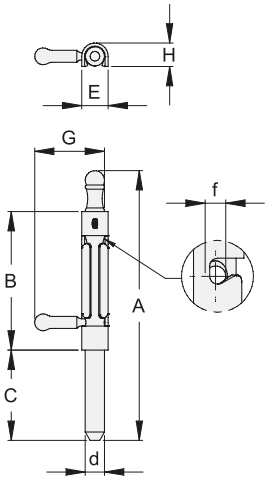

KÓD	ART./P.	d	A	B	C	E	f	G	H	BAL. INFO	
ZINEK											
VL0324.012	51S.12	12	170	88	5-55	16.5	6	54	15	10	2,0
VL0324.016	51S.16	16	224	115	6-75	22	8	58	20	6	2,6

VL0326

Posuvná zástrčka k přivaření

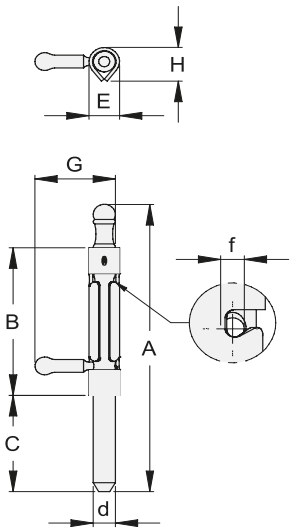

KÓD	ART./P.	d	A	B	C	E	f	G	H	BAL. INFO	
ZINEK											
VL0326.016	52S.16	16	224	115	6-75	22	8	58	26	6	2,9

VL0330/VL0331

Posuvná zástrčka pro dvoukřídlé brány s deskou k přišroubování
pravá (dx)/levá (sx)

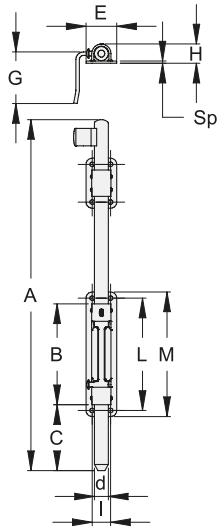

KÓD	ART./P.	PŘIŠR.	d	A	B	C	E	G	H	I	L	M	Sp	BAL.	INFO Kg
ZINEK															
VL0330.016	50FAD.16	DX	16	400	115	6-75	35	60	22	21	128	142	2.5	4	3,6
VL0331.016	50FAS.16	SX	16	400	115	6-75	35	60	22	21	128	142	2.5	4	3,6

VL0334/VL0335

Posuvná zástrčka pro dvoukřídlé brány k přivaření pravá (dx)/levá (sx)

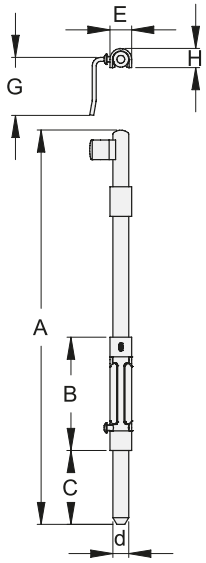

KÓD	ART./P.	PŘIV.	d	A	B	C	E	G	H	BAL.	INFO Kg
ZINEK											
VL0334.016	51AD.16	DX	16	400	115	6-75	22	60	20	4	3,1
VL0335.016	51AS.16	SX	16	400	115	6-75	22	60	20	4	3,1

VL0384

Protikus posuvné zástrčky k přivaření

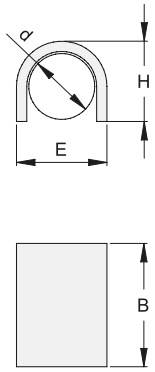

KÓD	ART./P.	d	B	E	H	BAL.	INFO Kg
ZINEK							
VL0384.012	53.12	12	25	16.5	15	20	0,3
VL0384.016	53.16	16	30	22	20	20	0,5

VL0400

Posuvná zástrčka 4 HR 10 mm k přivaření

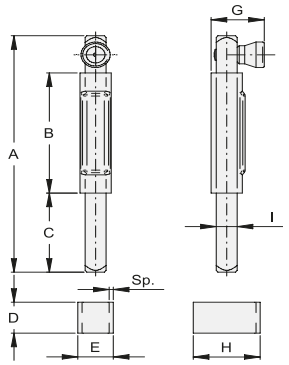

KÓD	ART./P.	A	B	C	D	E	G	H	I	SP	BAL.	INFO Kg
ZINEK												
VL0400.130	205.130	130	66	3.5-43.5	17	17	26	32	10	2	10	1,8
VL0400.300	205.300	300	66	3.5-43.5	17	17	26	32	10	2	10	3,4

VL0401

Posuvná zástrčka 4 HR 14 mm k přivaření

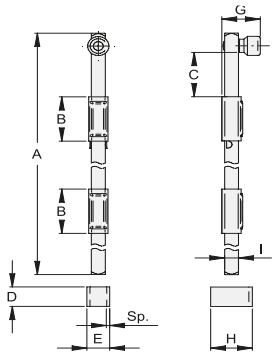

KÓD	ART./P.	A	B	C	D	E	G	H	I	SP	BAL.	INFO Kg
ZINEK												
VL0401.300	210.300	300	50	0-50	22	23	39	42	14	3	10	6,9
VL0401.600	210.600	590	50	0-50	22	23	39	42	14	3	10	10,8

VL0410

Posuvná uzamykací zástrčka k přišroubování - lehké provedení

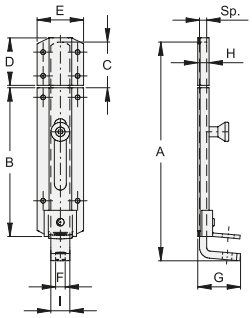

KÓD	ART./P.	A	B	C	D	E	F	G	H	I	SP	BAL.	INFO Kg
ZINEK													
VL0410.130	284.130	130	82	0-32	40	39	8	36	10	16	6	10	2,5
VL0410.180	284.180	185	125	0-45	40	39	8	36	10	16	6	10	2,8
VL0410.250	284.250	250	195	0-45	40	39	8	36	10	16	6	10	3,5

VL0412

Posuvná uzamykací zástrčka k přišroubování - těžké provedení

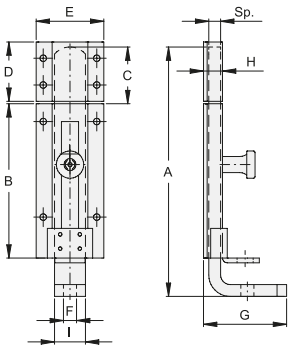

KÓD	ART./P.	A	B	C	E	E	F	G	H	I	Sp	BAL.	INFO Kg
ZINEK													
VL0412.200	286.200	210	130	0-66	50	57	11	70	16	26	10	5	4,2
VL0412.300	286.300	308	215	0-76	80	57	11	70	16	26	10	5	5,7
VL0412.400	286.400	403	290	0-98	80	57	11	70	16	26	10	5	7,1

VL0413

Posuvná uzamykací zástrčka k přišroubování

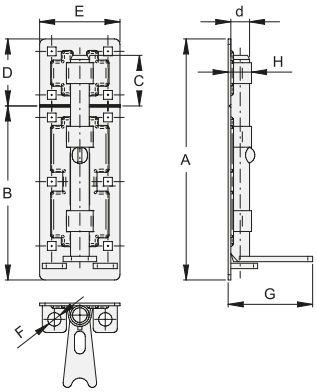

KÓD	ART./P.	A	B	C	D	E	F	G	H	d	BAL.	INFO Kg
ZINEK												
VL0413.180	287.180	180	130	0-38	50	60	10	63	18	14	6	2,4
VL0413.220	287.220	215	158	0-50	57	60	10	63	18	14	6	2,8
VL0413.270	287.270	270	185	0-77	85	60	10	63	18	14	6	3,5

VL0420

Posuvná zástrčka k přišroubování vodorovná

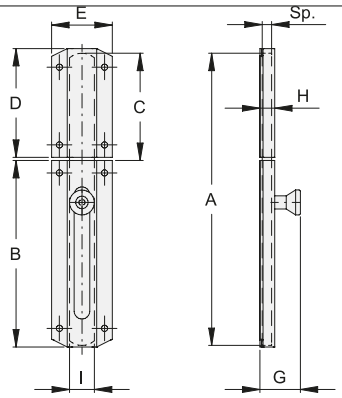

KÓD	ART./P.	A	B	C	D	E	G	H	I	Sp	BAL.	INFO Kg
ZINEK												
VL0420.050	290.50	70	50	0-22	20	39	26	10	16	6	12	1,2
VL0420.080	290.80	115	80	0-38	40	39	26	10	16	6	12	1,9
VL0420.100	290.100	150	100	0-50	40	39	26	10	16	6	12	1,9
VL0420.120	290.120	188	120	0-75	70	39	26	10	16	6	12	3,0

VL0430

Páková zástrčka, lehké provedení

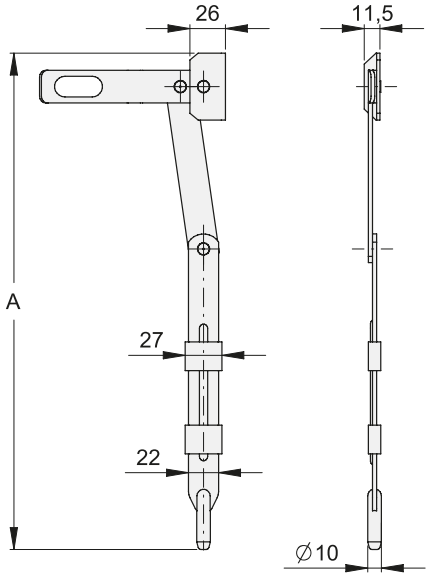

KÓD	ART./P.	A	BAL.	INFO Kg
ZINEK				
VL0430.350	305.350	347.5-381.5	10	2,9
VL0430.450	305.450	447.5-481.5	10	3,5
VL0430.600	305.600	597.5-631.5	10	4,4
VL0430.700	305.700	697.5-731.5	10	5,0

VL0431

Páková zástrčka, těžké provedení

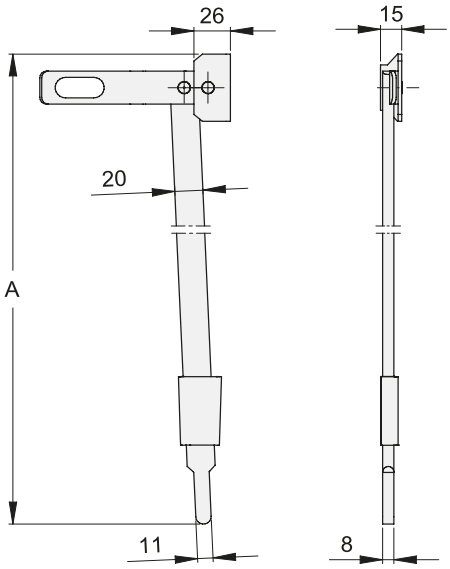

KÓD	ART./P.	A	BAL.	INFO Kg
ZINEK				
VL0431.500	310.500	455.5-489.5	10	6,7
VL0431.700	310.700	655.5-689.5	10	8,8

VL0500

Malá zástrčka k přivaření

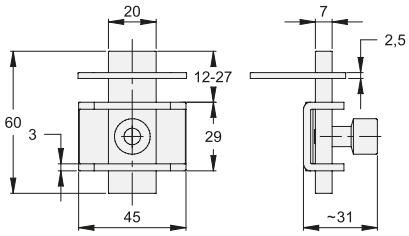

KÓD	ART./P.	BAL.	INFO Kg
ZINEK			
VL0500.001	225	50	7,4

VL0510

Otočná zástrčka

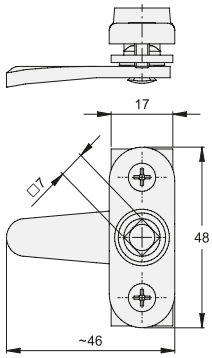

KÓD	ART./P.	BAL.	INFO Kg
ZINEK			
VL0510.001	230	50	2,1
NEREZ			
VL0510.001.i	1230	50	2,3

VL0511

Klíč otočné zástrčky

KÓD	ART./P.	BAL.	INFO Kg
ZINEK			
VL0511.001	231	50	1,2

VL0520

Otočná zástrčka k přišroubování

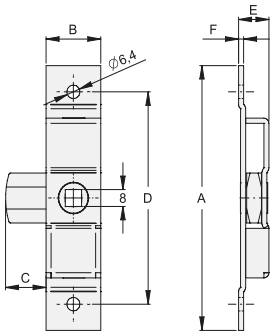

KÓD	ART./P.	A	B	C	D	E	F	BAL.	INFO Kg
ZINEK									
VL0520.001	232P	101	18	15	81	12	2	20	1,3
VL0520.002	232	126	27	20	101	15	2.6	20	2,7

VL0521

Klíč otočné zástrčky

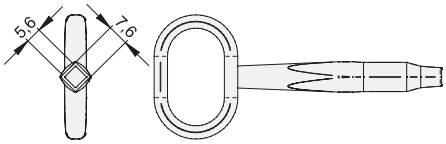

KÓD	ART./P.	BAL.	INFO Kg
ZINEK			
VL0521.001	233	20	0,3

VL0530

Uzavírací klika pravá (D) /levá (S)

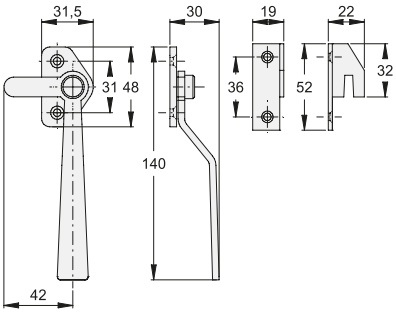

KÓD	ART./P.	BAL.	INFO Kg
ZINEK			
VL0530.01D	280D	12	1,5
VL0530.01S	280S	12	1,5

POZN.: vyobrazena pravostranná verze

VL0540

Horní pojistka okna

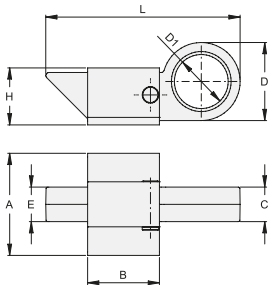

KÓD	ART./P.	A	B	C	E	H	L	D	D1	BAL. INFO	
ZINEK											
VL0540.003	267	36	28	5	9	22	68	25	18	25	3,0
NEREZ											
VL0540.003.i	1267	40	31	10	10	23	67	23	14	25	3,0
NATURAL											
VL0540.001.L	265	36	28	4	9	22	65	24	17	20	1,9
VL0540.002.L	266	40	34	5	14	25	75	28	19	25	2,9

VL0543

Protikus pojistky

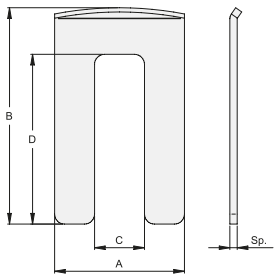

KÓD	ART./P.	A	B	C	D	Sp	BAL. INFO	
NATURAL								
VL0543.001.L	270	39	65	15	51	2.2	40	1,2
VL0543.002.L	271	44	66	21	51	2.2	100	3,0

VL0550

Zapuštěná zástrčka dveřního křídla

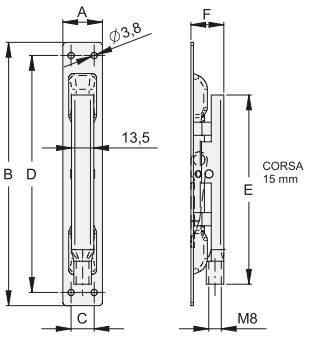

KÓD	ART./P.	A	B	C	D	E	F	BAL.	INFO Kg
ZINEK									
VL0550.016	320/16	16	147	-	131	90	24	10	0,9
VL0550.020	320/20	20	152	12	140	115	20	10	0,9
VL0550.024	320/24	24	160	14	144	115	20	10	1,0

VL0551

Zapuštěná zástrčka dveřního křídla s mosaznou pákou,
těžké provedení E

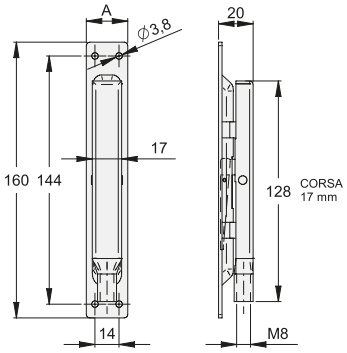

KÓD	ART./P.	A	BAL.	INFO Kg
ZINEK				
VL0551.020	321/20	20	10	1,4
VL0551.024	321/24	24	10	1,5

VL0552

Dvousměrná zapuštěná zástrčka dveřního křídla

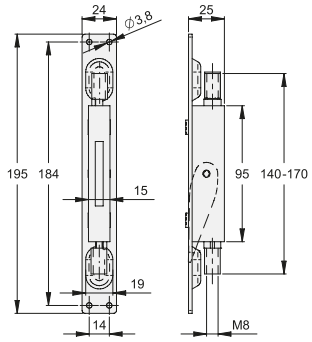

KÓD	ART./P.	A	BAL.	INFO Kg
ZINEK				
VL0552.024	322	10	2,6	1,4

VL0560

Páková dvousměrná zástrčka dveřního křídla s mosaznou pákou

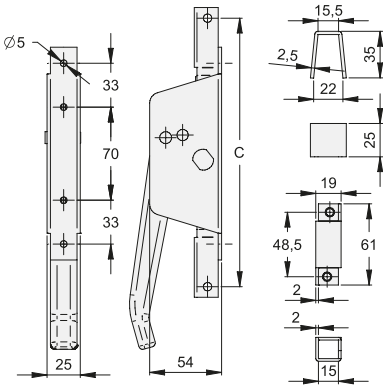

	KÓD	ART./P.	C	BAL.	INFO Kg
	ZINEK				
	VL0560.001	390	155-205	5	4,4
*	VL0560.002	391	155-205	5	4,6

* S vložkou a klíčem

VL1100

Regulovatelná distanční vložka, typ 1

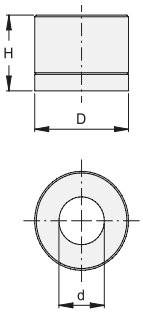

KÓD	ART./P.	D	H	d	BAL.	INFO Kg
ZINEK						
VL1100.25A	D01.25.1	25	15-25	14.5	50	1,6
VL1100.25B	D01.25.2	25	23-33	14.5	50	2,4
VL1100.30A	D01.30.1	30	15-25	14.5	50	2,6
VL1100.30B	D01.30.2	30	23-33	14.5	50	4,2
VL1100.35A	D01.35.1	35	15-25	14.5	50	4,0
VL1100.35B	D01.35.2	35	23-33	14.5	50	6,1

VL1110

Regulovatelná distanční vložka, typ 2

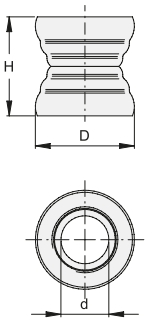

KÓD	ART./P.	D	H	d	BAL.	INFO Kg
ZINEK						
VL1110.25A	D02.25.1	25	23-33	11	50	2,4
VL1110.25B	D02.25.2	25	30-40	11	50	3,1
VL1110.30A	D02.30.1	30	23-33	14.5	50	3,5
VL1110.30B	D02.30.2	30	30-40	14.5	50	4,3
VL1110.35A	D02.35.1	35	23-33	14.5	50	4,6
VL1110.35B	D02.35.2	35	30-40	14.5	50	5,8

VL1120

Regulovatelná distanční vložka, typ 3

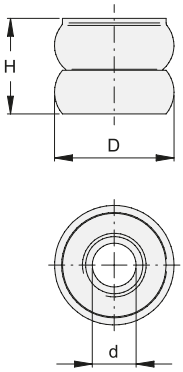

KÓD	ART./P.	D	H	d	BAL. INFO	
ZINEK						
VL1120.30A	D03.30.1	30	23-33	10.5	50	4,1
VL1120.35A	D03.35.1	35	23-33	14.5	50	5,4

VL1130

Regulovatelná distanční vložka, typ 4

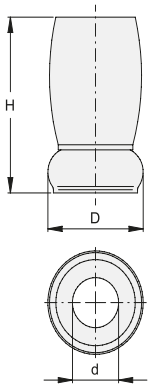

KÓD	ART./P.	D	H	d	BAL. INFO	
ZINEK						
VL1130.25A	D04.25.1	25	50-80	11	50	5,9
VL1130.30A	D04.30.1	30	50-80	14.5	50	7,6
VL1130.35A	D04.35.1	35	50-80	14.5	50	11,4

VL1140

Regulovatelná distanční vložka, typ 5

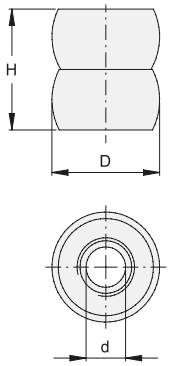

KÓD	ART./P.	D	H	d	BAL. INFO	
ZINEK						
VL1140.30A	D05.30.1	30	32-47	10.5	50	5,9
VL1140.35A	D05.35.1	35	32-47	14.5	50	7,0

VL2101

Víko čtvercové s lemem k přivaření

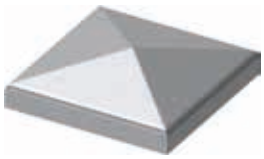

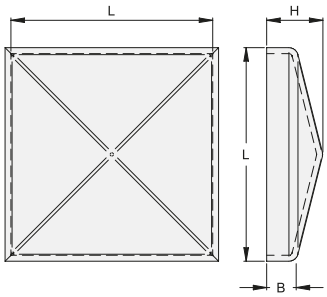

KÓD	ART./P.	L	B	H	BAL.	INFO kg
ZINEK						
VL2101.020	184/Z	20	7.5	12	160	2,2
VL2101.030	185/Z	30	7.5	13	100	3,0
VL2101.040	186/Z	40	7.5	14	60	2,6
VL2101.050	187/Z	50	7.5	16	50	3,2
VL2101.060	188/Z	60	7.5	17	50	4,2
VL2101.080	189/Z	80	7.5	20	30	3,9
VL2101.100	190/Z	100	7.5	23	20	3,9
VL2101.120	191/Z	120	8.5	26	20	5,6
VL2101.150	192/Z	150	8.5	31	30	13,0
VL2101.175	193/Z	175	9	35	25	13,8
VL2101.200	193.200/Z	200	10.5	39	20	14,1
NEREZ						
VL2101.030.i	1185	30	7.5	13	100	3,0
VL2101.040.i	1186	40	7.5	14	60	2,6
VL2101.050.i	1187	50	7.5	16	50	3,2
VL2101.060.i	1188	60	7.5	17	50	4,2
VL2101.080.i	1189	80	7.5	20	30	3,9
VL2101.100.i	1190	100	7.5	23	20	3,9
VL2101.120.i	1191	120	8.5	26	20	5,6
VL2101.150.i	1192	150	8.5	31	10	4,3
VL2101.200.i	1193.200	200	12	39	20	14,1
HLINÍK						
VL2101.050.A	187A	50	7.5	16	50	1,2
VL2101.060.A	188A	60	7.5	17	50	1,6
VL2101.080.A	189A	80	7.5	20	30	1,5
VL2101.100.A	190A	100	7.5	23	20	1,5
VL2101.120.A	191A	120	8.5	26	20	2,2
VL2101.150.A	192A	150	8.5	31	30	4,9
VL2101.200.A	193.200A	200	10.5	39	20	5,7
NATURAL						
VL2101.020.L	184	20	7.5	12	160	2,2
VL2101.030.L	185	30	7.5	13	100	3,0
VL2101.040.L	186	40	7.5	14	60	2,6
VL2101.050.L	187	50	7.5	16	50	3,2
VL2101.060.L	188	60	7.5	17	50	4,2
VL2101.080.L	189	80	7.5	20	30	3,9
VL2101.100.L	190	100	7.5	23	20	3,9
VL2101.120.L	191	120	8.5	26	20	5,6
VL2101.150.L	192	150	8.5	31	30	13,0
VL2101.175.L	193	175	9	35	25	13,8
VL2101.200.L	193.200	200	10.5	39	20	14,1

VL2100

Víko čtvercové k přivaření

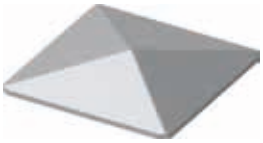

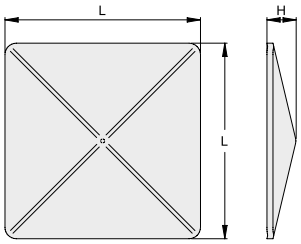

KÓD	ART./P.	L	H	BAL.	INFO Kg
NATURAL					
VL2100.040.L	438	40	6	120	2,4
VL2100.050.L	439	50	8	120	4,2
VL2100.060.L	138	60	9	120	6,2
VL2100.080.L	139	80	11	50	5,0
VL2100.100.L	140	100	15	20	3,7
VL2100.120.L	141	120	17	20	5,8
VL2100.150.L	142	150	21	40	18,3

VL2102

Víko obdélníkové s lemem k přivaření

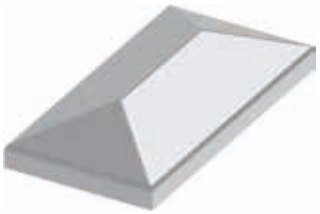

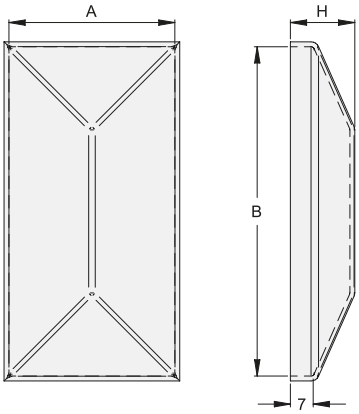

KÓD	ART./P.	A	B	H	BAL.	INFO Kg
ZINEK						
VL2102.030	481/Z	20	30	12	100	1,8
VL2102.040	482/Z	20	40	12	80	1,8
VL2102.050	483/Z	30	50	14	130	4,4
VL2102.060	484/Z	30	60	14	120	4,8
VL2102.060.1	485/Z	40	60	16	90	4,5
VL2102.080	486/Z	40	80	16	100	6,3
VL2102.100	487/Z	50	100	20	60	5,3
NATURAL						
VL2102.030.L	481	20	30	12	100	1,8
VL2102.040.L	482	20	40	12	80	1,8
VL2102.050.L	483	30	50	14	130	4,4
VL2102.060.L	484	30	60	14	120	4,8
VL2102.060.L1	485	40	60	16	90	4,5
VL2102.080.L	486	40	80	16	100	6,3
VL2102.100.L	487	50	100	20	60	5,3

VL2103

Víko kruhové s lemem k přivaření

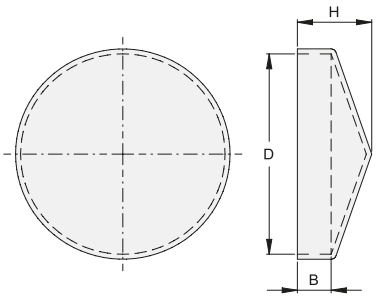

KÓD	ART./P.	D	B	H	BAL.	INFO Kg
ZINEK						
VL2103.030	461/Z	30	10	16	250	5,5
VL2103.033	462/Z	33	10	17	250	6,2
VL2103.042	463/Z	42	10	19	160	5,9
VL2103.048	464/Z	48	10	20	110	5,2
VL2103.060	465/Z	60	10	22	70	4,8
VL2103.076	466/Z	76	12	27	50	5,1
VL2103.090	467/Z	90	12	25	40	5,1
VL2103.101	468/Z	101	12	26	36	5,3
VL2103.114	469/Z	114	12	29	32	5,7
NATURAL						
VL2103.030.L	461	30	10	16	250	5,5
VL2103.033.L	462	33	10	17	250	6,2
VL2103.042.L	463	42	10	19	160	5,9
VL2103.048.L	464	48	10	20	110	5,2
VL2103.060.L	465	60	10	22	70	4,8
VL2103.076.L	466	76	12	27	50	5,1
VL2103.090.L	467	90	12	25	40	5,1
VL2103.101.L	468	101	12	26	36	5,3
VL2103.114.L	469	114	12	29	32	5,7

VL2104

Víko čtvercové ploché s lemem k přivaření

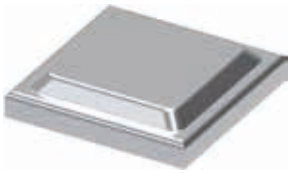

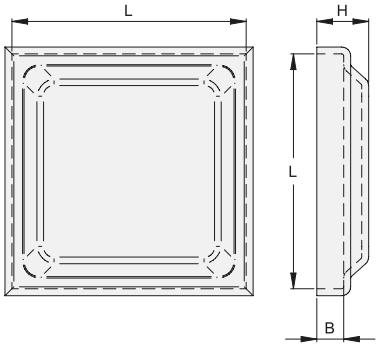

KÓD	ART./P.	A	B	H	BAL.	INFO Kg
ZINEK						
VL2104.040	200.40/Z	40	8	12.5	60	2,7
VL2104.050	200.50/Z	50	6	12.5	50	3,2
VL2104.060	200.60/Z	60	6	13.5	50	4,0
VL2104.080	200.80/Z	80	7	14	30	4,0
VL2104.100	200.100/Z	100	7	15	20	3,9
VL2104.120	200.120/Z	120	8	16	20	5,7
VL2104.150	200.150/Z	150	9	17	30	12,2
NATURAL						
VL2104.040.L	200.40	40	8	12.5	60	2,7
VL2104.050.L	200.50	50	6	12.5	50	3,2
VL2104.060.L	200.60	60	6	13.5	50	4,0
VL2104.080.L	200.80	80	7	14	30	4,0
VL2104.100.L	200.100	100	7	15	20	3,9
VL2104.120.L	200.120	120	8	16	20	5,7
VL2104.150.L	200.150	150	9	17	30	12,2

VL2111

Víko čtvercové pyramidového tvaru s lemem k přivaření

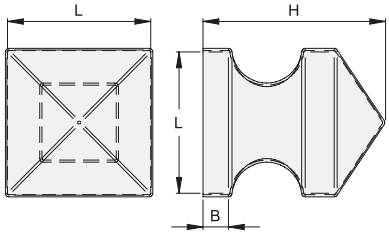

KÓD	ART./P.	L	B	H	BAL.	INFO Kg
NATURAL						
VL2111.100.L	-	102	18	130	4	2,5
VL2111.120.L	-	122	30	145	3	3,8
VL2111.150.L	-	152	30	170	2	3,6

VL2201

Čtvercová lamelová vložka

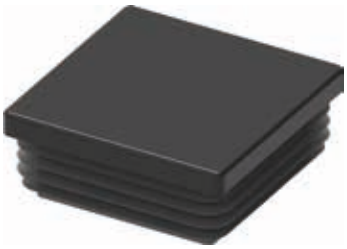

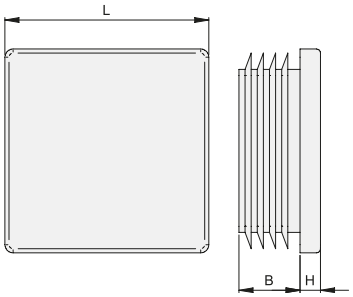

KÓD	ART./P.	L	B	H	Tl. jek.	BAL.	INFO Kg
NYLON							
VL2201.030.N	-	30x30	11.5	5	1-3	100	0,5
VL2201.035.N	-	35x35	14.5	5	1-3	100	0,6
VL2201.040.N	-	40x40	14.5	5	1-3	100	0,8
VL2201.050.N	-	50x50	14.5	5	1-3	100	1,1
VL2201.060.N	-	60x60	24	5	1.5-3.5	50	2,1
VL2201.080.N	-	80x80	21	6	1.5-4	50	1,7
VL2201.100.N	-	100x100	24	7	1-4	50	3,5
VL2201.120.N	-	120x120	25	5	2.5-6	20	1,5
VL2201.150.N	-	150x150	27	6	5-8	20	2,5

VL2203

Kruhová lamelová vložka

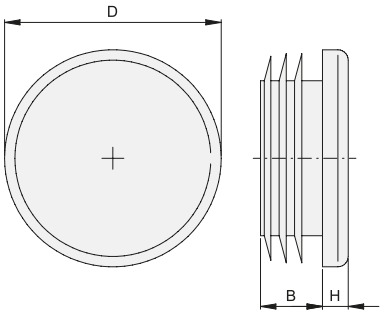

KÓD	ART./P.	D	B	H	Tl. jek.	BAL.	INFO Kg
NYLON							
VL2203.032.N	-	32	12	5	1-3	100	0,4
VL2203.034.N	-	34	11.5	5	1-3	100	0,4
VL2203.038.N	-	38	11.5	5	1-3	100	0,6
VL2203.042.N	-	42	11.5	5	1-3	100	0,7
VL2203.050.N	-	50	11.5	5	1-2.5	50	0,5
VL2203.060.N	-	60	18.5	5	1.5-3	50	1,0
VL2203.080.N	-	80	21	4	1.5-3	50	1,5
VL2203.100.N	-	100	28.5	6	2-4.5	25	1,3

VL3100

Hákový zámek bez vložky

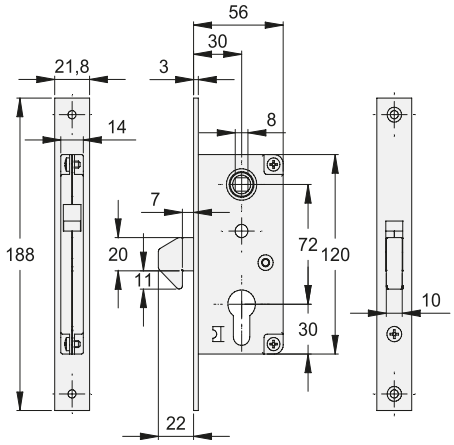

KÓD	ART./P.	BAL. INFO	
ZINEK			
VL3100.001	910.30	1	0,5

VL3101

Hákový zámek s PZ vložkou a klíči

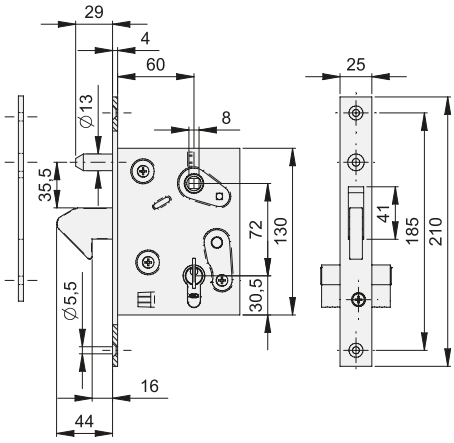

KÓD	ART./P.	BAL. INFO	
ZINEK			
VL3101.001	350	1	1,2

VL3111

Kapsa pro hákový zámek

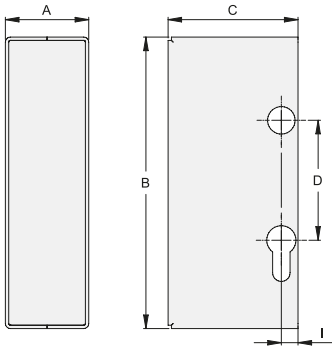

KÓD	ART./P.	A	B	C	D	I	BAL. INFO	
ZINEK								
VL3111.040	351/40	40	175	78	72	20	20	11,2
VL3111.050	351/50	50	175	80	72	10	20	12,6

VL3200

Zadlabávací zámek

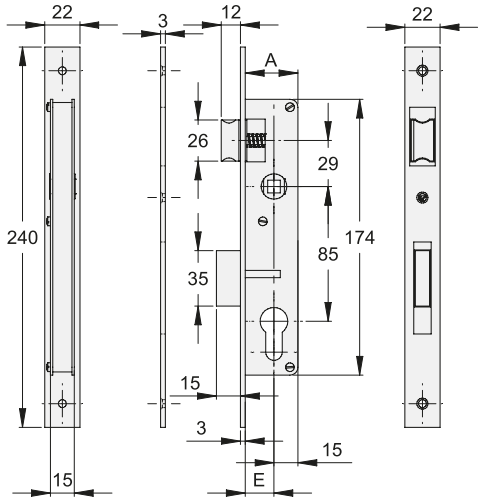

KÓD	ART./P.	E	A	BAL.	INFO Kg
ZINEK					
VL3200.020	340.20	18	33	10	3,8
VL3200.025	340.25	22	37	10	4,0
VL3200.030	340.30	27	42	10	4,3

VLOŽKY

VL3300

PZ vložka s klíčem

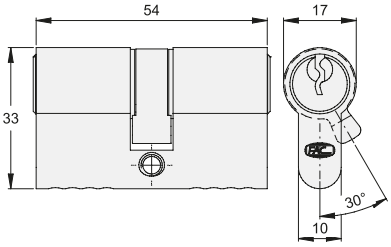

KÓD	ART./P.	BAL.	INFO Kg
MOSAZ			
VL3300.001.O	C35054	10	1,8

VL4100

Dvoudílný pant pro ocelové dveře a okna s výsuvným čepem a podložkou

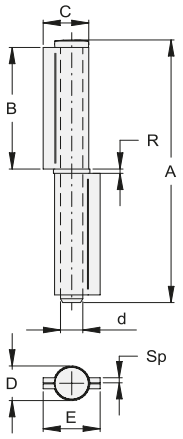

KÓD	ART./P.	A	B	C	D	E	d	Sp	R	BAL.	INFO Kg
NEREZ											
VL4100.060.i	1100.60	58	26	13.5	10	17	5.7	2	2	24	1,0
VL4100.080.i	1100.80	83	38	16.5	12	21	7.7	2.5	2	24	1,8
VL4100.100.i	1100.100	103	48	17.5	13	22	8.7	2.5	2	24	2,8
VL4100.120.i	1100.120	122	57	21	15.3	26.7	9.8	2.5	2.5	24	4,1
VL4100.140.i	1100.140	144	68	21.5	16	27	10.7	2.5	2.5	24	5,6
NATURAL											
VL4100.060.L	100.60	60	27	14	10	18	5.8	2	2	24	1,0
VL4100.080.L	100.80	80	36	17	12	22	7.8	2	2	24	1,7
VL4100.100.L	100.100	100	46	18	14	22	8.8	2.2	2	24	2,7
VL4100.120.L	100.120	120	56	20	15	25	9.8	2.3	2	24	3,9
VL4100.140.L	100.140	140	66	22	16	28	10.8	2.5	2.2	24	5,5
VL4100.170.L	100.170	170	81	23	17	29	11.8	2.7	2.5	12	4,0
VL4100.200.L	100.200	200	96	27	20	34	13.8	3	2.5	12	6,4

VL4101

Třídílný pant pro ocelové dveře a okna k přivaření, s výsuvným čepem a podložkou

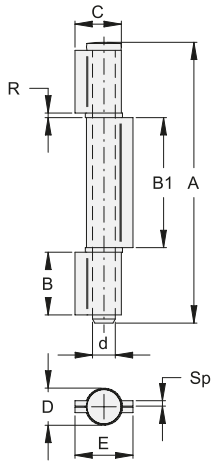

KÓD	ART./P.	A	B	C	B1	D	E	d	Sp	R	BAL.	INFO Kg
NATURAL												
VL4101.080.L	105.80	80	17	17	36	12	22	7.8	2	2	24	1,7
VL4101.100.L	105.100	100	22	18	46	14	22	8.8	2.2	2	24	2,8
VL4101.120.L	105.120	120	27	20	56	15	25	9.8	2.3	2	24	3,9
VL4101.140.L	105.140	140	32	22	66	16	28	10.8	2.5	2.2	24	5,5
VL4101.170.L	105.170	170	39	23	81	17	29	11.8	2.7	2.5	12	4,0
VL4101.200.L	105.200	200	47	27	96	20	34	13.8	3	2.5	12	6,3

VL4112

Třídílný pant pro ocelové dveře a okna k přivaření, s výsuvným čepem - velký

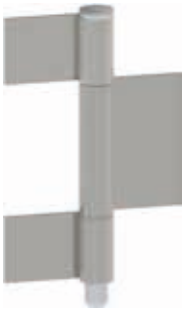

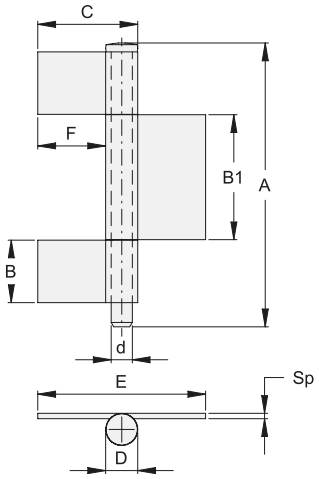

KÓD	ART./P.	A	B	B1	C	D	d	Sp	E	F	BAL.	INFO Kg
NATURAL												
VL4112.110.L	250.110	130	30	50	60	15	9.8	2.6	105	45	10	2,6
VL4112.140.L	250.140	160	35	70	56	18	11.8	3	95	39	10	4,0
VL4112.170.L	250.170	190	45	80	65	20	11.8	3.5	110	46	10	6,3
VL4112.200.L	250.200	220	50	100	69	22	12.8	4	115	46	10	8,7

VL4120

Dvoudílný pant pro brány k přivaření, s výsuvným čepem a mosaznou podložkou

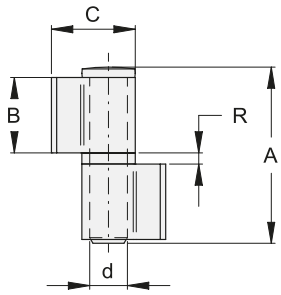

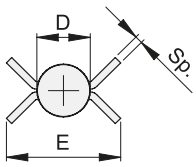

KÓD	ART./P.	A	B	C	E	D	d	Sp	R	BAL.	INFO Kg
NATURAL											
VL4120.090.L	115.90	90	40	44	64	28	19.8	4	4	8	4,2
VL4120.180.L	115.180	180	85	44	64	28	19.8	4	4	4	4,2

VL4130

Dvoudílný pant pro brány k přivaření, s výsuvným čepem a mosaznou podložkou

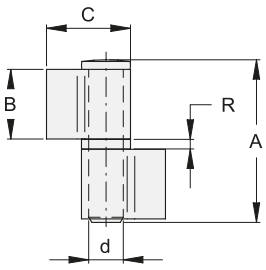

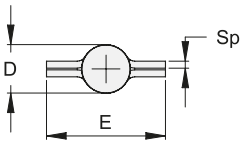

KÓD	ART./P.	A	B	C	E	D	d	Sp	R	BAL.	INFO Kg
NATURAL											
VL4130.090.L	145.90	90	40	48	68	28	19.8	4	4	12	6,1
VL4130.180.L	145.180	180	85	48	68	28	19.8	4	4	6	6,1

VL4132

Třídílný pant pro brány k přivaření, s výsuvným čepem a 2 mosaznými podložkami

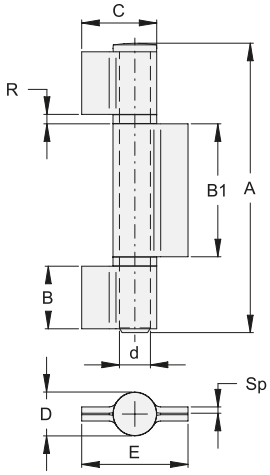

KÓD	ART./P.	A	B	C	E	B1	D	d	Sp	R	BAL. INFO	
NATURAL												
VL4132.180.L	155.180	180	40	48	68	85	28	19.8	4	4	6	6,1

VL4134

Čtyřdílný pant pro brány k přivaření, s výsuvným čepem a 3 mosaznými podložkami

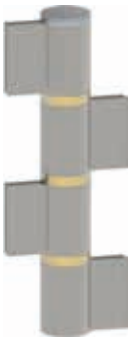

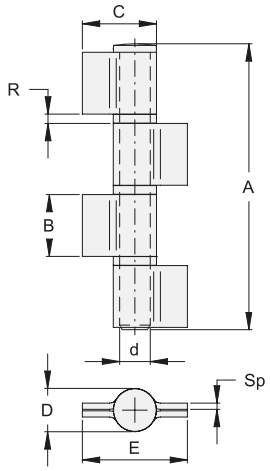

KÓD	ART./P.	A	B	C	E	D	d	Sp	R	BAL. INFO	
NATURAL											
VL4134.180.L	165.180	180	40	48	68	28	19.8	4	4	6	6,1

VL4142

Třídílný pant pro brány k přivaření, s výsuvným čepem a 2 mosaznými podložkami

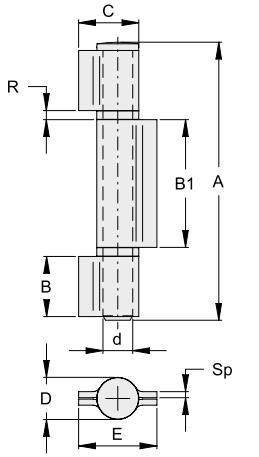

KÓD	ART./P.	A	B	C	E	B1	D	d	Sp	R	BAL. INFO	
NATURAL												
VL4142.180.L	185.180	180	40	40	50	85	28	19.8	4	4	6	5,6

VL4200

Dvoudílný pant pro ocelové dveře k přivaření

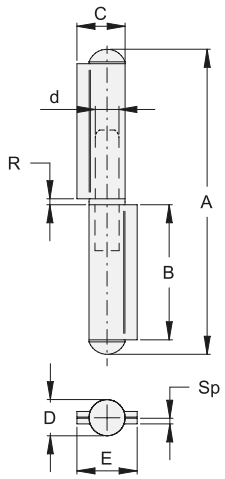

KÓD	ART./P.	A	B	C	D	E	d	Sp	R	BAL.	INFO Kg
NEREZ											
VL4200.080.i	1110.80	84	36	17	12	22	7.8	2	2.5	24	1,6
VL4200.100.i	1110.100	107	46	18	14	22	8.8	2.2	2.5	24	2,4
VL4200.120.i	1110.120	125	56	20	15	25	9.8	2.3	2.5	24	3,4
VL4200.140.i	1110.140	148	66	22	16	28	10.8	2.5	3	24	5,0
NATURAL											
VL4200.060.L	110.60	66	27	16	12	20	7.8	2	2.5	24	0,9
VL4200.080.L	110.80	84	36	17	12	22	7.8	2	2.5	24	1,7
VL4200.100.L	110.100	107	46	18	14	22	8.8	2.2	2.5	24	2,4
VL4200.120.L	110.120	125	56	20	15	25	9.8	2.3	2.5	24	3,6
VL4200.140.L	110.140	148	66	22	16	28	10.8	2.5	3	24	4,9
VL4200.170.L	110.170	180	81	23	17	29	11.8	2.7	3	12	3,4
VL4200.200.L	110.200	210	96	27	20	34	13.8	3	3.5	12	5,3

VL4210

Dvoudílný pant pro ocelové dveře k přivaření střední, pravý/levý

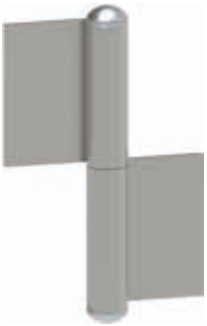

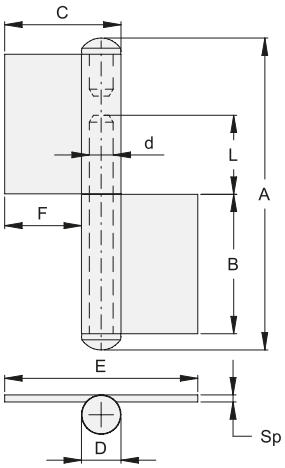

	KÓD	ART./P.	A	B	C	D	d	Sp	L	E	F	BAL.	INFO Kg
	NATURAL												
PRAVÝ	VL4210.06D.L	240.60D	70	30	32	14	8.2	2.6	12	50	18	20	2,1
	VL4210.08D.L	240.80D	90	39	32	14	8.2	2.6	24	50	18	20	2,8
	VL4210.10D.L	240.100D	114	50	50	17	10.2	3	28	83	33	16	4,1
	VL4210.12D.L	240.120D	134	60	50	17	10.2	3	34	83	33	16	4,8
	VL4210.14D.L	240.140D	155	70	56	20	12.2	3.5	40	92	36	16	7,6
	VL4210.16D.L	240.160D	175	80	56	20	12.2	3.5	45	92	36	16	8,6
LEVÝ	VL4210.06S.L	240.60S	70	30	32	14	8.2	2.6	12	50	18	20	2,1
	VL4210.08S.L	240.80S	90	39	32	14	8.2	2.6	24	50	18	20	2,8
	VL4210.10S.L	240.100S	114	50	50	17	10.2	3	28	83	33	16	4,1
	VL4210.12S.L	240.120S	134	60	50	17	10.2	3	34	83	33	16	5,1
	VL4210.14S.L	240.140S	155	70	56	20	12.2	3.5	40	92	36	16	7,6
	VL4210.16S.L	240.160S	175	80	56	20	12.2	3.5	45	92	36	16	8,6

VL4302

Profilový pant s mosazným čepem a podložkou

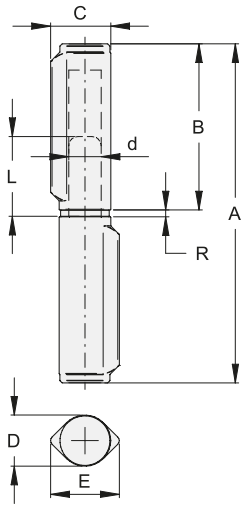

KÓD	ART./P.	A	B	C	R	D	E	d	L	BAL.	INFO Kg
NATURAL											
VL4302.040.L	256.40	40	20	10.9	1.5	9	13	6	17	24	0,6
VL4302.060.L	256.60	60	29	10.9	2	9.25	12.5	6	17	24	0,8
VL4302.080.L	256.80	80	40	13.2	2	11.25	15	7	23	24	1,5
VL4302.100.L	256.100	100	48	15.6	2	13.25	18	8	25	24	2,5
VL4302.120.L	256.120	120	58	17.7	2.5	15.25	20	9	28	24	4,0
VL4302.140.L	256.140	140	68	17.7	2.5	15.25	20	9	28	24	4,6
VL4302.140.L1	256.18	140	68	19.7	2.5	17.25	22	10	28	20	4,8
VL4302.140.L2	256.20	140	68	24	3	20	28	12	38	12	3,6
VL4302.150.L	256.22	150	74	24.5	3	21.75	27	14	35	12	4,5

VL4304

Profilový pant s výškově regulovatelným ocelovým čepem a kuličkovým ložiskem

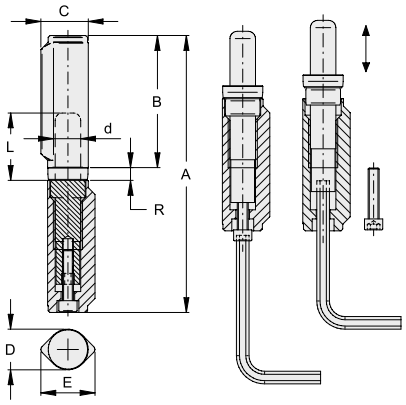

KÓD	ART./P.	**A**	B	C	R	D	E	d	L	BAL.	INFO Kg
NATURAL											
VL4304.150.L	258.22	**150-160**	74	24.5	7	21.75	27	14	37	12	5,0

VL4400

Dvoudílný pant k přivaření

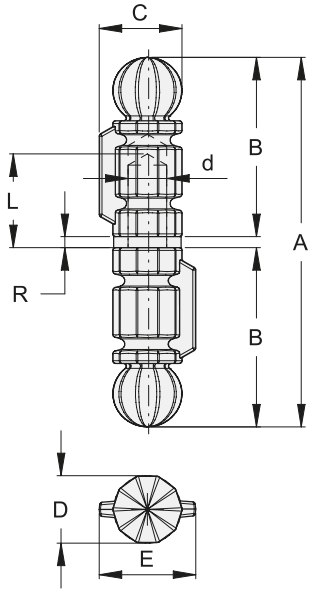

KÓD	ART./P.	A	B	C	R	D	E	d	L	BAL.	INFO Kg
NATURAL											
VL4400.105.L	5100.105	112	54.5	25.5	3	22	29	12	29	10	2,4
VL4400.125.L	5100.125	133	65	30	3	25	35	14	33	10	4,1
VL4400.150.L	5100.150	158	77.5	37	3	30	44	16	41	10	6,7

VL4500

Dvoudílný hliníkový pant s dorazem

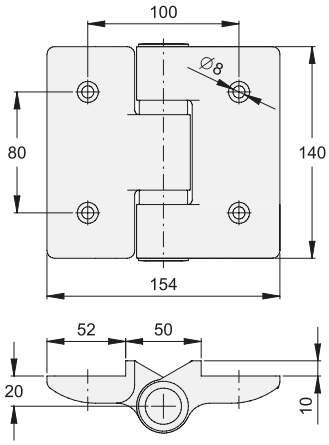

KÓD	ART./P.	BAL.	INFO Kg
HLINÍK			
VL4500.140.V	-	2	2,1

POZN.: lakováno

SPECIÁLNÍ PANTY

VL4900

Pant k přivaření pro ocelová okna

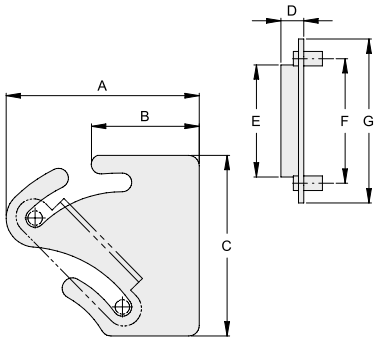

KÓD	ART./P.	A	B	C	D	E	F	G	BAL.	INFO Kg
NATURAL										
VL4900.001.L	275.65	75	41.5	66	14	44	42	59	20	2,1
VL4900.002.L	275.85	93	52	87	14	54	60	79	20	3,0

VL5100

Pedál aretace rotačního křídla "malý"

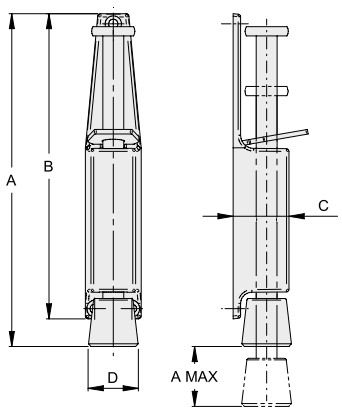

KÓD	ART./P.	A	A MAX	B	C	D	ZATÍŽENÍ KG	BAL.	INFO Kg
VERNICIATA ARGENTO/SILVER PAINTED									
VL5100.001.V	330	130	30	120	25	20	25	6	0,6
VL5100.002.V	331	180	50	165	30	27	40	6	1,4

POZN.: lakováno

VL5101

Pedál aretace rotačního křídla "velký"

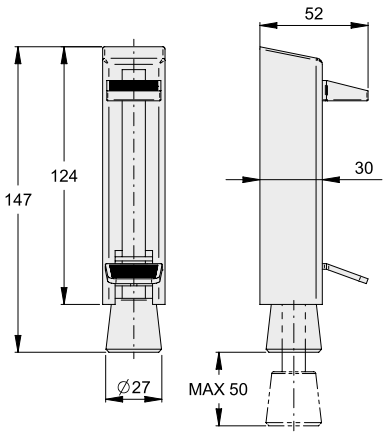

KÓD	ART./P.	ZATÍŽENÍ KG	BAL.	INFO Kg
STŘÍBRNÝ LAK				
VL5101.002.V	332	60	6	2,3

POZN.: lakováno

VL6100

Pružinový zavírač

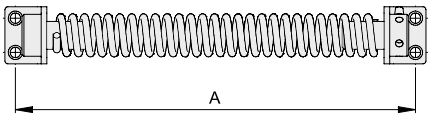

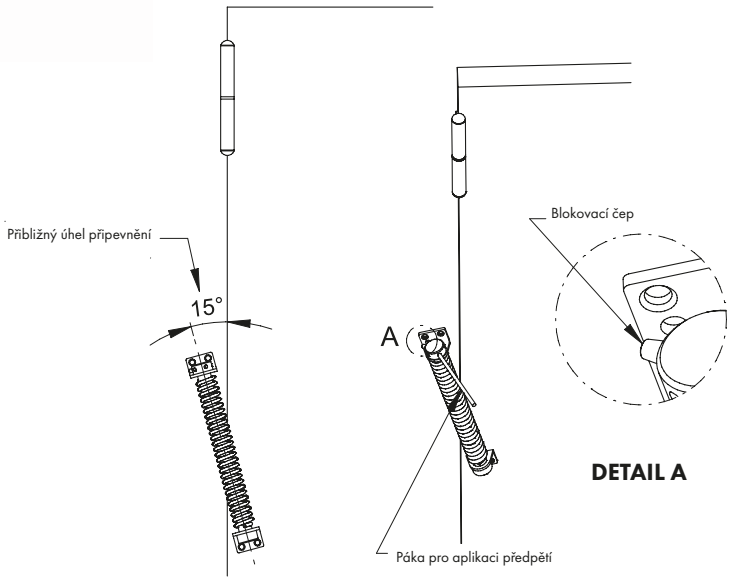

KÓD	ART./P.	A	ZATÍŽENÍ KG	BAL.	INFO Kg
ZINEK					
VL6100.200	389.200	210	40	10	3,0
VL6100.280	389.280	270	60	10	3,3

DEKORAČNÍ PRVKY

VL9010

Rovná rohová krytka pro dveře a okna

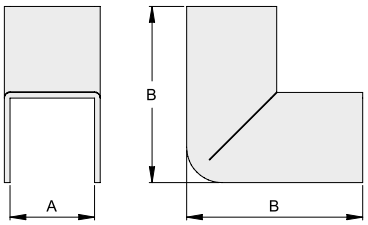

KÓD	ART./P.	A	B	BAL.	INFO Kg
ZINEK					
VL9010.010	A10	10	24	500	2,5
VL9010.012	A12	12	25	500	3,0

VL9011

Zaoblená rohová krytka pro dveře a okna

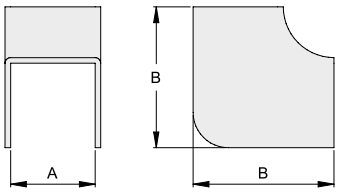

KÓD	ART./P.	A	B	BAL.	INFO Kg
ZINEK					
VL9011.010	B10	10	18	500	1,5
VL9011.012	B12	12	20	500	2,5

VL9301

Regulovatelný pant k přivaření pro těžké brány

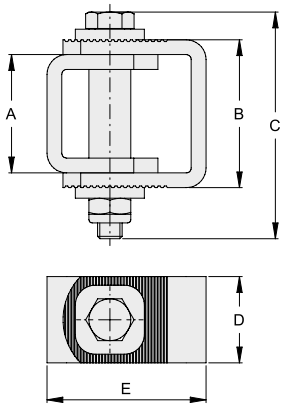

KÓD	ART./P.	A	B	C	D	E	BAL.	INFO Kg
ZINEK								
VL9301.030	370P	30	45	78	30	53-61	12	4,9
VL9301.040	370G	48	60	92	35	58-71	10	5,1

PŘÍSLUŠENSTVÍ PRO ÚDRŽBU

VL9501

Ruční maznice

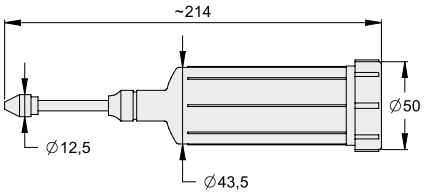

KÓD	ART./P.	BAL.	INFO Kg
ZINEK			
VL9501.001	265.GFP	5	0,5

NÁHRADNÍ DÍLY

RA1001

Pouzdro na kolečka

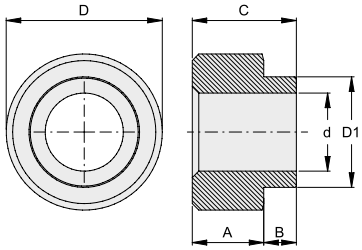

KÓD	ART./P.	A	B	C	D	D1	d	BAL.	INFO Kg
ZINEK									
RA1001.C08	18.2	4	3.5	7.5	16	10	8	50	0,3
RA1001.D10	17	7	4.5	11.5	22	12	10	50	0,8
RA1001.D10.1	18	5	4	9	22	12	10	50	0,6
RA1001.F12	07	11	5	16	24	17	12	50	1,6
RA1001.F12.1	18.1	4	5	9	24	17	12	50	0,7
RA1001.F12.3	12	6	5	11	24	17	12	50	1,0
RA1001.F12.4	15	16	5	21	24	17	12	50	2,0
RA1001.F14.2	13	5	7	12	26	17	14	50	0,8
RA1001.F14.3	08	10	6.5	16.5	26	17	14	50	1,6
RA1001.G16.2	14	8	10	18	30	20	16	50	2,0
RA1001.H16	16	14.5	6.5	21	30	25	16	50	3,4

KÓD	ART./P.				
RA1001.C08	VA1101.040	VA1101.040.N	VA1101.050	VA1101.050.N	VA1401.040
	VA1401.040.N	VA1401.050	VA1401.050.N		
RA1001.D10	VA1101.060	VA1201.060	VA1301.060		
RA1001.D10.1	VA1101.060.N	VA1310.060	VA1301.060.N	VA1401.060.N	VA1410.060
RA1001.F12	VA1101.090	VA1101.100	VA1101.120	VA1201.090	VA1201.100
	VA1201.120	VA1301.090	VA1301.090.3	VA1301.100	VA1301.120
	VA1401.090	VA1401.100			
RA1001.F12.1	VA1310.075	VA1310.090	VA1310.100	VA1310.120	VA1410.075
	VA1410.090	VA1410.100	VA1410.120	VA5101.004	VA5101.008
	VA5101.011	VA5101.015			
RA1001.F12.3	VA1101.075	VA1201.075	VA1301.075	VD1100.075	VD1100.100
	VD1101.140	VD1102.140			
RA1001.F12.4	VA1101.090	VA1101.100	VA1101.120	VA1201.090	VA1201.100
	VA1201.120	VA1301.090	VA1301.090.3	VA1301.100	VA1301.120
	VA1401.090	VA1401.100			
RA1001.F14.2	VA1101.090.2	VA1101.100.2	VA1101.120.2	VA1106.120.2	VA1201.090.2
	VA1201.100.2	VA1201.120.2	VA1206.120.2	VA1301.090.2	VA1301.100.2
	VA1401.090.2	VA1401.100.2	VA1401.120.2	VA1406.120.2	
RA1001.F14.3	VA1101.140	VA1101.140.2	VA1101.160.3	VA1101.200.3	VA1201.140
	VA1201.140.2	VA1201.160.3	VA1201.200.3	VA1301.120.3	VA1301.140
	VA1401.140.2	VA1401.160.2			
RA1001.G16.2	VA1101.160.2	VA1101.200.2	VA1201.160.4	VA1201.200.2	VA1401.160.3
	VA1401.200.2				
RA1001.H16	VA1101.160	VA1101.200	VA1201.160	VA1201.200	VA1301.160

RA1002

Pouzdro na kolečka s maznicí

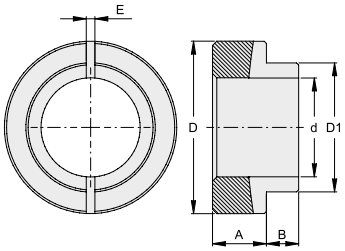

KÓD	ART./P.	A	B	D	D1	d	E	BAL.	INFO Kg
ZINEK									
RA1002.H21	00	9.5	6.5	32	25	21	2	25	1,0
RA1002.i20.3	04	27	8	40	30	20	2	25	4,3
RA1002.i23	01	9.5	6.5	32	25	21	2	25	2,1
RA1002.i24	02	17.5	8	40	30	24	2	25	3,0
RA1002.i24.2	03	18	14.3	40	30	24	2	25	3,4

KÓD	ART./P.				
RA1002.H21	VA1402.090				
RA1002.i20.3	VA1102.120	VA1102.160	VA1102.200	VA1202.120	VA1202.160
	VA1202.200	VA1402.120	VA1402.160	VA1402.200	
RA1002.i23	VA1102.120	VA1102.160	VA1102.200	VA1202.120	VA1202.160
	VA1202.200	VA1402.120	VA1402.160	VA1402.200	
RA1002.i24	VA1102.250	VA1102.300	VA1202.250	VA1202.300	VA1402.250
	VA1402.300				
RA1002.i24.2	VA1102.250.2	VA1102.300.2	VA1202.250.2	VA1202.300.2	VA1402.250.2
	VA1402.300.2				

RA1003

Vymezovací podložka pro pouzdra s maznicí

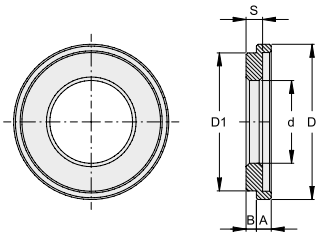

KÓD	ART./P.	A	B	S	D	D1	d	BAL.	INFO Kg
ZINEK									
RA1003.i05	105SP05	4.3	3	4.8	45	40	24	25	1,0
RA1003.i10	105SP10	9	5.5	9.5	45	40	24	25	2,0

KÓD	ART./P.				
RA1003.i05	VA1102.250	VA1102.250.2	VA1102.300	VA1102.300.2	VA1202.120
	VA1202.160	VA1202.200	VA1202.250	VA1202.250.2	VA1202.300
	VA1202.300.2	VA1402.120	VA1402.160	VA1402.200	VA1402.250
	VA1402.250.2	VA1402.300	VA1402.300.2	VA1102.120	VA1102.160
	VA1102.200				
RA1003.i10	VA1102.200	VA1102.250	VA1102.250.2	VA1102.300	VA1102.300.2
	VA1202.120	VA1202.160	VA1202.200	VA1202.250	VA1202.250.2
	VA1202.300	VA1202.300.2	VA1402.120	VA1402.160	VA1402.200
	VA1402.250	VA1402.250.2	VA1402.300	VA1402.300.2	VA1102.120
	VA1102.160				

RA 1111

Šroub s maticí

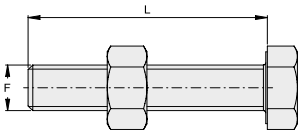

KÓD	ART./P.	F	L	BAL.	INFO Kg
ZINEK					
RA1111.D10	301V	M10	45	20	0,9
RA1111.F12	307P	M12	60	20	1,5
RA1111.F14.2	407P	M14	60	20	3,0
RA1111.F14.4	413P	M14	70	20	2,5
RA1111.G16.2	313P	M16	80	20	3,4
NEREZ					
RA1111.F14.i4	1409P	M14	70	20	2,6

KÓD	ART./P.				
RA1111.D10	VA1101.060	VA1101.060.N	VA1201.060	VA1301.060	VA1301.060.N
	VA1401.060.N				
RA1111.F12	VA1201.075	VA1201.090	VA1201.100	VA1201.120	VA1301.075
	VA1301.090	VA1301.090.3	VA1301.100	VA1301.120	VA1401.090
	VA1401.100	VA1101.075	VA1101.090	VA1101.100	VA1101.120
RA1111.F14.2	VA1201.090.2	VA1201.100.2	VA1201.120.2	VA1201.140	VA1301.090.2
	VA1301.100.2	VA1301.120.3	VA1301.140	VA1401.090.2	VA1401.100.2
	VA1401.120.2	VA1101.090.2	VA1101.100.2	VA1101.120.2	VA1101.140
RA1111.F14.4	VA1101.140.2	VA1101.160.3	VA1101.200.3	VA1201.140.2	VA1201.160.3
	VA1201.200.3	VA1401.140.2	VA1401.160.2		
RA1111.F14.i4	VA1101.140.i2	VA1101.160.i2	VA1201.160.i3	VA1401.140.i2	VA1401.160.i2
RA1111.G16.2	VA1101.160	VA1101.160.2	VA1101.200	VA1101.200.2	VA1201.160
	VA1201.160.4	VA1201.200	VA1201.200.2	VA1301.160	VA1401.160.3
	VA1401.200.2				

RA 1112

Čep s maticí pro kolečko s maznicí

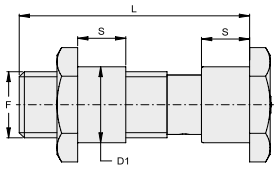

KÓD	ART./P.	F	L	S	D1	BAL.	INFO Kg
ZINEK							
RA1112.H21	103P	M18	57	12	21	20	3,0
RA1112.i23	105P	M20	67	14	23	20	5,0
RA1112.i23.3	105A	M20	88	14	23	20	5,0
RA1112.i24	167P	M24	100	-	-	20	12,0
RA1112.i24.2	169P	M24	120	-	-	20	13,5

KÓD	ART./P.				
RA1112.H21	VA1102.090	VA1202.090	VA1302.090	VA1402.090	
RA1112.i23	VA1102.120	VA1102.160	VA1102.200	VA1202.120	VA1202.160
	VA1202.200	VA1402.120	VA1402.160	VA1402.200	
RA1112.i23.3	VA1102.120	VA1102.160	VA1102.200	VA1202.120	VA1202.160
	VA1202.200	VA1402.120	VA1402.160	VA1402.200	
RA1112.i24	VA1102.250	VA1102.300	VA1202.250	VA1202.300	VA1402.250
	VA1402.300				
RA1112.i24.2	VA1102.250.2	VA1102.300.2	VA1202.250.2	VA1202.300.2	VA1402.250.2

RA1121

Čep s pouzdrem a maticí pro kolečko

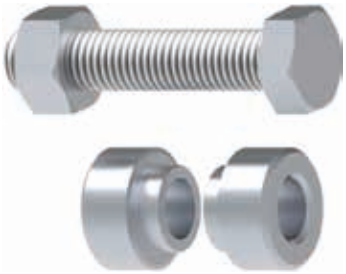

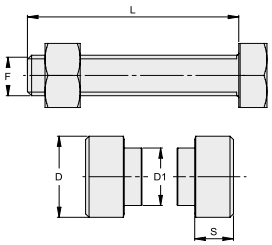

KÓD	ART./P.	F	L	S	D	D1	BAL.	INFO Kg
ZINEK								
RA1121.D10	301PB	M10	45	7	22	12	20	1,5
RA1121.D10.1	230L015	M10	45	5	22	12	20	1,5
RA1121.F12	305PB	M12	60	11	24	17	20	2,8
RA1121.F12.3	303PB	M12	50	6	24	17	20	2,1
RA1121.F14.2	455BP	M14	60	5	26	17	20	2,9
RA1121.F14.3	454BP	M14	60	10	26	17	20	3,6
RA1121.F14.4	413BP	M14	70	10	26	17	20	3,2
RA1121.G16.2	457BP	M16	80	8	30	20	20	5,4
RA1121.H16	456BP	M16	80	14.5	30	25	20	5,4

KÓD	ART./P.				
RA1121.D10	VA1101.060	VA1201.060	VA1301.060		
RA1121.D10.1	VA1101.060.N	VA1301.060.N	VA1401.060.N		
RA1121.F12	VA1101.090	VA1101.100	VA1101.120	VA1201.090	VA1201.100
	VA1201.120	VA1301.090	VA1301.090.3	VA1301.100	VA1301.120
	VA1401.090	VA1401.100			
RA1121.F12.3	VA1101.075	VA1201.075	VA1301.075		
RA1121.F14.2	VA1101.090.2	VA1101.100.2	VA1101.120.2	VA1201.090.2	VA1201.100.2
	VA1201.120.2	VA1301.090.2	VA1301.100.2	VA1401.090.2	VA1401.100.2
	VA1401.120.2				
RA1121.F14.3	VA1101.140	VA1201.140	VA1301.120.3	VA1301.140	
RA1121.F14.4	VA1101.140.2	VA1101.160.3	VA1101.200.3	VA1201.140.2	VA1201.160.3
	VA1201.200.3	VA1401.140.2	VA1401.160.2		
RA1121.G16.2	VA1101.160.2	VA1101.200.2	VA1201.160.4	VA1201.200.2	VA1401.160.3
	VA1401.200.2				
RA1121.H16	VA1101.160	VA1101.200	VA1201.160	VA1201.200	VA1301.160

RA1122

Čep s pouzdry a maticí pro kolečko s maznicí

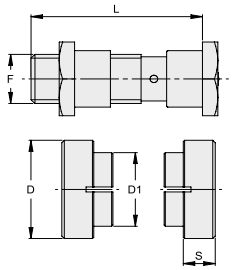

KÓD	ART./P.	F	L	S	D	D1	BAL.	INFO Kg
ZINEK								
RA1122.H21	103PB	M18	57	9.5	32	25	20	4,5
RA1122.i23	105PB	M20	67	12.5	40	30	20	8,0

KÓD	ART./P.				
RA1122.H21	VA1102.090	VA1202.090	VA1302.090	VA1402.090	
RA1122.i23	VA1102.120	VA1102.160	VA1102.200	VA1202.120	VA1202.160
	VA1202.200	VA1402.120	VA1402.160	VA1402.200	

RA3001

Vodicí kladka

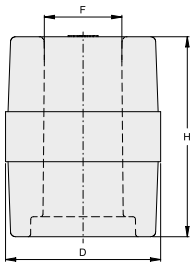

KÓD	ART./P.	F	D	H	BAL.	INFO Kg
NYLON						
RA3001.A25.N	113PL	15.5	25	33	25	0,2
RA3001.A30.N	117PL	15.5	30	40	25	0,5
RA3001.A40.N	114PL	20	40	44	25	1,2
RA3001.B40.N	118PL	20	40	60	25	1,6
RA3001.i52.N	166PL	23	52	47	25	2,0
RA3001.i60.N	-	20	60	60	25	4,8
RA3001.N34.N	412PL	17.5	34	30	25	0,6
RA3001.N38.N	112PL	20	38	30	25	0,6

KÓD	ART./P.				
RA3001.A25.N	VA3101.A25	VD1203.044			
RA3001.A30.N	VA3101.A30	VA3101.A30.i	VA3203.A30	VA3203.A30.i	VA3204.A30
	VA3205.A30	VA3206.A30	VA3206.A30.i	VA3301.A30	VA3302.A30
	VA3401.A30	VA3501.A30	VD1201.100	VD1203.053	
RA3001.A40.N	VA3101.A40	VA3101.A40.i	VA3203.A40	VA3203.A40.i	VA3204.A40
	VA3301.A40	VA3302.A40			
RA3001.B40.N	VA3101.B40	VA3101.B40.i	VA3203.B40	VA3204.B40	VA3205.B40
	VA3206.B40	VA3206.B40.i	VA3207.B40	VA3301.B40	VA3302.B40
	VA3401.B40	VA3402.B40	VA3501.B40	VD1201.140	
RA3001.i52.N	VA3104.i52				
RA3001.i60.N	VA3101.i60	VA3101.i60.i	VA3301.i60	VA3302.i60	
RA3001.N34.N	VA3103.N34	VA3201.N34	VA3202.N34	VA3203.N34	VA3204.N34
	VA3502.N34				
RA3001.N38.N	VA3103.N38				

RA4003

Obdélníková krytka

KÓD	ART./P.	BAL.	INFO Kg
PRYŽ			
RA4003.025	115PL	25	0,2
RA4003.030	116PL	25	0,4

KÓD	ART./P.				
RA4003.025	VA4101.092	VA4101.092.i	VA4102.101	VA4102.101.i	
RA4003.030	VA4101.115	VA4101.115.i	VA4102.108	VA4102.121	VA4102.121.i

RA4012

Kulatá krytka

KÓD	ART./P.	BAL.	INFO Kg
PRYŽ			
RA4012.017	355PL	25	0,1

KÓD	ART./P.				
RA4012.017	VA4201.040.L	VA4201.050.L	VA4201.060.L	VA4201.080.L	VA4202.040.L
	VA4202.050.L	VA4202.060.L	VA4202.080.L	VA4203.040.L	VA4203.050.L
	VA4203.060.L	VA4203.080.L	VD1200.053	VD1200.053.i	VD1200.075
	VD1200.075.i	VD1200.100	VD1200.140	VD1203.053	VD2300.100
	VD2300.150				

RC1001

Pouzdro na pant k přivaření

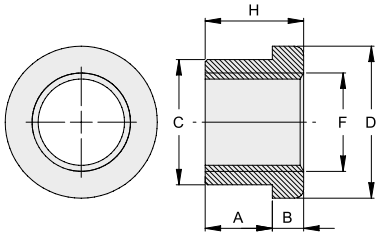

KÓD	ART./P.	A	B	H	D	C	F	BAL.	INFO Kg
NEREZ									
RC1001.018.i	08INOX	12	6	18	28	23	M18	10	0,2
RC1001.022.i	07INOX	15	7	22	34	28	M22	10	0,4
RC1001.027.i	-	19	8	27	41	35	M27	10	0,9
NATURAL									
RC1001.018.L	20	12	6	18	28	23	M18	10	0,4
RC1001.020.L	70	14	6	20	30	25	M20	10	0,4
RC1001.022.L	21	15	7	22	34	28	M22	10	0,7
RC1001.024.L	71	19	6	25	35	29	M24	10	0,6
RC1001.027.L	22	19	8	27	41	35	M27	10	1,2

KÓD	ART./P.				
RC1001.018.i	VC1101.A18.i	VC1201.A18.i			
RC1001.018.L	VC1101.A18	VC1201.A18	VC1213.A18	VC1214.A18	VC1301.A18
	VC1401.A18	VL6211.A18			
RC1001.020.L	VC1101.A20	VC1201.A20	VC1214.A20		
RC1001.022.i	VC1101.A22.i	VC1201.A22.i			
RC1001.022.L	VC1101.A22	VC1201.A22	VC1213.A22	VC1214.A22	VC1301.A22
	VC1401.A22				
RC1001.024.L	VC1101.A24	VC1201.A24	VC1214.A24		
RC1001.027.i	VC1101.A27.i				
RC1001.027.L	VC1101.A27	VC1201.A27	VC1213.A27	VC1301.A27	VC1401.A27

RC1002

Pouzdro na regulovatelný pant

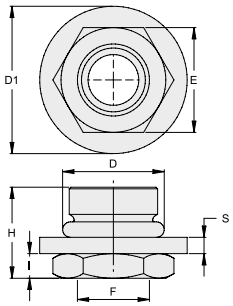

KÓD	ART./P.	I	S	H	D	D1	E	F	BAL.	INFO Kg
ZINEK										
RC1002.018	25	7	4	25.5	28	39	27	M18	10	0,8
RC1002.020	25.1	7	4	25.5	30	44	27	M20	10	0,9
RC1002.022	26	7.5	5	28	31	45	32	M22	10	1,1
RC1002.024	26.1	7.5	5	29	35	56	32	M24	10	1,6
RC1002.027	27	11	5	34.5	40	60	41	M27	10	2,5

KÓD	ART./P.			
RC1002.018	VC1104.A18	VC1204.A18	VC1304.A18	VC1404.A18
RC1002.020	VC1104.A20	VC1204.A20		
RC1002.022	VC1104.A22	VC1204.A22	VC1304.A22	VC1404.A22
RC1002.024	VC1104.A24	VC1204.A24		
RC1002.027	VC1104.A27	VC1204.A27	VC1304.A27	VC1404.A27

RC1003

Pouzdro na pant k ukotvení do zdi (vložka do zdiva)

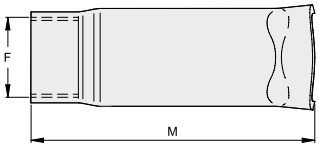

KÓD	ART./P.	F	M	BAL.	INFO Kg
ZINEK					
RC1003.018	431M	M18	68	10	0,7
RC1003.020	431C.20M	M20	95	10	1,4
RC1003.022	434M	M22	78	10	1,2
RC1003.024	431C.24M	M24	100	10	1,9
RC1003.027	437M	M27	88	10	2,5

KÓD	ART./P.		
RC1003.018	VC1102.A18	VC1202.A18	VC1302.A18
RC1003.020	VC1102.A20	VC1202.A20	
RC1003.022	VC1102.A22	VC1202.A22	VC1302.A22
RC1003.024	VC1102.A24	VC1202.A24	
RC1003.027	VC1102.A27	VC1202.A27	VC1302.A27

RC1004

Deska, matice a podložka k přišroubování do ocelového sloupku

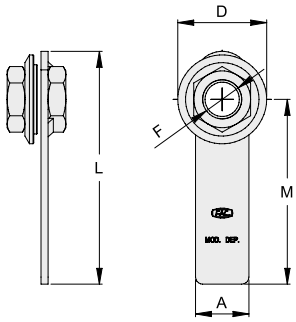

KÓD	ART./P.	A	L	M	D	F	BAL.	INFO Kg
ZINEK								
RC1004.018	-	30	127	104	45	M18	10	2,1
RC1004.020	-	30	131	104	50	M20	10	2,4
RC1004.022	-	30	131	104	50	M22	10	2,7

KÓD	ART./P.	
RC1004.018	VC1120.B18	VC1220.B18
RC1004.020	VC1120.B20	VC1220.B20
RC1004.022	VC1120.B22	VC1220.B22

RC1012

Malá deska k přišroubování

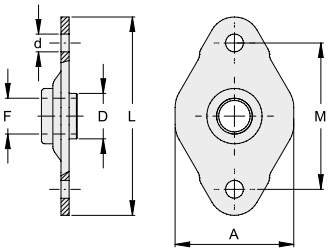

KÓD	ART./P.	F	D	d	L	A	M	BAL.	INFO Kg
ZINEK									
RC1012.018	-	M18	23	9	100	60	74	1	0,2
RC1012.020	-	M20	25	9	100	60	74	1	0,2
RC1012.022	-	M22	28	11	122	73	90	1	0,3
RC1012.024	-	M24	29	11	122	73	90	1	0,3

KÓD	ART./P.		
RC1012.018	VC1112.A18	VC1212.A18	VC1312.A18
RC1012.020	VC1112.A20	VC1212.A20	
RC1012.022	VC1112.A22	VC1212.A22	VC1312.A22
RC1012.024	VC1112.A24	VC1212.A24	

RC1014

Regulovatelná malá deska k přišroubování

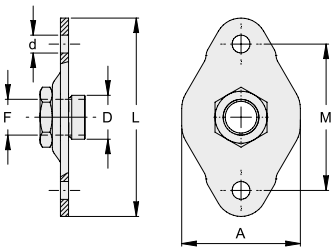

KÓD	ART./P.	F	D	d	L	A	M	BAL.	INFO Kg
ZINEK									
RC1014.018	-	M18	22	9	100	60	74	10	1,6
RC1014.020	-	M20	24	9	100	60	74	10	1,6
RC1014.022	-	M22	27	11	122	73	90	10	2,7
RC1014.024	-	M24	30	11	122	73	90	10	2,9

KÓD	ART./P.			
RC1014.018	VC1111.A18	VC1211.A18	VC1311.A18	VC1409.A18
RC1014.020	VC1111.A20	VC1211.A20		
RC1014.022	VC1111.A22	VC1211.A22	VC1311.A22	VC1409.A22
RC1014.024	VC1111.A24	VC1211.A24		

RC1022

Velká deska k přišroubování

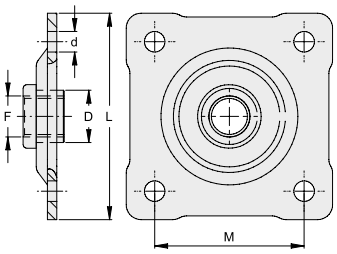

KÓD	ART./P.	F	D	d	L	M	BAL.	INFO Kg
ZINEK								
RC1022.018	PSB.18	M18	23	9	90x90	64x64	10	2,7
RC1022.020	PSB.20	M20	25	9	90x90	64x64	10	2,8
RC1022.022	PSB.22	M22	28	11	110x110	80x80	10	5,0
RC1022.024	PSB.24	M24	29	11	110x110	80x80	10	5,0
RC1022.027	PSB.27	M27	35	13	130x130	90x90	10	7,0

KÓD	ART./P.			
RC1022.018	VC1108.A18	VC1208.A18	VC1308.A18	VC1408.A18
RC1022.020	VC1108.A20	VC1208.A20		
RC1022.022	VC1108.A22	VC1208.A22	VC1308.A22	VC1408.A22
RC1022.024	VC1108.A24	VC1208.A24		
RC1022.027	VC1108.A27	VC1208.A27	VC1308.A27	VC1408.A27

RC1024

Regulovatelná velká deska k přišroubování (patentováno)

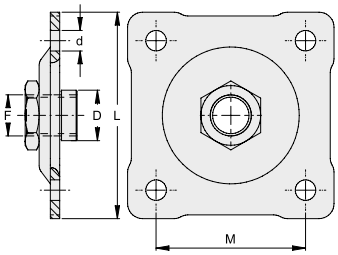

KÓD	ART./P.	F	D	d	L	M	BAL.	INFO Kg
ZINEK								
RC1024.018	PRB.18	M18	22	9	90x90	64x64	10	2,9
RC1024.020	PRB.20	M20	24	9	90x90	64x64	10	2,9
RC1024.022	PRB.22	M22	27	11	110x110	80x80	10	5,3
RC1024.024	PRB.24	M24	30	11	110x110	80x80	10	5,3
RC1024.027	PRB.27	M27	33	13	130x130	90x90	10	8,0

KÓD	ART./P.			
RC1024.018	VC1106.A18	VC1206.A18	VC1306.A18	VC1406.A18
RC1024.020	VC1106.A20	VC1206.A20		
RC1024.022	VC1106.A22	VC1206.A22	VC1306.A22	VC1406.A22
RC1024.024	VC1106.A24	VC1206.A24		
RC1024.027	VC1106.A27	VC1206.A27	VC1306.A27	VC1406.A27

RC1031

Malá kotevní deska s "U" podpěrou

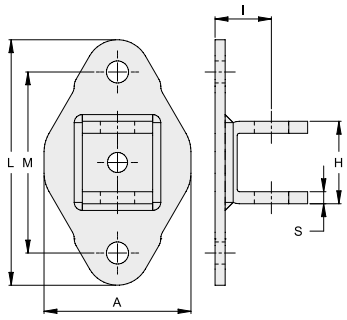

KÓD	ART./P.	H	S	I	L	A	M	BAL. INFO	Kg
ZINEK									
RC1031.018	49P	39	6	23	100	60	74	10	2,2
RC1031.022	50P	41	6	28	122	73	90	10	3,5

KÓD	ART./P.	
RC1031.018	VC1214.A18	VC1214.A20
RC1031.022	VC1214.A22	

RC1032

Velká kotevní deska s "U" podpěrou

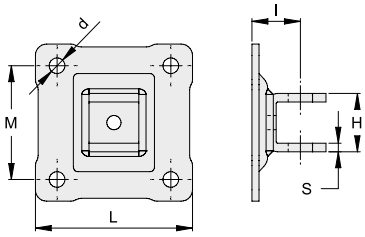

KÓD	ART./P.	H	S	I	d	L	M	BAL. INFO	Kg
ZINEK									
RC1032.018	46P	39	6	30	9	90x90	64x64	10	3,3
RC1032.022	47P	41	6	34	11	110x110	80x80	10	5,7
RC1032.027	48P	56.5	8	46	13	130x130	90x90	10	9,2

KÓD	ART./P.
RC1032.018	VC1213.A18
RC1032.022	VC1213.A22
RC1032.027	VC1213.A27

RC1041

Ozdobná kotevní deska kovaná

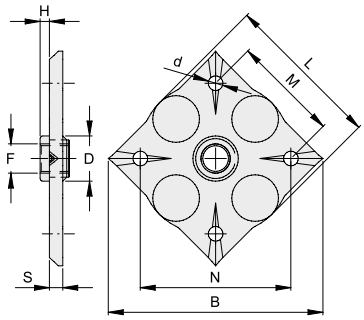

KÓD	ART./P.	F	H	B	L	M	N	S	d	D	BAL. INFO	
ZINEK												
RC1041.018	-	M18	6	132	100x100	64	90.5	8	9	25	10	5,0
RC1041.022	-	M22	7	160	122x122	80	113	10	11	30	10	8,9

KÓD	ART./P.		
RC1041.018	VC1107.A18	VC1307.A18	VC1407.A18
RC1041.022	VC1107.A22	VC1307.A22	VC1407.A22

RC1042

Ozdobná kotevní deska kovaná s prodlouženým rozměrem "H"

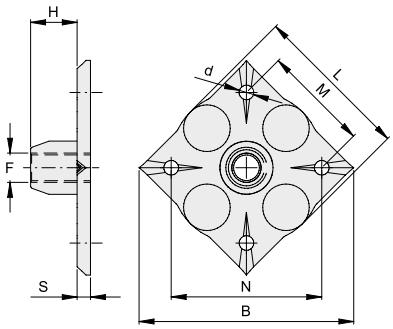

KÓD	ART./P.	F	H	B	L	M	N	S	d	BAL. INFO	
ZINEK											
RC1042.018	-	M18	34	132	100x100	64	90.5	8	9	10	6,5
RC1042.022	-	M22	35	160	122x122	80	113	10	11	10	11,1

KÓD	ART./P.		
RC1042.018	VC1107.A18	VC1307.A18	VC1407.A18
RC1042.022	VC1107.A22	VC1307.A22	VC1407.A22

RC1101

Oko čepu 1/2 čtyřhranné

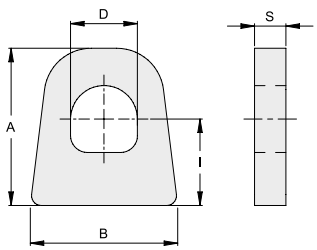

KÓD	ART./P.	A	B	D	I	S	BAL.	INFO Kg
NATURAL								
RC1101.018.L	132.OR	34	33	14	19.5	6	50	2,6
RC1101.022.L	135.OR	40	37.5	17	22	8	50	3,0
RC1101.027.L	136.OR	47	48	20	25.5	8	50	5,5

KÓD	REF. ROZMĚR	ART./P.				
RC1101.018.L	M18	VC1101.A18	VC1101.A20	VC1102.A18	VC1102.A20	VC1103.D18
		VC1103.D20	VC1104.A18	VC1104.A20	VC1105.A18	VC1105.A20
		VC1106.A18	VC1106.A20	VC1107.A18	VC1107.A20	VC1108.A18
		VC1108.A20	VC1109.A18	VC1109.A20	VC1111.A18	VC1111.A20
		VC1112.A18	VC1112.A20	VC1120.B18	VC1120.B20	
RC1101.022.L	M22/M24	VC1101.A22	VC1102.A22	VC1103.D22	VC1104.A22	VC1105.A22
		VC1106.A22	VC1107.A22	VC1108.A22	VC1109.A22	VC1111.A22
		VC1112.A22	VC1120.B22			
RC1101.027.L	M27	VC1101.A27	VC1102.A27	VC1104.A27	VC1105.A27	VC1106.A27
		VC1107.A27	VC1108.A27			

RC1102

"U" podpěra k pantu

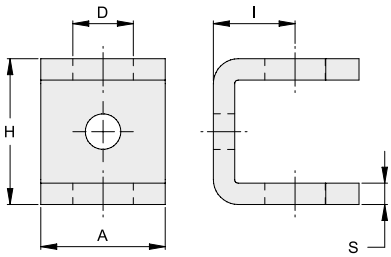

KÓD	ART./P.	A	D	H	I	S	BAL.	INFO Kg
NATURAL								
RC1102.018.L	432C.CA	30	14	39	20.5	6	25	2,5
RC1102.022.L	435C.CA	35	17	41	23	6	25	3,4
RC1102.024.L	432C.24.CA	40	17	47	26	6	25	4,2
RC1102.027.L	436C.CA	45	20	56.5	33	8	25	8,2

KÓD	REF. ROZMĚR	ART./P.				
RC1102.018.L	M18/M20	VC1201.A18	VC1201.A20	VC1202.A18	VC1202.A20	VC1203.D18
		VC1203.D20	VC1204.A18	VC1204.A20	VC1205.A18	VC1205.A20
		VC1206.A18	VC1206.A20	VC1208.A18	VC1208.A20	VC1209.A18
		VC1209.A20	VC1211.A18	VC1211.A20	VC1212.A18	VC1212.A20
		VC1220.B18	VC1220.B20	VC3201.C18		
RC1102.022.L	M22	VC1201.A22	VC1202.A22	VC1203.D22	VC1204.A22	VC1205.A22
		VC1206.A22	VC1208.A22	VC1209.A22	VC1211.A22	VC1212.A22
		VC1220.B22	VC3201.C22			
RC1102.024.L	M24	VC1201.A24	VC1202.A24	VC1203.D24	VC1204.A24	VC1205.A24
		VC1206.A24	VC1208.A24	VC1209.A24	VC1211.A24	VC1212.A24
RC1102.027.L	M27	VC1201.A27	VC1202.A27	VC1204.A27	VC1205.A27	VC1206.A27
		VC1208.A27	VC3201.C27			

RC1103

Objímka k pantu pro kované brány

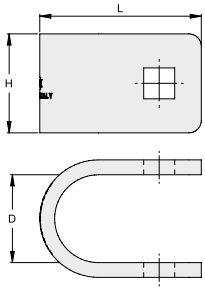

KÓD	ART./P.	H	H	L	BAL.	INFO Kg
ZINEK						
RC1103.018	60	30	35	57	20	4,0
RC1103.022	61	35	40	65	20	5,0
RC1103.027	62	40	45	73	20	6,7

KÓD	REF. ROZMĚR	ART./P.				
RC1103.018	M18	VC1301.A18	VC1302.A18	VC1304.A18	VC1305.A18	VC1306.A18
		VC1307.A18	VC1308.A18	VC1309.A18	VC1310.A18	VC1311.A18
		VC1312.A18	VC1330.A18			
RC1103.022	M22	VC1301.A22	VC1302.A22	VC1304.A22	VC1305.A22	VC1306.A22
		VC1307.A22	VC1308.A22	VC1309.A22	VC1310.A22	VC1311.A22
		VC1312.A22	VC1330.A22			
RC1103.027	M27	VC1301.A27	VC1302.A27	VC1304.A27	VC1305.A27	VC1306.A27
		VC1307.A27	VC1308.A27	VC1330.A27		

ČEPY K PANTŮM

RC1201

Čep se šroubem

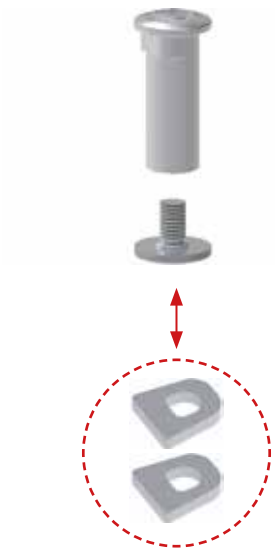

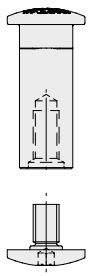

KÓD	ART./P.	BAL.	INFO Kg
ZINEK			
RC1201.A18	432.PV	20	1,0
RC1201.A20	-	20	1,2
RC1201.A22	435.PV	20	1,6
RC1201.A24	-	20	1,8
RC1201.A24.1	432C.24.PS	20	2,0
RC1201.A27	436.PV	20	3,2

KÓD	REF. ROZMĚR	ART./P.				
RC1201.A18	M18	VC1101.A18	VC1102.A18	VC1103.D18	VC1104.A18	VC1105.A18
		VC1106.A18	VC1107.A18	VC1108.A18	VC1109.A18	VC1111.A18
		VC1112.A18	VC1120.B18	VL6211.A18		
RC1201.A20	M20	VC1101.A20	VC1102.A20	VC1103.D20	VC1104.A20	VC1105.A20
		VC1106.A20	VC1107.A20	VC1108.A20	VC1109.A20	VC1111.A20
		VC1112.A20	VC1120.B20			
RC1201.A22	M22	VC1101.A22	VC1102.A22	VC1103.D22	VC1104.A22	VC1105.A22
		VC1106.A22	VC1107.A22	VC1109.A22	VC1111.A22	VC1112.A22
		VC1120.B22				
RC1201.A24	M24	VC1101.A24	VC1102.A24	VC1103.D24	VC1104.A24	VC1105.A24
		VC1106.A24	VC1107.A24	VC1108.A24	VC1109.A24	VC1111.A24
		VC1112.A24				
RC1201.A27	M27	VC1101.A27	VC1102.A27	VC1104.A27	VC1105.A27	VC1106.A27
		VC1107.A27	VC1108.A27			

RC1202

Čep se seeger kroužkem

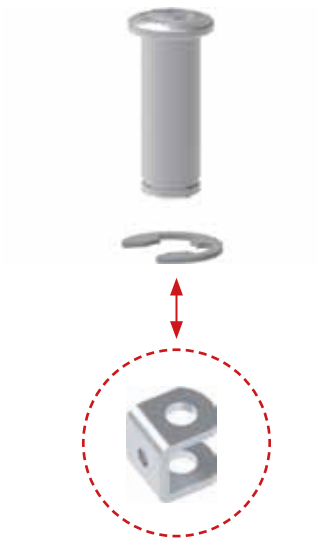

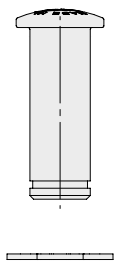

KÓD	ART./P.	BAL.	INFO Kg
ZINEK			
RC1202.A18	431C.PS	20	1,8
RC1202.A22	435C.PS	20	1,8
RC1202.A27	52.PS.1	20	3,2
RC1202.B22	51.PS	20	1,8
RC1202.B27	52.PS	20	2,0

KÓD	REF. ROZMĚR	ART./P.				
RC1202.A18	M18/M20	VC1201.A18	VC1201.A20	VC1202.A18	VC1202.A20	VC1203.D18
		VC1203.D20	VC1204.A18	VC1204.A20	VC1205.A18	VC1205.A20
		VC1206.A18	VC1206.A20	VC1208.A18	VC1208.A20	VC1209.A18
		VC1209.A20	VC1211.A18	VC1211.A20	VC1212.A18	VC1212.A20
		VC1213.A18	VC1214.A18	VC1214.A20	VC1220.B18	VC1220.B20
		VC3101.C18	VC3102.C16	VC3201.C18		
RC1202.A22	M22	VC1201.A22	VC1202.A22	VC1203.D22	VC1204.A22	VC1205.A22
		VC1206.A22	VC1208.A22	VC1209.A22	VC1211.A22	VC1212.A22
		VC1213.A22	VC1214.A22	VC1220.B22	VC3201.C22	
RC1202.A27	M27	VC1201.A27	VC1202.A27	VC1204.A27	VC1205.A27	VC1206.A27
		VC1208.A27	VC1213.A27	VC3201.C27		
RC1202.B22	**M22**	VC3101.C22				
RC1202.B27	**M27**	VC3101.C27				

ČEPY PRO HORNÍ PANTY S LOŽISKEM

RC4401

Běžný čep k přivaření

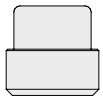

KÓD	ART./P.	BAL.	INFO Kg
ZINEK			
RC4401.040	-	20	0,9
RC4401.050	260.50.P	20	1,8
RC4401.060	260.60.P	20	2,6
RC4401.070	260.70.P	20	1,8
RC4401.090	-	20	7,1

KÓD	ART./P.	
RC4401.040	VC4101.040	VC4111.040
RC4401.050	VC4101.050	VC4111.050
RC4401.060	VC4101.060	VC4111.060
RC4401.070	VC4101.070	VC4111.070
RC4401.090	VC4101.090	VC4111.090

RC4402

Čep k přivaření do jeklu

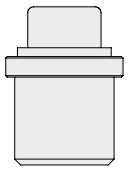

KÓD	ART./P.	BAL.	INFO Kg
ZINEK			
RC4402.060	261.60.P	20	7,0
RC4402.070	261.70.P	20	11,2

KÓD	ART./P.	
RC4402.060	VC4103.060	VC4113.060
RC4402.070	VC4103.070	VC4113.070

LOŽISKA PRO SPODNÍ PANTY S LOŽISKEM

RC4702

Kuželíkové ložisko pro spodní pant s ložiskem

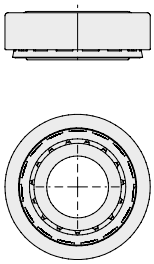

KÓD	ART./P.	BAL.	INFO Kg
ZINEK			
RC4702.050	265.50C	10	0,8
RC4702.060	265.60C	10	1,2
RC4702.070	265.70C	10	1,3
RC4702.090	-	10	3,2

KÓD	ART./P.				
RC4702.050	VC4202.050	VC4202.050.i	VC4212.050	VC4222.050	VC4232.050
RC4702.060	VC4202.060	VC4202.060.i	VC4203.060	VC4212.060	VC4213.060
	VC4222.060	VC4232.060	VC4233.060		
RC4702.070	VC4202.070	VC4203.070	VC4212.070	VC4213.070	VC4222.070
	VC4223.070	VC4232.070	VC4233.070		
RC4702.090	VC4202.090	VC4212.090			

RC4801

Těsnění DWR

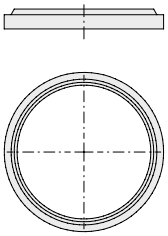

KÓD	ART./P.	BAL.	INFO Kg
PRYŽ			
RC4801.050	265.50G	20	0,1
RC4801.060	265.60G	20	0,1
RC4801.070	265.70G	20	0,1

KÓD	ART./P.				
RC4801.050	VC4202.050	VC4202.050.i	VC4212.050	VC4222.050	VC4232.050
RC4801.060	VC4202.060	VC4202.060.i	VC4203.060	VC4212.060	VC4213.060
	VC4222.060	VC4232.060	VC4233.060		
RC4801.070	VC4202.070	VC4203.070	VC4212.070	VC4213.070	VC4222.070
	VC4223.070	VC4232.070	VC4233.070		

RC4802

Těsnění O-kroužek

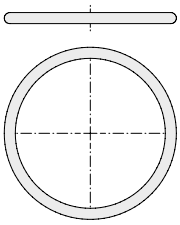

KÓD	ART./P.	BAL.	INFO Kg
PRYŽ			
RC4802.090	-	20	0,1

KÓD	ART./P.	
RC4802.090	VC4202.090	VC4212.090

RC5001

Pryžový nárazník

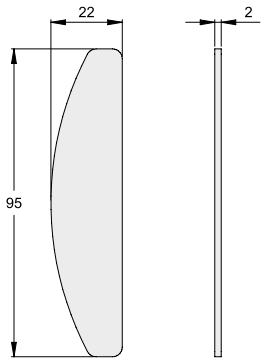

KÓD	ART./P.	BAL. INFO	
PRYŽ			
RC5001.002.G	-	10	0,1

KÓD	ART./P.				
RC5001.002.G	VC5200.050	VC5201.030	VC5201.035	VC5201.040	VC5201.050
	VC5201.060	VC5202.030	VC5202.035	VC5202.040	VC5202.050
	VC5210.050	VC5211.030	VC5211.035	VC5211.040	VC5211.050
	VC5211.060				

ART./P.	KÓD	BAL. INFO		STR.
100.60	**VL4100.060.L**	24	1,0	247
100.80	**VL4100.080.L**	24	1,7	247
100.100	**VL4100.100.L**	24	2,7	247
100.120	**VL4100.120.L**	24	3,9	247
100.140	**VL4100.140.L**	24	5,5	247
100.170	**VL4100.170.L**	12	4,0	247
100.200	**VL4100.200.L**	12	6,4	247
101/16	**VA1307.075**	6	5,3	100
101/20	**VA1407.075**	6	4,8	105
101	**VA1107.075**	6	5,5	92
101.60	**VA1107.060**	10	3,8	92
101.60/12	**VA1407.060**	10	3,5	105
102	**VA1207.075**	6	5,6	97
102.60	**VA1207.060**	10	3,8	97
103	**VA1102.090**	6	6,0	90
103/16	**VA1302.090**	6	5,8	98
103/20	**VA1402.090**	6	5,7	102
104	**VA1202.090**	6	5,4	94
105	**VA1102.120**	2	4,2	90
105.80	**VL4101.080.L**	24	1,7	247
105.100	**VL4101.100.L**	24	2,8	247
105.120	**VL4101.120.L**	24	3,9	247
105.140	**VL4101.140.L**	24	5,5	247
105.170	**VL4101.170.L**	12	4,0	247
105.200	**VL4101.200.L**	12	6,3	247
105/20	**VA1402.120**	2	4,1	102
106	**VA1202.120**	2	3,8	94
107	**VA1103.090**	6	6,0	90
107/16	**VA1303.090**	6	5,8	99
107/20	**VA1403.090**	6	6,1	103
109	**VA1203.090**	6	5,9	95
110	**VA3102.T30**	30	1,9	112
110.60	**VL4200.060.L**	24	0,9	250
110.80	**VL4200.080.L**	24	1,7	250
110.100	**VL4200.100.L**	24	2,4	250
110.120	**VL4200.120.L**	24	3,6	250
110.140	**VL4200.140.L**	24	4,9	250
110.170	**VL4200.170.L**	12	3,4	250
110.200	**VL4200.200.L**	12	5,3	250
111	**VA3102.T37**	30	3,2	112
112	**VA3103.N38**	30	3,5	113
113	**VA3101.A25**	30	4,0	112
114	**VA3101.A40**	10	2,6	112
114.1	**VA3105.A40**	10	2,0	113
114.2	**VA3105.A40.1**	10	2,0	113
115	**VA4101.092**	20	6,2	121
115.90	**VL4120.090.L**	8	4,2	248
115.180	**VL4120.180.L**	4	4,2	248
115P	**VA4102.101**	10	5,4	121
116	**VA4101.115**	10	6,1	121
116A	**VA4103.092**	4	4,4	122
116AP	**VA4104.103**	4	6,2	122
116GP	**VA4102.121**	10	12,8	121
116P	**VA4102.108**	10	8,6	121
117	**VA3101.A30**	30	4,8	112
117C	**VA3131.A30**	8	1,9	115
118	**VA3101.B40**	10	3,1	112
118.1	**VA3105.B40**	1	0,2	113
118.4	**VA3106.D40**	10	10,4	114
118.5	**VA3107.D40**	6	8,9	114
118.6	**VA3106.C40**	10	6,2	114
118.7	**VA3107.C40**	4	3,9	114
118C	**VA3131.B40**	4	1,8	115
119	**VA3101.i60**	4	2,6	112
119.1	**VA3105.i60**	1	0,7	113
119.2	**VA3105.i60.1**	1	0,7	113
119C	**VA3131.i60**	2	2,0	115

ART./P.	KÓD	BAL. INFO		STR.
120	**VC2101.020.L**	20	4,0	160
120/Z	**VC2101.020**	20	4,0	160
121	**VC2101.023.L**	12	3,5	160
121/Z	**VC2101.023**	12	3,5	160
122	**VC2201.020.L**	20	7,7	162
122/Z	**VC2201.020**	20	7,6	162
122P	**VC2202.020**	10	5,2	162
123	**VC2201.023.L**	12	8,7	162
123/Z	**VC2201.023**	12	8,7	162
123P	**VC2202.023**	6	5,7	162
124	**VC2101.028.L**	6	2,8	160
124/Z	**VC2101.028**	6	2,7	160
125	**VC2201.028.L**	6	5,5	162
125/Z	**VC2201.028**	6	5,6	162
125P	**VC2202.028**	4	4,9	162
127	**VA1107.100.2**	6	10,2	92
127/16	**VA1307.100.2**	6	10,0	100
127/20	**VA1407.100.2**	6	9,3	105
128	**VA1207.100.2**	6	9,4	97
131B.18	**VC1111.A18**	8	3,4	146
131B.18C	**VC1211.A18**	8	3,7	152
131B.20	**VC1111.A20**	8	3,7	146
131B.20C	**VC1211.A20**	8	4,0	152
131B.22	**VC1111.A22**	6	4,2	146
131B.22C	**VC1211.A22**	6	4,3	152
131B.24	**VC1111.A24**	6	4,9	146
131B.24C	**VC1211.A24**	6	4,1	152
132B.18	**VC1112.A18**	8	3,3	147
132B.18C	**VC1212.A18**	8	3,6	152
132B.20	**VC1112.A20**	8	3,9	147
132B.20C	**VC1212.A20**	8	4,1	152
132B.22	**VC1112.A22**	6	4,4	147
132B.22C	**VC1212.A22**	6	4,5	152
132B.24	**VC1112.A24**	6	4,8	147
132B.24C	**VC1212.A24**	6	5,2	152
133.18C	**VC1214.A18**	8	3,7	153
133.20C	**VC1214.A20**	8	4,0	153
133.22C	**VC1214.A22**	4	2,8	153
133.24C	**VC1214.A24**	4	3,4	153
138	**VL2100.060.L**	120	6,2	241
139	**VL2100.080.L**	50	5,0	241
140	**VL2100.100.L**	20	3,7	241
141	**VL2100.120.L**	20	5,8	241
141B.18	**VC1311.A18**	6	3,7	157
141B.22	**VC1311.A22**	4	3,8	157
142	**VL2100.150.L**	40	18,3	241
142B.18	**VC1312.A18**	6	3,6	157
142B.22	**VC1312.A22**	4	3,9	157
145	**VC5101.070**	40	12,0	182
145.180	**VL4130.180.L**	6	6,1	248
145.90	**VL4130.090.L**	12	6,1	248
145F	**VC5102.070**	20	5,9	182
145FSP	**VC5122.070**	8	3,2	183
145P	**VC5103.070**	10	3,2	183
145SP	**VC5123.070**	10	4,9	183
146	**VC5101.090**	20	13,3	182
146F	**VC5102.090**	10	4,9	182
146FSP	**VC5122.090**	8	4,9	183
146P	**VC5103.090**	4	2,8	183
146SP	**VC5123.090**	4	3,4	183
149.22.1	**VC5301.022**	8	1,9	186
149.22.2	**VC5302.022**	8	2,8	187
149.22.3	**VC5303.022**	8	3,0	187
149.30.1	**VC5301.030**	4	1,8	186
149.30.2	**VC5302.030**	4	2,6	187
149.30.3	**VC5303.030**	4	3,1	187
149T.30	**VC5300.030**	8	1,9	186

ART./P.	KÓD	BAL. INFO		STR.
150	**VC5200.050**	4	3,1	184
150P	**VC5210.050**	2	2,1	185
151.30	**VC5201.030**	6	3,5	184
151.30P	**VC5211.030**	4	3,2	185
151.35	**VC5201.035**	6	3,7	184
151.35P	**VC5211.035**	4	3,3	185
151.40	**VC5201.040**	6	3,9	184
151.40P	**VC5211.040**	2	1,7	185
151.50	**VC5201.050**	4	2,5	184
151.50P	**VC5211.050**	2	2,0	185
151.60	**VC5201.060**	4	3,2	184
151.60P	**VC5211.060**	2	2,2	185
153.40	**VC5203.040**	4	1,4	184
155.180	**VL4132.180.L**	6	6,1	249
159	**VA3601.035**	24	3,7	120
159C	**VA3602.035**	24	2,9	120
160	**VA3601.042**	12	2,4	120
160C	**VA3602.042**	12	2,1	120
161	**VA3601.052**	12	3,3	120
161C	**VA3602.052**	12	3,0	120
163	**VA1102.160**	4	16,3	90
163/20	**VA1402.160**	4	15,3	102
164	**VA1202.160**	4	15,5	94
165	**VA1102.200**	2	13,1	90
165.180	**VL4134.180.L**	6	6,1	249
165/20	**VA1402.200**	2	12,7	102
165.S	**VA3104.N38**	10	2,2	113
166	**VA1202.200**	2	12,5	94
166.0	**VA3101.i52**	10	4,9	112
166.1	**VA3105.i52**	4	1,5	113
166.2	**VA3105.i52.1**	4	1,5	113
166.S	**VA3104.i52**	4	1,9	113
167	**VA1102.250**	1	11,8	90
167/20	**VA1402.250**	1	11,4	102
168	**VA1202.250**	1	11,1	94
169	**VA1102.250.2**	1	17,7	90
169/20	**VA1402.250.2**	1	17,4	102
170	**VA1202.250.2**	1	17,2	94
171	**VA1102.300**	1	16,6	90
171/20	**VA1402.300**	1	16,2	102
172	**VA1202.300**	1	15,8	94
173	**VA1102.300.2**	1	25,1	90
173/20	**VA1402.300.2**	1	25,5	102
174	**VA1202.300.2**	1	24,6	94
184	**VL2101.020.L**	160	2,2	240
184/Z	**VL2101.020**	160	2,2	240
185	**VL2101.030.L**	100	3,0	240
185.180	**VL4142.180.L**	6	5,6	249
185/Z	**VL2101.030**	100	3,0	240
186	**VL2101.040.L**	60	2,6	240
186/Z	**VL2101.040**	60	2,6	240
187	**VL2101.050.L**	50	3,2	240
187/Z	**VL2101.050**	50	3,2	240
187A	**VL2101.050.A**	50	1,2	240
188	**VL2101.060.L**	50	4,2	240
188/Z	**VL2101.060**	50	4,2	240
188A	**VL2101.060.A**	50	1,6	240
189	**VL2101.080.L**	30	3,9	240
189/Z	**VL2101.080**	30	3,9	240
189A	**VL2101.080.A**	30	1,5	240
190	**VL2101.100.L**	20	3,9	240
190/Z	**VL2101.100**	20	3,9	240
190A	**VL2101.100.A**	20	1,5	240
191	**VL2101.120.L**	20	5,6	240
191/Z	**VL2101.120**	20	6,4	240
191A	**VL2101.120.A**	20	2,2	240
192	**VL2101.150.L**	30	13,0	240

TABULKA PRO PŘEVOD A SEZNAM PODLE ARTIKLŮ / PŮVODNÍHO ZNAČENÍ

ART./P.	KÓD	BAL. INFO		STR.
192/Z	**VL2101.150**	30	13,0	240
192A	**VL2101.150.A**	30	4,9	240
193	**VL2101.175.L**	25	11,6	240
193.200	**VL2101.200.L**	20	14,1	240
193.200/Z	**VL2101.200**	20	16,1	240
193.200A	**VL2101.200.A**	20	5,7	240
193/Z	**VL2101.175**	25	11,6	240
194	**VL0100.150**	20	4,2	219
195	**VL0100.200**	20	5,0	219
196	**VL0100.250**	10	3,4	219
197	**VL0100.300**	10	4,0	219
198	**VL0100.400**	10	5,3	219
1010	**VD1100.075**	2	18,4	208
1020	**VD1200.075**	2	3,5	210
1021	**VD1201.075**	2	3,8	210
1025	**VD1202.075**	10	3,5	211
1035	**VD1600.100**	2	4,7	213
1040	**VD1701.018**	1	2,8	217
1100.60	**VL4100.060.i**	24	1,0	247
1100.80	**VL4100.080.i**	24	1,8	247
1100.100	**VL4100.100.i**	24	2,8	247
1100.120	**VL4100.120.i**	24	4,1	247
1100.140	**VL4100.140.i**	24	5,6	247
1101	**VA1107.075.i**	6	5,5	92
1101/16	**VA1307.075.i**	6	5,1	100
1101/20	**VA1407.075.i**	6	4,8	105
1107	**VA1103.090.i**	6	6,0	90
1107/16	**VA1303.090.i**	6	6,0	99
1107/20	**VA1403.090.i**	6	6,1	103
1110.80	**VL4200.080.i**	24	1,6	250
1110.100	**VL4200.100.i**	24	2,4	250
1110.120	**VL4200.120.i**	24	3,4	250
1110.140	**VL4200.140.i**	24	5,0	250
1114	**VA3101.A40.i**	10	2,7	112
1115	**VA4101.092.i**	10	3,1	121
1115P	**VA4102.101.i**	2	1,3	121
1116	**VA4101.115.i**	10	5,2	121
1116GP	**VA4102.121.i**	2	2,3	121
1117	**VA3101.A30.i**	10	1,6	112
1118	**VA3101.B40.i**	10	3,1	112
1119	**VA3101.i60.i**	4	2,6	112
1120	**VC2101.020.i**	10	2,0	160
1121	**VC2101.023.i**	10	2,9	160
1122	**VC2201.020.i**	10	2,8	162
1123	**VC2201.023.i**	10	5,4	162
1132.18	**VC1110.A18.i**	8	3,3	146
1132.18C	**VC1210.A18.i**	8	3,6	151
1132.22	**VC1110.A22.i**	6	3,9	146
1132.22C	**VC1210.A22.i**	6	4,2	151
1145	**VC5101.070.i**	10	3,0	182
1145P	**VC5103.070.i**	10	3,4	183
1146	**VC5101.090.i**	10	5,7	182
1146F	**VC5102.090.i**	1	0,5	182
1146P	**VC5103.090.i**	4	2,5	183
1185	**VL2101.030.i**	100	3,0	240
1186	**VL2101.040.i**	60	2,6	240
1187	**VL2101.050.i**	50	3,2	240
1188	**VL2101.060.i**	50	4,2	240
1189	**VL2101.080.i**	30	3,9	240
1190	**VL2101.100.i**	20	3,9	240
1191	**VL2101.120.i**	20	4,7	240
1192	**VL2101.150.i**	10	3,5	240
1193.200	**VL2101.200.i**	20	14,1	240
1207	**VA1103.120.i2**	2	4,6	90
1207/16	**VA1303.120.i2**	2	4,7	99
1207/20	**VA1403.120.i2**	2	4,5	103
1214	**VA3203.A40.i**	2	10,4	116

ART./P.	KÓD	BAL. INFO		STR.
1217	**VA3203.A30.i**	2	4,6	116
1222L	**VA3206.A30.i**	6	13,5	117
1223L	**VA3206.B40.i**	3	16,2	117
1230	**VL0510.001.i**	50	2,3	233
1232.18C	**VC1207.A18.i**	8	4,6	150
1232.22C	**VC1207.A22.i**	6	5,8	150
1232B.18	**VC1108.A18.i**	8	4,2	145
1232B.18C	**VC1208.A18.i**	8	4,6	151
1232B.22	**VC1108.A22.i**	6	5,3	145
1232B.22C	**VC1208.A22.i**	6	5,8	151
1232B.27	**VC1108.A27.i**	6	9,8	145
1239.404	**VC9101.400.i**	10	0,4	191
1239.505	**VC9101.500.i**	10	1,0	191
1260.40	**VC4101.040.i**	12	4,4	169
1260.50	**VC4101.050.i**	8	5,5	169
1260.60	**VC4101.060.i**	4	4,1	169
1265.40	**VC4201.040.i**	12	5,1	172
1265.50	**VC4202.050.i**	8	3,5	172
1265.60	**VC4202.060.i**	4	2,6	172
1267	**VL0540.003.i**	25	2,2	235
1300	**VL0201.270.i**	5	1,9	220
1300.18	**VC3101.C18.i**	10	6,7	166
1300.18C	**VC3201.C18.i**	10	6,8	167
1300.22	**VC3101.C22.i**	6	7,2	166
1300.22C	**VC3201.C22.i**	6	7,2	167
1301	**VA1101.060.i**	10	3,1	89
1303	**VA1101.075.i**	10	5,3	89
1305	**VA1101.090.i**	6	5,2	89
1305/16	**VA1301.090.i**	6	5,0	98
1305/20	**VA1401.090.i**	6	5,4	102
1307	**VA1101.120.i**	4	6,9	89
1309	**VA1101.160.i**	4	14,8	89
1317	**VA1101.140.i**	4	8,0	89
1405	**VA1101.100.i**	6	7,0	89
1405/16	**VA1301.100.i**	6	6,7	98
1407	**VA1101.120.i2**	2	4,6	89
1408	**VA1201.120.i2**	2	4,5	94
1409	**VA1101.140.i2**	4	12,9	89
1409/20	**VA1401.140.i2**	4	12,4	102
1412	**VA3103.N34.i**	10	0,9	113
1413	**VA1101.160.i2**	4	17,2	89
1413/20	**VA1401.160.i2**	4	16,7	102
1414	**VA1201.160.i3**	4	16,8	94
1430	**VC1103.D18.i**	10	5,0	144
1430C	**VC1203.D18.i**	10	5,1	149
1431	**VC1102.A18.i**	10	3,2	143
1431C	**VC1202.A18.i**	10	3,7	148
1432	**VC1101.A18.i**	10	2,7	143
1432C	**VC1201.A18.i**	10	3,5	148
1433	**VC1103.D22.i**	6	4,9	144
1433C	**VC1203.D22.i**	6	4,8	149
1434	**VC1102.A22.i**	10	5,5	143
1434C	**VC1202.A22.i**	10	5,6	148
1435	**VC1101.A22.i**	10	4,3	143
1435C	**VC1201.A22.i**	10	5,0	148
1436	**VC1101.A27.i**	6	6,1	143
1454	**VA1301.120.i3**	2	3,8	98
1455	**VA1401.120.i2**	2	4,5	102
1456	**VA1301.160.i**	4	14,8	98
1630	**VA6200.001.i**	1	2,4	125
1635	**VA6211.025.i**	30	1,7	126
1716/3F	**VA2302.003.i**	1	3,8	108
1716F	**VA2302.006.i**	1	7,6	108
1720/3F	**VA2402.003.i**	1	4,0	108
1720F	**VA2402.006.i**	1	8,0	108
1920	**VD1200.053.i**	2	1,8	210
1910S	**VD1100.053.i**	2	6,3	208

ART./P.	KÓD	BAL. INFO		STR.
1925	**VD1202.053.i**	10	1,6	211
1940	**VD1701.014.i**	1	1,3	217
11010	**VD1100.075.i**	2	19,3	208
11020	**VD1200.075.i**	2	3,7	210
11025	**VD1202.075.i**	10	3,5	211
11040	**VD1701.018.i**	1	2,8	217
12050	**VD1501.018.i**	2	3,4	216
2RC/45	**VB3211.045**	20	6,4	139
2RC/55	**VB3211.055**	8	6,5	139
2RF/24	**VB3201.024**	20	1,6	138
2RF/45	**VB3201.045**	20	5,7	138
2RF/55	**VB3201.055**	8	6,2	138
2RS	**VB3111.024**	20	2,5	137
24.1	**VB3101.024**	20	1,6	136
24.2	**VB3102.024**	20	1,8	136
24.3	**VB3103.024**	20	3,6	136
200.40	**VL2104.040.L**	60	2,7	242
200.40/Z	**VL2104.040**	60	2,7	242
200.50	**VL2104.050.L**	50	3,2	242
200.50/Z	**VL2104.050**	50	3,2	242
200.60	**VL2104.060.L**	50	4,0	242
200.60/Z	**VL2104.060**	50	4,0	242
200.80	**VL2104.080.L**	30	4,0	242
200.80/Z	**VL2104.080**	30	4,0	242
200.100	**VL2104.100.L**	20	3,9	242
200.100/Z	**VL2104.100**	20	3,9	242
200.120	**VL2104.120.L**	20	5,7	242
200.120/Z	**VL2104.120**	20	5,7	242
200.150	**VL2104.150.L**	30	12,2	242
200.150/Z	**VL2104.150**	30	12,2	242
205.130	**VL0400.130**	10	1,8	230
205.300	**VL0400.300**	10	3,4	230
207	**VA1103.120.2**	2	4,7	90
207/16	**VA1303.120.2**	2	4,6	99
207/16R	**VA1303.120**	2	3,9	99
207/20	**VA1403.120.2**	2	4,4	103
207/R	**VA1103.120**	2	4,1	90
209	**VA1203.120.2**	2	4,4	95
210.300	**VL0401.300**	10	6,9	230
210.600	**VL0401.600**	10	10,8	230
212	**VA3203.N34**	4	7,5	116
212L	**VA3204.N34**	6	14,3	117
214	**VA3203.A40**	3	15,7	116
214L	**VA3204.A40**	2	12,7	117
217	**VA3203.A30**	8	18,4	116
217L	**VA3204.A30**	6	15,6	117
218	**VA3203.B40**	3	16,8	116
218L	**VA3204.B40**	2	13,4	117
220	**VA3201.N34**	14	5,7	116
221	**VA3202.N34**	14	18,9	116
222	**VA3205.A30**	8	15,6	117
222L	**VA3206.A30**	6	13,5	117
223	**VA3205.B40**	4	18,0	117
223L	**VA3206.B40**	3	16,2	117
224L	**VA3207.B40**	4	4,6	118
225	**VL0500.001**	50	7,4	233
227.14	**VA3302.A40**	4	5,8	118
227.17	**VA3302.A30**	4	5,0	118
227.18	**VA3302.B40**	4	10,1	118
227.19	**VA3302.i60**	4	12,4	118
228.17	**VA3401.A30**	4	3,3	118
228.18	**VA3401.B40**	4	7,0	118
229.18	**VA3402.B40**	2	3,5	119
230	**VL0510.001**	50	2,1	233
230.18	**VC1104.A18**	20	6,7	144
230.18C	**VC1204.A18**	10	3,7	149
230.20	**VC1104.A20**	10	3,9	144

ART./P.	KÓD	BAL. INFO		STR.
230.20C	**VC1204.A20**	10	4,3	149
230.22	**VC1104.A22**	12	6,5	144
230.22C	**VC1204.A22**	12	6,6	149
230.24	**VC1104.A24**	6	4,1	144
230.24C	**VC1204.A24**	6	4,5	149
230.27	**VC1104.A27**	6	6,0	144
230.27C	**VC1204.A27**	6	7,0	149
231	**VL0511.001**	50	1,2	233
231B.18	**VC1106.A18**	8	4,4	145
231B.18C	**VC1206.A18**	8	4,7	150
231B.20	**VC1106.A20**	8	4,8	145
231B.20C	**VC1206.A20**	8	5,0	150
231B.22	**VC1106.A22**	6	5,9	145
231B.22C	**VC1206.A22**	6	5,8	150
231B.24	**VC1106.A24**	6	6,0	145
231B.24C	**VC1206.A24**	6	6,8	150
231B.27	**VC1106.A27**	6	9,6	145
231B.27C	**VC1206.A27**	6	10,4	150
232	**VL0520.002**	20	2,7	234
232B.18	**VC1108.A18**	8	4,2	145
232B.18C	**VC1208.A18**	8	4,6	151
232B.20	**VC1108.A20**	8	4,6	145
232B.20C	**VC1208.A20**	8	5,0	151
232B.22	**VC1108.A22**	6	5,6	145
232B.22C	**VC1208.A22**	6	5,7	151
232B.24	**VC1108.A24**	6	6,2	145
232B.24C	**VC1208.A24**	6	6,4	151
232B.27	**VC1108.A27**	6	9,2	145
232B.27C	**VC1208.A27**	6	10,0	151
232P	**VL0520.001**	20	1,3	234
233	**VL0521.001**	20	0,4	234
233.18C	**VC1213.A18**	8	4,4	153
233.22C	**VC1213.A22**	4	3,7	153
233.27C	**VC1213.A27**	4	6,5	153
236.18	**VC3301.B18**	6	4,5	168
236.18P	**VC3302.B18**	4	4,1	168
236.22	**VC3301.i22**	6	7,3	168
236.22P	**VC3302.i22**	2	3,2	168
239.204	**VC9101.200**	400	14,0	191
239.404	**VC9101.400**	10	0,4	191
239.404B	**VC9111.400**	10	1,8	191
239.505	**VC9101.500**	10	1,0	191
239.505B	**VC9111.500**	10	2,9	191
240.18	**VC1304.A18**	10	5,2	155
240.22	**VC1304.A22**	6	4,6	155
240.27	**VC1304.A27**	4	5,0	155
240.60D	**VL4210.06D.L**	20	2,1	250
240.60S	**VL4210.06S.L**	20	2,1	250
240.80D	**VL4210.08D.L**	20	2,8	250
240.80S	**VL4210.08S.L**	20	2,8	250
240.100D	**VL4210.10D.L**	16	4,1	250
240.100S	**VL4210.10S.L**	16	4,1	250
240.120D	**VL4210.12D.L**	16	4,8	250
240.120S	**VL4210.12S.L**	16	5,1	250
240.140D	**VL4210.14D.L**	16	7,6	250
240.140S	**VL4210.14S.L**	16	7,6	250
240.160D	**VL4210.16D.L**	16	8,6	250
240.160S	**VL4210.16S.L**	16	8,6	250
241B.18	**VC1306.A18**	6	4,5	156
241B.22	**VC1306.A22**	4	4,8	156
241B.27	**VC1306.A27**	4	7,1	156
242B.18	**VC1308.A18**	6	4,3	156
242B.22	**VC1308.A22**	4	4,7	156
242B.27	**VC1308.A27**	4	6,3	156
243.18	**VC1301.A18**	10	4,9	155
243.22	**VC1301.A22**	6	4,4	155
243.27	**VC1301.A27**	4	4,4	155

ART./P.	KÓD	BAL. INFO		STR.
243M.18	**VC1302.A18**	10	5,2	155
243M.22	**VC1302.A22**	6	4,5	155
243M.27	**VC1302.A27**	4	4,9	155
245.30	**VC6211.030.L**	10	2,7	190
245.35	**VC6211.035.L**	6	2,4	190
245.40	**VC6211.040.L**	4	2,7	190
246.30	**VC6212.030.L**	10	4,8	190
246.35	**VC6212.035.L**	6	4,3	190
246.40	**VC6212.040.L**	4	4,4	190
246.L	**VC6212.035.L1**	6	5,0	190
247.18	**VC6201.030.L**	10	4,9	189
247.18F	**VC6101.030.L**	10	5,6	188
247.22	**VC6201.035.L**	6	4,7	189
247.22F	**VC6101.035.L**	6	4,8	188
247.27	**VC6201.040.L**	4	4,3	189
247.27F	**VC6101.040.L**	4	5,2	188
247.30	**VC6202.030.L**	10	3,6	189
247.30F	**VC6102.030.L**	10	3,2	188
247.35	**VC6202.035.L**	6	3,4	189
247.35F	**VC6102.035.L**	6	3,4	188
247.40	**VC6202.040.L**	4	3,4	189
247.40F	**VC6102.040.L**	4	3,7	188
250.30	**VC2111.020.L**	10	1,1	161
250.35	**VC2111.023.L**	6	0,9	161
250.40	**VC2111.028.L**	4	0,8	161
250.110	**VL4112.110.L**	10	2,6	248
250.140	**VL4112.140.L**	10	4,5	248
250.170	**VL4112.170.L**	10	6,3	248
250.200	**VL4112.200.L**	10	9,4	248
251.30	**VC2112.020.L**	10	1,6	161
251.35	**VC2112.023.L**	6	1,3	161
251.40	**VC2112.028.L**	4	1,2	161
251.L	**VC2112.023.L1**	6	1,5	161
255.30P	**VC2212.020**	10	6,8	164
255.30S	**VC2211.020.L**	10	4,9	164
255.35P	**VC2212.023**	6	6,4	164
255.35S	**VC2211.023.L**	6	5,0	164
255.40P	**VC2212.028**	4	5,6	164
255.40S	**VC2211.028.L**	4	4,3	164
256.18	**VL4302.140.L1**	20	4,8	251
256.20	**VL4302.140.L2**	12	3,6	251
256.22	**VL4302.150.L**	12	4,5	251
256.40	**VL4302.040.L**	24	0,6	251
256.60	**VL4302.060.L**	24	0,8	251
256.80	**VL4302.080.L**	24	1,5	251
256.100	**VL4302.100.L**	24	2,5	251
256.120	**VL4302.120.L**	24	4,0	251
256.140	**VL4302.140.L**	24	4,6	251
258.22	**VL4304.150.L**	12	5,0	251
260.40	**VC4101.040**	12	4,4	169
260.50	**VC4101.050**	8	5,5	169
260.60	**VC4101.060**	4	4,7	169
260.70	**VC4101.070**	4	6,5	169
260.90	**VC4101.090**	1	3,9	169
261.60	**VC4103.060**	4	5,6	169
261.70	**VC4103.070**	4	8,0	169
262.40	**VC4111.040**	6	3,5	170
262.50	**VC4111.050**	6	5,8	170
262.60	**VC4111.060**	4	6,2	170
262.70	**VC4111.070**	4	8,4	170
262.90	**VC4111.090**	1	4,1	170
263.60	**VC4113.060**	4	7,0	170
263.70	**VC4113.070**	2	5,0	170
265	**VL0540.001.L**	20	1,9	235
265.40	**VC4201.040**	12	3,5	172
265.40P	**VC4221.040**	6	3,1	174
265.50	**VC4202.050**	8	3,5	172

ART./P.	KÓD	BAL. INFO		STR.
265.50P	**VC4222.050**	6	3,9	175
265.60	**VC4202.060**	4	2,6	172
265.60P	**VC4222.060**	4	4,2	175
265.70	**VC4202.070**	4	4,1	172
265.70P	**VC4222.070**	4	5,7	175
265.90	**VC4202.090**	1	1,9	172
265.GFP	**VL9501.001**	5	0,5	255
266	**VL0540.002.L**	25	2,9	235
266.60	**VC4203.060**	4	4,2	172
266.70	**VC4203.070**	4	6,7	172
266.70P	**VC4223.070**	4	7,1	175
267	**VL0540.003**	25	2,5	235
267.40	**VC4211.040**	8	5,8	173
267.50	**VC4212.050**	6	6,5	173
267.60	**VC4212.060**	4	6,5	173
267.70	**VC4212.070**	4	9,5	173
267.90	**VC4212.090**	1	4,2	173
268.60	**VC4213.060**	4	7,4	174
268.70	**VC4213.070**	2	5,4	174
270	**VL0543.001.L**	40	1,2	235
270.18	**VC1330.A18**	10	4,0	158
270.22	**VC1330.A22**	10	5,7	158
270.27	**VC1330.A27**	6	4,6	158
271	**VL0543.002.L**	100	3,0	235
271.18	**VC9301.018**	10	2,3	193
271.22	**VC9301.022**	10	4,3	193
271.27	**VC9301.027**	6	3,7	193
272.18	**VC9302.018**	10	2,5	193
272.22	**VC9302.022**	10	4,6	193
272.27	**VC9302.027**	6	3,8	193
275.65	**VL4900.001.L**	20	2,1	252
275.85	**VL4900.002.L**	20	3,0	252
280D	**VL0530.01D**	12	1,6	234
280S	**VL0530.01S**	12	1,6	234
284.130	**VL0410.130**	10	2,0	230
284.180	**VL0410.180**	10	2,8	230
284.250	**VL0410.250**	10	3,5	230
285.30	**VC4241.030**	12	2,2	176
285.40	**VC4241.040**	12	4,4	176
285.50	**VC4241.050**	8	5,8	176
285.60	**VC4241.060**	8	11,0	176
286.200	**VL0412.200**	5	4,2	231
286.300	**VL0412.300**	5	5,7	231
286.400	**VL0412.400**	5	7,1	231
287.30	**VC2213.030**	6	3,3	165
287.30P	**VC2214.030**	6	4,2	165
287.40	**VC2213.040**	4	3,5	165
287.40P	**VC2214.040**	4	4,3	165
287.50	**VC2213.050**	4	5,4	165
287.50P	**VC2214.050**	4	6,6	165
287.180	**VL0413.180**	6	2,4	231
287.220	**VL0413.220**	6	2,8	231
287.270	**VL0413.270**	6	2,8	231
289.30	**VC2203.030**	6	3,8	163
289.30P	**VC2204.030**	6	4,7	163
289.40	**VC2203.040**	4	3,7	163
289.40P	**VC2204.040**	4	4,7	163
289.50	**VC2203.050**	4	5,4	163
289.50P	**VC2204.050**	4	6,8	163
290.50	**VL0420.050**	12	1,2	231
290.80	**VL0420.080**	12	1,9	231
290.100	**VL0420.100**	12	2,4	231
290.120	**VL0420.120**	12	3,0	231
295	**VL0101.200**	12	7,5	219
296	**VL0101.250**	6	4,4	219
297	**VL0101.300**	6	5,1	219
298	**VL0101.400**	6	6,8	219

TABULKA PRO PŘEVOD A SEZNAM PODLE ARTIKLŮ / PŮVODNÍHO ZNAČENÍ

ART./P.	KÓD	BAL. INFO		STR.
299	**VL0101.500**	6	8,4	219
2010S	**VD1100.100**	2	24,4	208
2020	**VD1200.100**	2	3,8	210
2021	**VD1201.100**	2	4,1	210
2025	**VD1202.100**	8	3,5	211
2031	**VD1301.100**	2	5,1	212
2050	**VD1501.018**	2	3,4	216
300.18	**VC3101.C18**	10	6,7	166
300.18C	**VC3201.C18**	10	6,8	167
300.22	**VC3101.C22**	6	7,2	166
300.22C	**VC3201.C22**	6	7,2	167
300.27	**VC3101.C27**	4	9,5	166
300.27C	**VC3201.C27**	4	9,8	167
301	**VA1101.060**	20	6,4	89
301/16	**VA1301.060**	20	6,7	98
301N	**VA1101.060.N**	20	3,0	89
302	**VA1201.060**	20	6,5	94
303	**VA1101.075**	10	5,4	89
303/16	**VA1301.075**	10	5,3	98
304	**VA1201.075**	10	5,2	94
305	**VA1101.090**	6	5,0	89
305.2	**VA1101.090.2**	6	7,1	89
305.350	**VL0430.350**	10	2,9	232
305.450	**VL0430.450**	10	3,5	232
305.600	**VL0430.600**	10	4,4	232
305.700	**VL0430.700**	10	5,0	232
305/16	**VA1301.090**	6	4,9	98
305/16.2	**VA1301.090.2**	6	7,4	98
305/20	**VA1401.090**	6	5,2	102
305/20.2	**VA1401.090.2**	6	7,2	102
306	**VA1201.090**	6	4,9	94
306.2	**VA1201.090.2**	6	6,4	94
307	**VA1101.120**	4	6,8	89
307/16	**VA1301.120**	4	6,5	98
308	**VA1201.120**	4	6,7	94
309	**VA1101.160**	4	14,8	89
310	**VA1201.160**	4	14,0	94
310.500	**VL0431.500**	10	6,7	232
310.700	**VL0431.700**	10	8,8	232
311	**VA1101.200**	2	11,7	89
312	**VA1201.200**	2	11,2	94
313	**VA1101.160.2**	4	18,0	89
314	**VA1201.160.4**	4	17,0	94
315	**VA1101.200.2**	2	14,4	89
316	**VA1201.200.2**	2	13,6	94
317	**VA1101.140**	6	15,9	89
317/16	**VA1301.140**	6	15,4	98
318	**VA1201.140**	6	14,9	94
320/16	**VL0550.016**	10	0,9	236
320/20	**VL0550.020**	10	0,9	236
320/24	**VL0550.024**	10	1,0	236
321/20	**VL0551.020**	10	1,4	236
321/24	**VL0551.024**	10	1,5	236
322	**VL0552.024**	10	2,6	237
330	**VL5100.001.V**	6	0,6	253
331	**VL5100.002.V**	6	1,4	253
332	**VL5101.002.V**	6	2,3	253
340.20	**VL3200.020**	10	3,8	246
340.25	**VL3200.025**	10	4,0	246
340.30	**VL3200.030**	10	4,3	246
350	**VL3101.001**	1	1,2	245
351/40	**VL3111.040**	20	11,2	245
351/50	**VL3111.050**	20	12,6	245
355.40	**VA4201.040.L**	10	4,9	123
355.50	**VA4201.050.L**	10	6,0	123
355.60	**VA4201.060.L**	10	9,0	123
355.80	**VA4201.080.L**	10	11,8	123

ART./P.	KÓD	BAL. INFO		STR.
356.40	**VA4202.040.L**	6	7,6	123
356.50	**VA4202.050.L**	6	8,7	123
356.60	**VA4202.060.L**	6	12,2	123
356.80	**VA4202.080.L**	2	4,9	123
357.40	**VA4203.040.L**	10	2,4	123
357.50	**VA4203.050.L**	10	3,4	123
357.60	**VA4203.060.L**	10	4,5	123
357.80	**VA4203.080.L**	10	7,8	123
370G	**VL9301.040**	10	5,1	255
370P	**VL9301.030**	12	4,5	255
389.200	**VL6100.200**	10	3,0	254
389.280	**VL6100.280**	10	3,3	254
390	**VL0560.001**	5	4,4	237
391	**VL0560.002**	5	4,6	237
3010	**VD1102.140**	1	34,3	208
3010L	**VD1101.140**	1	25,2	208
3020	**VD1200.140**	2	6,8	210
3021	**VD1201.140**	2	8,4	210
3030	**VD1300.140**	2	7,7	212
3031	**VD1301.140**	2	8,2	212
3040	**VD1702.022**	1	9,6	217
3040L	**VD1701.022**	1	6,3	217
3050	**VD1502.022**	2	11,1	216
3050L	**VD1501.022**	2	5,4	216
4RC/45	**VB3212.045**	10	5,0	139
4RC/55	**VB3212.055**	4	5,1	139
4RF/24	**VB3202.024**	20	2,6	138
4RF/45	**VB3202.045**	10	4,9	138
4RF/55	**VB3202.055**	4	4,7	138
4RS	**VB3112.024**	20	3,7	137
40/T	**VA1401.040**	50	4,6	102
40/TN	**VA1401.040.N**	50	2,8	102
40/V	**VA1101.040**	50	5,0	89
40/VN	**VA1101.040.N**	50	2,9	89
42	**VL0200.310**	12	7,7	220
44	**VL0202.180**	6	2,5	220
402	**VA1207.075.3**	6	5,0	97
405	**VA1101.100**	6	6,8	89
405.2	**VA1101.100.2**	4	6,0	89
405/16	**VA1301.100**	6	6,5	98
405/16.2	**VA1301.100.2**	4	6,2	98
405/20	**VA1401.100**	6	6,6	102
405/20.2	**VA1401.100.2**	4	5,7	102
406	**VA1201.100**	6	6,8	94
406.2	**VA1201.100.2**	4	5,5	94
407	**VA1101.120.2**	2	4,5	89
408	**VA1201.120.2**	2	4,2	94
409	**VA1101.140.2**	4	12,6	89
409/20	**VA1401.140.2**	4	12,3	102
410	**VA1201.140.2**	4	11,7	94
412	**VA3103.N34**	30	2,8	113
413	**VA1101.160.3**	4	16,9	89
413/20	**VA1401.160.2**	4	16,4	102
414	**VA1201.160.3**	4	15,8	94
415	**VA1101.200.3**	2	13,5	89
416	**VA1201.200.3**	2	12,8	94
430	**VC1103.D18**	10	4,6	144
430.20	**VC1103.D20**	10	5,2	144
430.24	**VC1103.D24**	6	5,7	144
430C	**VC1203.D18**	10	5,1	149
430C.20	**VC1203.D20**	10	6,0	149
430C.24	**VC1203.D24**	6	6,1	149
431	**VC1102.A18**	14	4,7	143
431.20	**VC1102.A20**	10	4,4	143
431.24	**VC1102.A24**	8	5,7	143
431C	**VC1202.A18**	14	5,2	148
431C.20	**VC1202.A20**	10	4,7	148

ART./P.	KÓD	BAL. INFO		STR.
431C.24	**VC1202.A24**	8	5,9	148
432	**VC1101.A18**	20	5,9	143
432.20	**VC1101.A20**	20	6,9	143
432.24	**VC1101.A24**	10	5,8	143
432C	**VC1201.A18**	20	7,0	148
432C.20	**VC1201.A20**	20	7,7	148
432C.24	**VC1201.A24**	10	6,6	148
432F	**VC1120.B18**	8	4,1	147
432F.20	**VC1120.B20**	6	3,3	147
432FC	**VC1220.B18**	8	4,4	154
432FC.20	**VC1220.B20**	6	3,5	154
433	**VC1103.D22**	6	4,5	144
433C	**VC1203.D22**	6	4,6	149
434	**VC1102.A22**	10	5,4	143
434C	**VC1202.A22**	10	5,6	148
435	**VC1101.A22**	12	5,8	143
435C	**VC1201.A22**	12	6,0	148
435F	**VC1120.B22**	6	4,4	147
435FC	**VC1220.B22**	6	4,5	154
436	**VC1101.A27**	6	5,6	143
436C	**VC1201.A27**	6	6,1	148
437	**VC1102.A27**	6	6,4	143
437C	**VC1202.A27**	6	7,0	148
438	**VL2100.040.L**	120	2,4	241
439	**VL2100.050.L**	120	4,2	241
453	**VA1301.090.3**	6	5,5	98
454	**VA1301.120.3**	4	7,4	98
455	**VA1401.120.2**	2	4,3	102
456	**VA1301.160**	4	14,4	98
457	**VA1401.160.3**	4	17,7	102
458	**VA1401.200.2**	2	13,9	102
461	**VL2103.030.L**	250	5,5	242
461/Z	**VL2103.030**	250	5,5	242
462	**VL2103.033.L**	250	6,2	242
462/Z	**VL2103.033**	250	6,2	242
463	**VL2103.042.L**	160	5,9	242
463/Z	**VL2103.042**	160	5,9	242
464	**VL2103.048.L**	110	5,2	242
464/Z	**VL2103.048**	110	5,2	242
465	**VL2103.060.L**	70	4,8	242
465/Z	**VL2103.060**	70	4,2	242
466	**VL2103.076.L**	50	5,1	242
466/Z	**VL2103.076**	50	4,5	242
467	**VL2103.090.L**	40	5,1	242
467/Z	**VL2103.090**	40	5,1	242
468	**VL2103.101.L**	36	5,3	242
468/Z	**VL2103.101**	36	5,3	242
469	**VL2103.114.L**	32	5,7	242
469/Z	**VL2103.114**	32	5,7	242
481	**VL2102.030.L**	100	1,8	241
481/Z	**VL2102.030**	100	1,8	241
482	**VL2102.040.L**	80	1,8	241
482/Z	**VL2102.040**	80	1,8	241
483	**VL2102.050.L**	130	4,4	241
483/Z	**VL2102.050**	130	4,4	241
484	**VL2102.060.L**	120	4,8	241
484/Z	**VL2102.060**	120	4,8	241
485	**VL2102.060.L1**	90	4,5	241
485/Z	**VL2102.060.1**	90	4,5	241
486	**VL2102.080.L**	100	6,3	241
486/Z	**VL2102.080**	100	6,3	241
487	**VL2102.100.L**	60	5,3	241
487/Z	**VL2102.100**	60	5,3	241
491.75	**VA1108.075**	6	3,8	93
491.90	**VA1108.090**	6	6,0	93
491.100	**VA1108.100**	6	7,7	93
491.120	**VA1108.120**	6	11,7	93

ART./P.	KÓD	BAL. INFO		STR.
492.75	**VA1208.075**	6	3,7	97
492.100	**VA1208.100**	6	7,7	97
492.120	**VA1208.120**	6	12,1	97
493.75	**VA1308.075**	6	3,8	101
493.100	**VA1308.100**	6	7,4	101
493.100.20	**VA1408.100**	4	5,0	105
493.120	**VA1308.120**	6	11,7	101
496.100	**VA1108.100.2**	4	6,7	93
496.120	**VA1108.120.2**	6	15,4	93
497.100	**VA1208.100.2**	4	6,2	97
497.120	**VA1208.120.2**	6	14,2	97
498.100.16	**VA1308.100.2**	4	6,9	101
498.100.20	**VA1408.100.2**	4	6,2	105
498.120	**VA1408.120.2**	6	15,0	105
50/T	**VA1401.050**	30	4,5	102
50/TN	**VA1401.050.N**	30	2,0	102
50/V	**VA1101.050**	30	4,8	89
50/VN	**VA1101.050.N**	30	2,0	89
50E.12	**VL0302.012**	10	2,9	222
50E.16	**VL0302.016**	6	4,1	222
50EL.12	**VL0303.012**	10	4,3	222
50EL.16	**VL0303.016**	6	6,0	222
50ES.12	**VL0322.012**	10	2,5	227
50ES.16	**VL0322.016**	6	3,4	227
50ET.12	**VL0312.012**	10	2,7	225
50ET.16	**VL0312.016**	6	3,5	225
50F.12	**VL0300.012**	10	2,8	221
50F.16	**VL0300.016**	6	3,9	221
50FAD.16	**VL0330.016**	4	3,6	229
50FAS.16	**VL0331.016**	4	3,6	229
50FL.12	**VL0301.012**	10	4,1	221
50FL.16	**VL0301.016**	6	5,8	221
50FS.12	**VL0320.012**	10	2,4	227
50FS.16	**VL0320.016**	6	3,2	227
50FT.12	**VL0310.012**	10	2,6	225
50FT.16	**VL0310.016**	6	3,3	225
51.12	**VL0304.012**	10	2,3	223
51.16	**VL0304.016**	6	3,3	223
51AD.16	**VL0334.016**	4	3,1	229
51AS.16	**VL0335.016**	4	3,1	229
51L.12	**VL0305.012**	10	3,7	223
51L.16	**VL0305.016**	6	5,3	223
51S.12	**VL0324.012**	10	2,0	228
51S.16	**VL0324.016**	6	2,6	228
51T.12	**VL0314.012**	10	2,1	226
51T.16	**VL0314.016**	6	2,7	226
52.16	**VL0306.016**	6	3,6	224
52L.16	**VL0307.016**	6	5,5	224
52S.16	**VL0326.016**	6	2,9	228
52T.16	**VL0316.016**	6	3,0	226
53.12	**VL0384.012**	20	0,3	229
53.16	**VL0384.016**	20	0,5	229
53E.12	**VL0382.012**	20	0,8	227
53E.16	**VL0382.016**	20	1,5	227
53F.12	**VL0380.012**	20	0,7	225
53F.16	**VL0380.016**	20	1,3	225
501	**VB1101.165**	30	6,6	129
501/F	**VB1102.165**	30	6,5	129
502	**VB1101.165.i**	30	6,3	129
502/F	**VB1102.165.i**	30	6,3	129
511	**VB1101.094**	20	1,2	129
511/F	**VB1102.094**	20	1,1	129
512	**VB1101.094.i**	20	1,1	129
512/F	**VB1102.094.i**	20	1,1	129
531	**VB1201.020.L**	10	2,2	130
532	**VB1202.020.L**	10	3,2	130
534	**VB1201.028.L**	10	4,3	130

ART./P.	KÓD	BAL. INFO		STR.
541	**VB1203.020**	10	2,4	130
542	**VB1204.020**	10	3,1	131
544	**VB1203.028**	10	5,8	130
551	**VB1203.020.V**	10	2,4	130
552	**VB1204.020.V**	10	3,4	131
554	**VB1203.028.V**	10	5,2	130
561	**VB1205.020**	10	2,8	131
562	**VB1206.020**	10	3,8	131
563	**VB1207.020**	10	3,2	132
564	**VB1205.028**	10	6,0	131
571	**VB1205.020.V**	10	2,8	131
572	**VB1206.020.V**	10	3,8	131
573	**VB1207.020.V**	10	3,2	132
574	**VB1205.028.V**	10	6,0	131
5100.105	**VL4400.105.L**	10	2,4	252
5100.125	**VL4400.125.L**	10	4,1	252
5100.150	**VL4400.150.L**	10	6,7	252
5300.12	**VC3102.C12**	8	4,1	166
5300.16	**VC3102.C16**	4	3,5	166
5300.20	**VC3102.C20**	6	9,1	166
5300.24	**VC3102.C24**	4	9,2	166
60/6N	**VA1301.060.N**	20	3,0	98
60/8N	**VA1401.060.N**	20	2,6	102
612	**VA3103.N34.O**	30	6,6	113
613	**VA3101.A25.O**	30	6,1	112
614	**VA3101.A40.O**	10	5,6	112
617	**VA3101.A30.O**	30	9,2	112
618	**VA3101.B40.O**	10	7,2	112
622/N1	**VA6101.401.L**	1	3,0	124
622/N2	**VA6101.402.L**	1	5,9	124
622/Z1	**VA6101.401**	1	3,0	124
622/Z2	**VA6101.402**	1	6,0	124
622/ZF	**VA6102.001**	1	3,0	124
622/ZF2	**VA6102.002**	1	5,9	124
630/ZA	**VA6202.001**	1	2,5	125
630/ZA2	**VA6202.002**	1	5,1	125
630/ZF	**VA6200.001**	1	2,3	125
630/ZF2	**VA6200.002**	1	4,9	125
630/ZS	**VA6201.001**	1	2,5	125
630/ZS2	**VA6201.002**	1	5,1	125
635/A	**VA6212.025**	30	1,6	126
635/S	**VA6211.025**	30	1,7	126
640/Z2	**VA6101.602**	1	11,2	124
701/Z3F	**VA2102.003**	1	4,5	107
701/ZF	**VA2102.006**	1	9,3	107
716/Z3F	**VA2302.003**	1	4,5	108
716/ZF	**VA2302.006**	1	9,3	108
720/Z3F	**VA2402.003**	1	5,3	108
720/ZF	**VA2402.006**	1	10,7	108
721.75	**VA1103.075**	6	4,0	90
721.100	**VA1103.100**	4	5,6	90
721.140	**VA1103.140.2**	4	13,4	90
721.160	**VA1103.160.2**	4	20,3	90
721.200	**VA1103.200.2**	2	17,5	90
722.75	**VA1203.075**	6	3,9	95
722.100	**VA1203.100**	4	5,5	95
722.140	**VA1203.140.2**	4	12,8	95
722.160	**VA1203.160.2**	4	19,2	95
722.200	**VA1203.200.2**	2	16,7	95
723.75	**VA1303.075**	6	4,0	99
723.100	**VA1303.100**	4	5,3	99
723.100/20	**VA1403.100**	4	5,4	103
723.140	**VA1403.140.2**	4	12,4	103
723.160	**VA1403.160.2**	4	19,8	103
723.200	**VA1403.200.2**	2	17,0	103
726.75	**VA1105.075**	6	4,1	91
727.75	**VA1205.075**	6	4,0	96

ART./P.	KÓD	BAL. INFO		STR.
728.75	**VA1305.075**	6	4,0	100
731.90	**VA1104.090**	6	5,8	91
731.120	**VA1104.120.2**	2	4,5	91
732.90	**VA1204.090**	6	5,7	95
732.120	**VA1204.120.2**	2	4,2	95
733.90/16	**VA1304.090**	6	5,6	99
733.90/20	**VA1404.090**	6	6,0	103
733.120/16	**VA1304.120.2**	2	4,4	99
733.120/20	**VA1404.120.2**	2	4,2	103
741.120	**VA1106.120.2**	2	15,4	92
741.160	**VA1106.160.2**	1	14,6	92
741.200	**VA1106.200.2**	1	20,2	92
742.120	**VA1206.120.2**	2	15,4	96
742.160	**VA1206.160.2**	1	14,6	96
742.200	**VA1206.200.2**	1	20,2	96
743.120	**VA1406.120.2**	2	15,4	104
743.160	**VA1406.160.2**	1	14,6	104
743.200	**VA1406.200.2**	1	20,2	104
750.100	**VC9202.100**	1	1,5	192
750.125	**VC9202.125**	2	8,2	192
755.100	**VC9201.100**	1	1,5	192
755.125	**VC9201.125**	2	7,6	192
810	**VD1100.044**	2	3,1	208
816/Z	**VA2304.006**	1	15,3	109
816/Z3	**VA2304.003**	1	7,6	109
816G	**VA2902.016**	1	0,1	107
820/Z	**VA2404.006**	1	26,0	109
820/Z3	**VA2404.003**	1	12,8	109
820G	**VA2902.020**	1	0,1	107
820K	**KA2404.006**	1	36,8	111
820K3	**KA2404.003**	1	18,5	111
823	**VD1203.044**	2	0,5	211
830Z	**VA2801.006**	1	5,3	110
830Z3	**VA2801.003**	1	2,6	110
833	**VD1303.044**	2	1,0	213
835	**VA2903.020**	1	0,1	110
840	**VD1701.012**	1	0,9	217
910.30	**VL3100.001**	1	0,5	245
910S	**VD1100.053**	2	6,3	208
920	**VD1200.053**	2	1,6	210
923	**VD1203.053**	2	0,7	211
925	**VD1202.053**	10	1,6	211
935	**VD1600.053**	2	1,8	213
940	**VD1701.014**	1	1,6	217
A10	**VL9010.010**	500	2,5	254
A12	**VL9010.012**	500	3,0	254
B10	**VL9011.010**	500	1,5	254
B12	**VL9011.012**	500	2,5	254
B60/6	**VA1310.060**	20	5,3	106
B60/8	**VA1410.060**	20	4,7	106
B75/6	**VA1310.075**	10	4,1	106
B75/8	**VA1410.075**	10	3,8	106
B90/6	**VA1310.090**	6	3,6	106
B90/8	**VA1410.090**	6	3,4	106
B100/6	**VA1310.100**	6	4,7	106
B100/8	**VA1410.100**	6	4,4	106
B120/6	**VA1310.120**	12	14,2	106
B120/8	**VA1410.120**	12	13,4	106
C35054	**VL3300.001.O**	10	1,8	246
D01.25.1	**VL1100.25A**	50	1,6	238
D01.25.2	**VL1100.25B**	50	2,4	238
D01.30.1	**VL1100.30A**	50	2,6	238
D01.30.2	**VL1100.30B**	50	4,2	238
D01.35.1	**VL1100.35A**	50	4,0	238
D01.35.2	**VL1100.35B**	50	6,1	238
D02.25.1	**VL1110.25A**	50	2,4	238
D02.25.2	**VL1110.25B**	50	3,1	238

ART./P.	KÓD	BAL. INFO		STR.
D02.30.1	**VL1110.30A**	50	3,5	238
D02.30.2	**VL1110.30B**	50	4,3	238
D02.35.1	**VL1110.35A**	50	4,6	238
D02.35.2	**VL1110.35B**	50	5,8	238
D03.30.1	**VL1120.30A**	50	4,1	239
D03.35.1	**VL1120.35A**	50	5,4	239
D04.25.1	**VL1130.25A**	50	5,9	239
D04.30.1	**VL1130.30A**	50	7,6	239
D04.35.1	**VL1130.35A**	50	11,4	239
D05.30.1	**VL1140.30A**	50	5,9	239
D05.35.1	**VL1140.35A**	50	7,0	239
MC/25	**VB1301.025.C**	10	2,1	133
MC/35	**VB1301.035.C**	10	2,2	133
MC/40	**VB1301.040.C**	10	2,2	133
MC/50	**VB1301.050.C**	10	2,3	133
MV/25	**VB1301.025.V**	10	1,3	133
MV/35	**VB1301.035.V**	10	1,3	133
MV/40	**VB1301.040.V**	10	2,2	133
MV/50	**VB1301.050.V**	10	1,4	133
P.44	**VD1406.044.L**	1	22,0	215
P.44/3	**VD1403.044.L**	1	11,5	215
P.44Z	**VD1406.044**	1	23,4	215
P.44Z3	**VD1403.044**	1	11,5	215
P.53M	**VD1406.053.L**	1	35,3	215
P.53M/3	**VD1403.053.L**	1	16,7	215
P.53MZ	**VD1406.053**	1	35,3	215
P.53MZ3	**VD1403.053**	1	16,7	215
P.53Nerez	**VD1406.053.i**	1	28,2	215
P.53/3Nerez	**VD1403.053.i**	1	14,0	215
P.75M	**VD1406.075.L**	1	53,0	215
P.75M/3	**VD1403.075.L**	1	26,9	215
P.75MZ	**VD1406.075**	1	53,0	215
P.75MZ3	**VD1403.075**	1	26,7	215
P.75Nerez	**VD1406.075.i**	1	52,4	215
P.75/3Nerez	**VD1403.075.i**	1	26,2	215
P.100LM	**VD1406.100.L**	1	80,2	215
P.100LM/3	**VD1403.100.L**	1	40,1	215
P.100LMZ	**VD1406.100**	1	80,7	215
P.100LMZ3	**VD1403.100**	1	40,4	215
P.140	**VD1406.140.L**	1	160,0	215
P.140/3	**VD1403.140.L**	1	80,0	215
P.140Z	**VD1406.140**	1	157,5	215
P.140Z3	**VD1403.140**	1	78,8	215
P.RF/24	**VB2106.024**	1	9,8	134
P.RF/24.3	**VB2103.024**	1	4,8	134
P.RF/45	**VB2106.045**	1	19,1	134
P.RF/45.3	**VB2103.045**	1	8,8	134
P.RF/55	**VB2106.055**	1	29,6	134
P.RF/55.3	**VB2103.055**	1	14,6	134
PM8	**VB3901.008**	20	1,0	140
PM20	**VB3902.020**	10	5,0	140
SP24	**VB2201.024**	10	4,0	135
SP45	**VB2201.045**	10	5,9	135
SP55	**VB2201.055**	6	4,3	135
SS24	**VB2202.024**	8	3,3	135
SS45	**VB2202.045**	6	3,6	135
SS55	**VB2202.055**	4	3,0	135
XA1405.075	**VA1405.075**	6	3,9	104

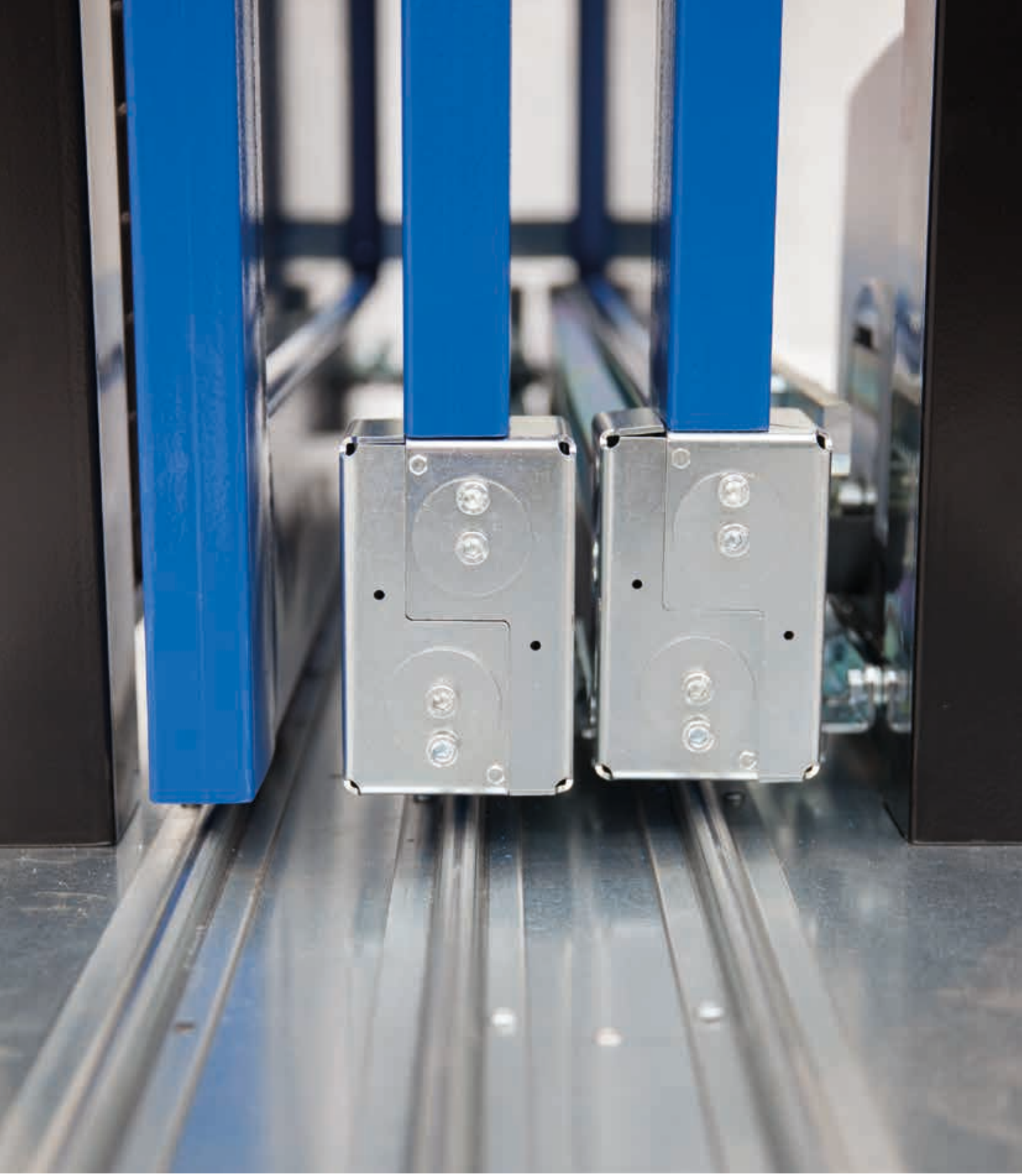

Veškerý obsah tohoto katalogu: obrázky, výkresy, texty, technické údaje nemají závazný charakter a jsou výhradním vlastnictvím společnosti FAC srl. Je tedy zakázána jak částečná, tak celková reprodukce a kopírování tohoto katalogu a jeho obsahu (obrázky, výkresy, technické údaje atd.) v jakékoli formě bez předchozího písemného souhlasu společnosti FAC srl.

Společnost FAC srl si vyhrazuje právo provádět dle vlastního uvážení kdykoli jakékoli změny za účelem vylepšení katalogu a jeho obsahu. Společnost FAC srl není odpovědná za případné typografické chyby či nesprávné popisy výrobků nebo technických vlastností; naše oddělení péče o zákazníky a naši technici jsou připraveni vám poskytnout jakékoli informace. Společnost FAC srl poskytuje podporu označování CE podle platných norem a dává k dispozici dokumentaci týkající se technických vlastností výrobku, pokyny pro správnou instalaci a údržbu.